STANLEY® V20 LITHIUM ION

Clavadora Inalámbrica
Pregador Sem Fio
Cordless Nailer

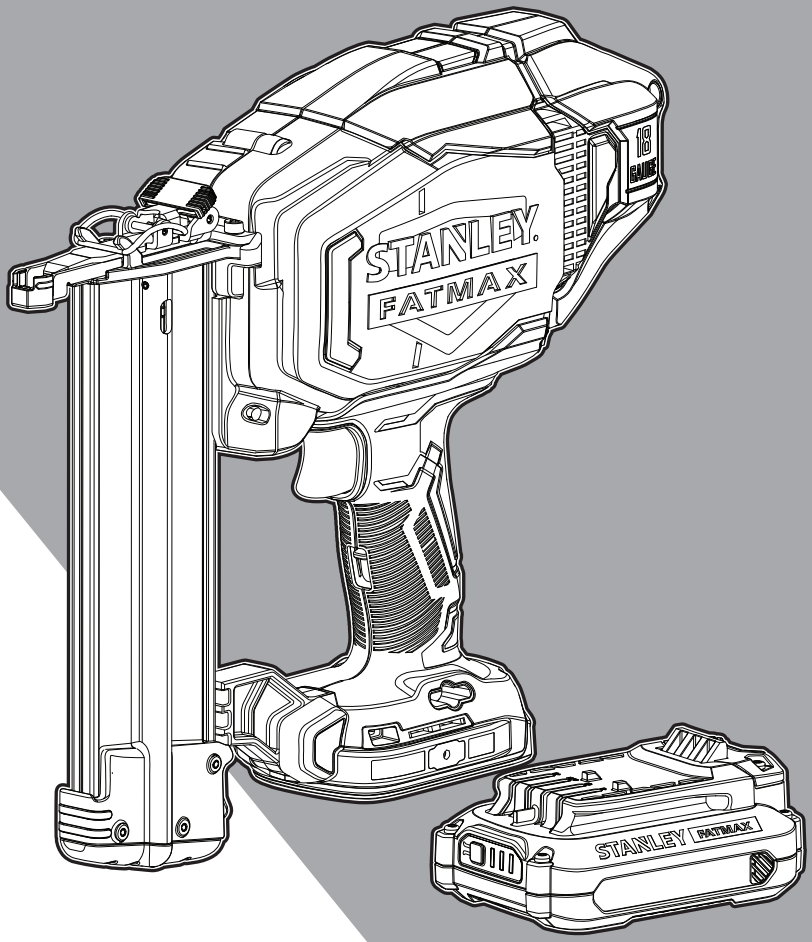

www.stanleytools-la.com

SCN618

Español *(Traducción de las instrucciones originales)* 6

Português *(Tradução das instruções originais)* 16

English ***(original instructions)*** 25

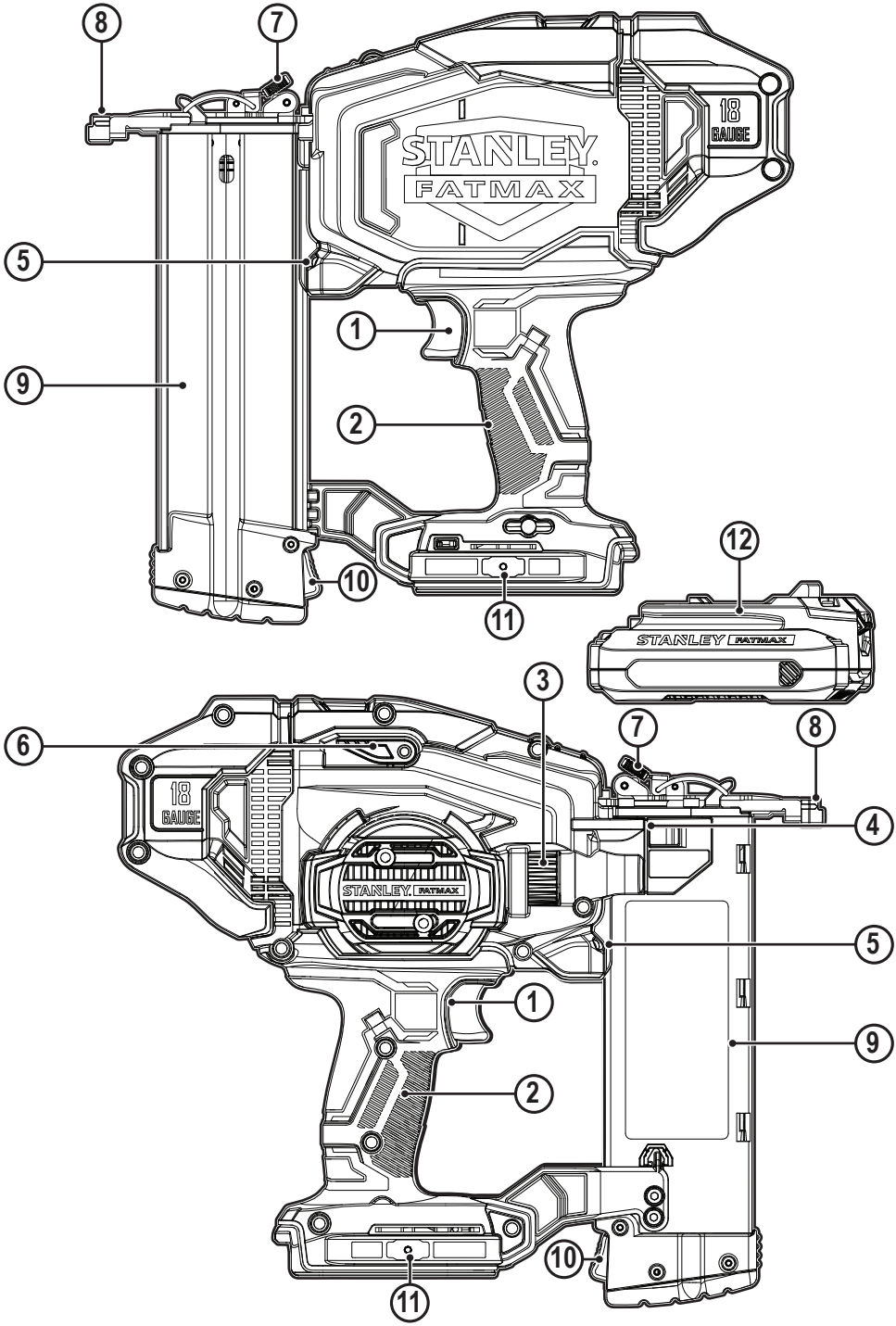
8
7
STANLEY
FATMAX
18
GAUGE
5
1
9
2
10
11
12
STANLEY FATMAX
3
6
7
8
4
18
GAUGE
STANLEY FATMAX
5
1
9
2
10
11

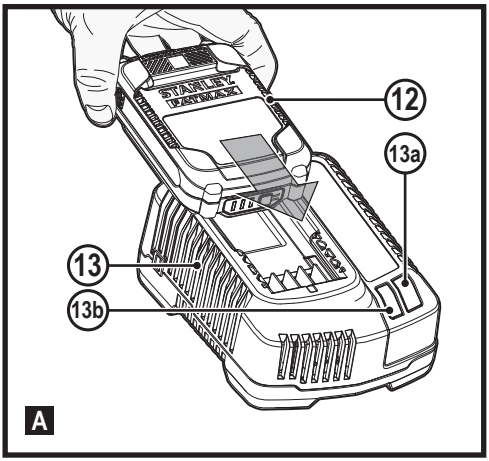
STANLEY
FATMAX
12
13a
13
13b
A

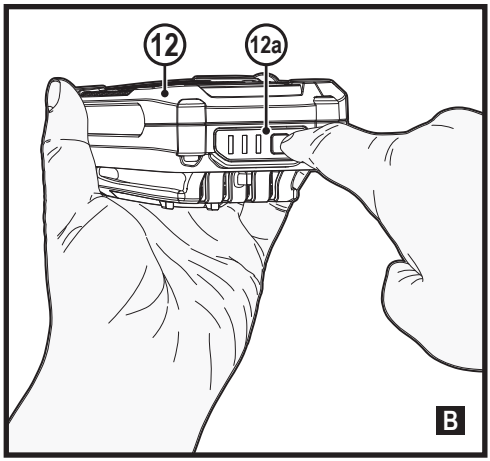
12
12a
B

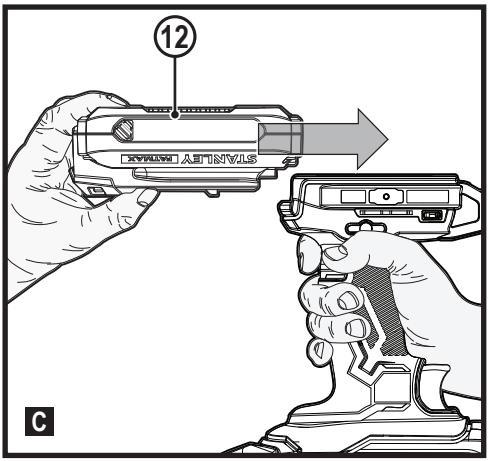
12
STANLEY FATMAX
C

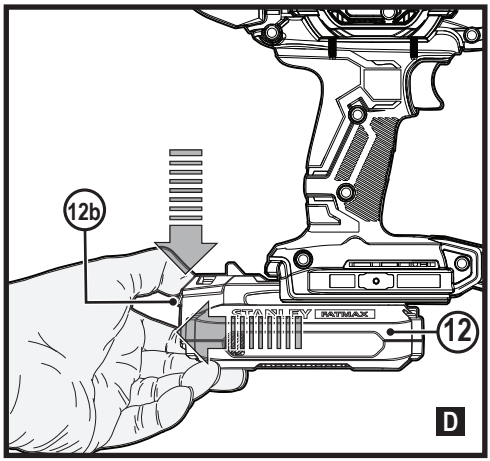
12b
STANLEY FATMAX
12
D

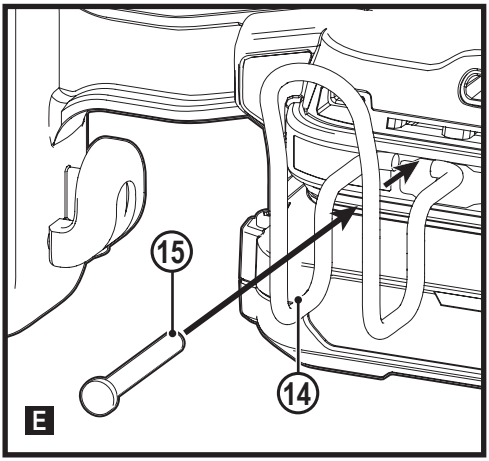
15
14
E

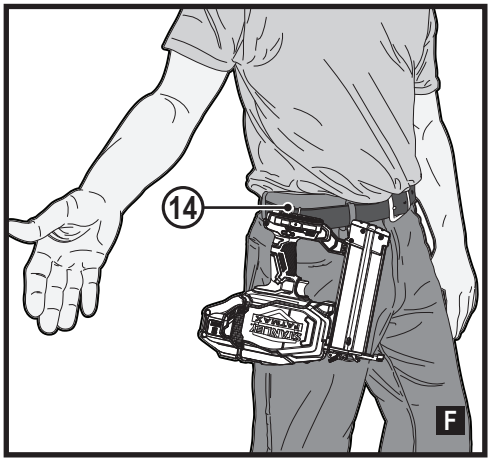
14
F

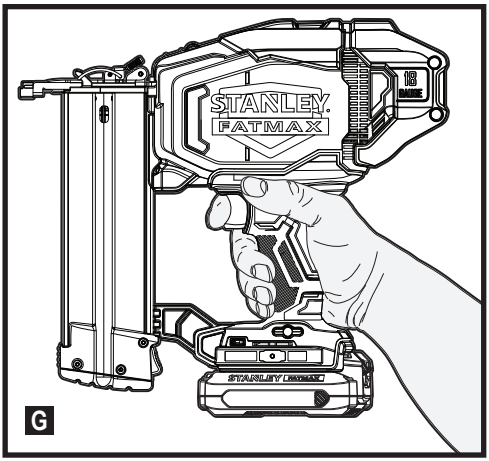
STANLEY
FATMAX
18
G

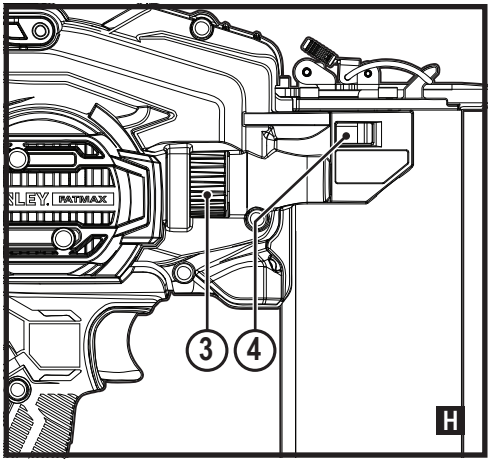
FATMAX
3
4
H

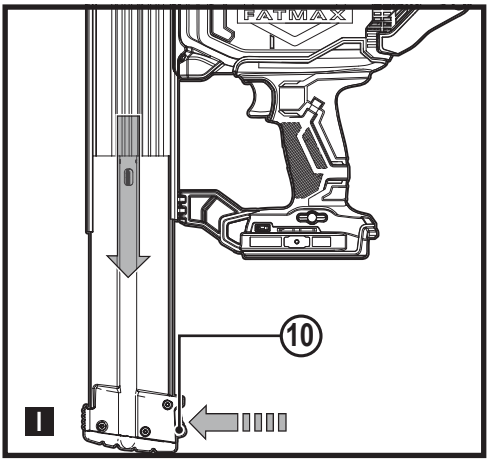
FATMAX
10
I

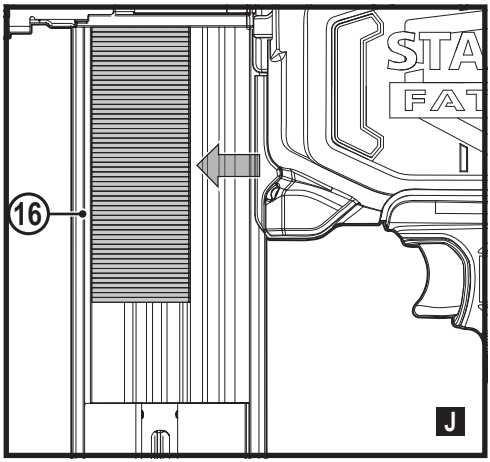
16
J

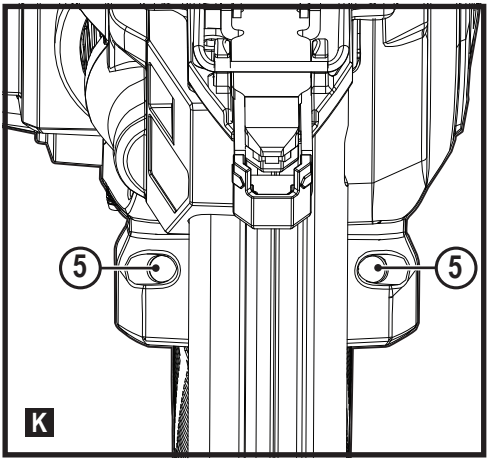
5
5
K

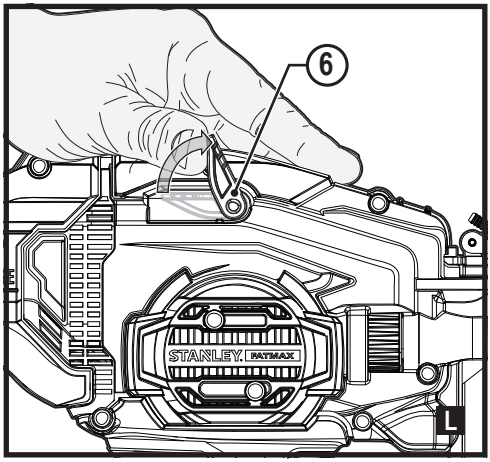
6
STANLEY
FATMAX
L

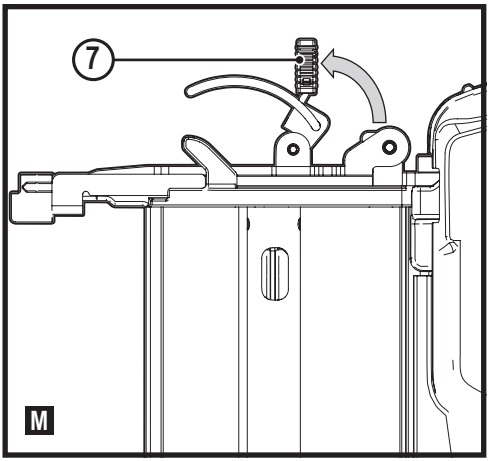

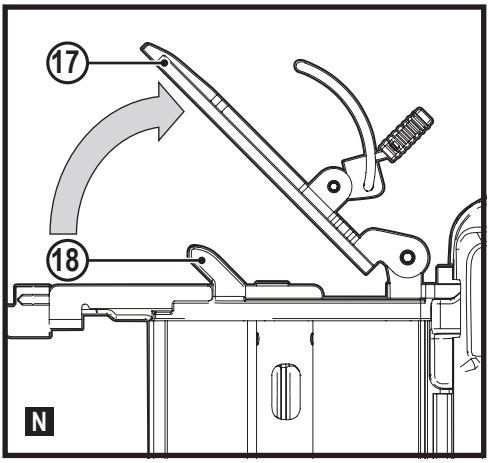

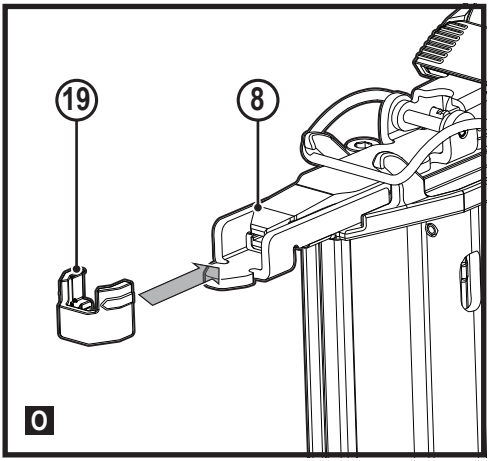

Uso previsto

Su clavadora a batería STANLEY SCN618 ha sido diseñada para clavar. Este aparato está destinado a usuarios profesionales y privados, no profesionales.

Instrucciones de seguridad

Advertencias generales de seguridad para herramientas eléctricas

¡Advertencia! Lea todas las advertencias de seguridad, instrucciones, ilustraciones y especificaciones provistas con esta herramienta eléctrica. El incumplimiento de las advertencias e instrucciones enumeradas a continuación puede provocar descargas eléctricas, incendios y/o lesiones graves.

Guarde todas las advertencias e instrucciones para referencia futura. El término "herramienta eléctrica" en todas las advertencias enumeradas a continuación se refiere a su herramienta eléctrica operada por la red eléctrica (con cable) o a su herramienta eléctrica operada por batería (inalámbrica).

1. **seguridad del area de trabajo**

a. **Mantenga el área de trabajo limpia y bien iluminada.** Las áreas desordenadas u oscuras invitan a los accidentes.

b. **No utilice herramientas eléctricas en atmósferas explosivas, como en presencia de líquidos, gases o polvos inflamables.** Las herramientas eléctricas crean chispas que pueden encender el polvo o los humos.

c. **Mantenga a los niños y transeúntes alejados mientras opera una herramienta eléctrica.** Las distracciones pueden hacer que pierda el control.

2. **Seguridad eléctrica**

a. **Los enchufes de las herramientas eléctricas deben coincidir con el tomacorriente.** Nunca modifique el enchufe de ninguna manera. No utilice enchufes adaptadores con herramientas eléctricas conectadas a tierra. Los enchufes no modificados y los tomacorrientes coincidentes reducirán el riesgo de descarga eléctrica.

b. **Evite el contacto del cuerpo con superficies conectadas a tierra o conectadas a tierra, como tuberías, radiadores, estufas y refrigeradores.** Existe un mayor riesgo de descarga eléctrica si su cuerpo está conectado a tierra o conectado a tierra.

c. **No exponga las herramientas eléctricas a la lluvia ni a la humedad.** Si entra agua en una herramienta eléctrica, aumentará el riesgo de descarga eléctrica.

d. **No maltrate el cable.** Nunca utilice el cable para transportar, tirar o desenchufar la herramienta eléctrica. Mantenga el cable alejado del calor, el aceite, los bordes

afilados o las piezas móviles. Los cables dañados o enredados aumentan el riesgo de descarga eléctrica.

e. **Cuando opere una herramienta eléctrica al aire libre, use un cable de extensión adecuado para uso al aire libre.** El uso de un cable adecuado para uso en exteriores reduce el riesgo de descarga eléctrica.

f. **Si es inevitable utilizar una herramienta eléctrica en un lugar húmedo, utilice un suministro protegido por un dispositivo de corriente residual (RCD).** El uso de un RCD reduce el riesgo de descarga eléctrica.

3. Seguridad personal

a. **Manténgase alerta, mire lo que está haciendo y use el sentido común cuando opere una herramienta eléctrica.** No use una herramienta eléctrica si está cansado o bajo la influencia de drogas, alcohol o medicamentos. Un momento de falta de atención mientras opera herramientas eléctricas puede resultar en lesiones personales graves.

b. **Use equipo de protección personal. Siempre use protección para los ojos.** El equipo de protección, como una máscara contra el polvo, zapatos de seguridad antideslizantes, un casco o protección para los oídos, utilizados para las condiciones apropiadas, reducirán las lesiones personales.

c. **Evite el arranque involuntario.** Asegúrese de que el interruptor esté en la posición de apagado antes de conectarlo a la fuente de alimentación y/o al paquete de baterías, levantar o transportar la herramienta. Transportar herramientas eléctricas con el dedo en el interruptor o energizar herramientas eléctricas que tienen el interruptor encendido invita a los accidentes.

d. **Retire cualquier llave o llave de ajuste antes de encender la herramienta eléctrica.** Una llave inglesa o una llave que se deje unida a una pieza giratoria de la herramienta eléctrica puede provocar lesiones personales.

e. **No se extralimite.** Mantenga la postura y el equilibrio en todo momento. Esto permite un mejor control de la herramienta eléctrica en situaciones inesperadas.

f. **Vístete apropiadamente.** No use ropa suelta ni joyas. Mantenga su cabello, ropa y guantes alejados de las piezas móviles. La ropa suelta, las joyas o el pelo largo pueden quedar atrapados en las piezas móviles.

g. **Si se proporcionan dispositivos para la conexión de las instalaciones de recolección y extracción de polvo, asegúrese de que estén conectados y se utilicen correctamente.** El uso de recolección de polvo puede reducir los peligros relacionados con el polvo.

h. **No permita que la familiaridad adquirida por el uso frecuente de Las herramientas le permiten volverse complaciente e ignorar Principios de seguridad de las herramientas.**
Una acción descuidada puede causar lesiones graves en una fracción de segundo.

4. Uso y cuidado de herramientas eléctricas

a. **No fuerce la herramienta eléctrica.** Utilice la herramienta eléctrica correcta para su aplicación.
La herramienta eléctrica correcta hará el trabajo mejor y de forma más segura al ritmo para el que fue diseñada.

b. **No use la herramienta eléctrica si el interruptor no la enciende y apaga.** Cualquier herramienta eléctrica que no se pueda controlar con el interruptor es peligrosa y debe repararse.

c. **Desconecte el enchufe de la fuente de alimentación y/o el paquete de baterías de la herramienta eléctrica antes de realizar ajustes, cambiar accesorios o almacenar herramientas eléctricas.** Estas medidas preventivas de seguridad reducen el riesgo de que la herramienta eléctrica arranque accidentalmente.

d. **Guarde las herramientas eléctricas inactivas fuera del alcance de los niños y no permita que personas que no estén familiarizadas con la herramienta eléctrica o estas instrucciones operen la herramienta eléctrica.** Las herramientas eléctricas son peligrosas en manos de usuarios no capacitados.

e. **Mantenimiento de herramientas eléctricas y accesorios.** Compruebe si hay piezas móviles desalineadas o atascadas, piezas rotas y cualquier otra condición que pueda afectar el funcionamiento de las herramientas eléctricas. Si está dañada, haga reparar la herramienta eléctrica antes de usarla. Muchos accidentes son causados por herramientas eléctricas mal mantenidas.

f. **Mantenga las herramientas de corte afiladas y limpias.** Las herramientas de corte bien mantenidas con filos afilados tienen menos probabilidades de atascarse y son más fáciles de controlar.

g. **Utilice la herramienta eléctrica, los accesorios y las puntas de la herramienta, etc. de acuerdo con estas instrucciones, teniendo en cuenta las condiciones de trabajo y el trabajo a realizar.** El uso de la herramienta eléctrica para operaciones diferentes a las previstas podría resultar en una situación peligrosa.

h. **Mantenga las manijas y las superficies de agarre secas, limpias y libre de aceite y grasa.** Mangos resbaladizos y agarre superficies no permiten el manejo y control seguro del herramienta en situaciones inesperadas.

5. Uso y cuidado de herramientas a batería

a. **Recargue solo con el cargador especificado por el fabricante.** Un cargador que sea adecuado para un tipo de paquete de baterías puede crear un riesgo de incendio cuando se usa con otro paquete de baterías.

b. **Use herramientas eléctricas solo con paquetes de**

baterías designados específicamente. El uso de cualquier otro paquete de baterías puede crear un riesgo de lesiones e incendio.

c. **Cuando el paquete de baterías no esté en uso, manténgalo alejado de otros objetos metálicos, como sujetapapeles, monedas, llaves, clavos, tornillos u otros objetos metálicos pequeños, que puedan hacer una conexión de un terminal a otro.** Hacer un cortocircuito entre los terminales de la batería puede causar quemaduras o un incendio.

d. **En condiciones abusivas, es posible que salga líquido de la batería; evitar el contacto.** Si ocurre contacto accidentalmente, enjuague con agua. Si el líquido entra en contacto con los ojos, busque además ayuda médica. El líquido expulsado de la batería puede causar irritación o quemaduras.

e. **No utilice una batería o una herramienta que esté dañada o modificada.** Las baterías dañadas o modificadas pueden exhibir un comportamiento impredecible que resulte en un incendio, explosión o riesgo de lesiones.

f. **No exponga el paquete de baterías ni la herramienta al fuego ni a temperaturas excesivas.** La exposición al fuego oa una temperatura superior a 130 °C puede provocar una explosión.

g. **Siga todas las instrucciones de carga y no cargue la batería o la herramienta fuera del rango de temperatura especificado en las instrucciones.** La carga incorrecta o a temperaturas fuera del rango especificado puede dañar la batería y aumentar el riesgo de incendio.

6. **Servicio**

a. **Haga que su herramienta eléctrica sea reparada por una persona calificada que utilice únicamente piezas de repuesto idénticas.** Esto garantizará que se mantenga la seguridad de la herramienta eléctrica.

b. **Nunca repare paquetes de BATERÍA dañados.** El servicio de los paquetes de BATERÍAS solo debe ser realizado por el fabricante o proveedores de servicio autorizados.

Advertencias de seguridad adicionales para herramientas eléctricas

- **Utilice los mangos auxiliares suministrados con la herramienta.** La pérdida de control puede causar lesiones personales.
- **Sujete la herramienta eléctrica por las superficies de agarre aisladas cuando realice una operación en la que el accesorio de corte pueda entrar en contacto con cables ocultos.**
  Un accesorio de corte que entre en contacto con un cable "con corriente" puede hacer que las partes metálicas expuestas de la herramienta eléctrica estén "con corriente" y podría provocar una descarga eléctrica al operador.
- **Sujete la herramienta eléctrica por las superficies de agarre aisladas cuando realice una operación en la que el sujetador pueda entrar en contacto con cables ocultos.** Los sujetadores que hacen contacto con un cable "vivo" pueden hacer que las partes metálicas expuestas de la herramienta eléctrica estén "vivas" y podrían causar una descarga eléctrica al operador.
- **Use abrazaderas u otra forma práctica de asegurar y sostener la pieza de trabajo en una plataforma estable.** Sostener el trabajo con la mano o contra su cuerpo lo deja inestable y puede provocar la pérdida de control.
- **Antes de perforar paredes, pisos o techos, verifique la ubicación del cableado y las tuberías.**
- **Evite tocar la punta de una broca justo después de taladrar, ya que puede estar caliente.**
- **El uso previsto se describe en este manual de instrucciones.** El uso de cualquier accesorio o complemento o la realización de cualquier operación con esta herramienta que no sean los recomendados en este manual de instrucciones puede presentar un riesgo de lesiones personales y/o daños a la propiedad.

Seguridad de los demás

- Nunca permita que niños, personas con capacidades físicas, sensoriales o mentales reducidas o falta de experiencia y conocimiento o personas que no estén familiarizadas con estas instrucciones usen la máquina,
- Las regulaciones locales pueden restringir la edad del operador.
- Nunca opere la máquina mientras haya personas, especialmente niños o mascotas cerca.

Instrucciones de seguridad adicionales para clavadoras inalámbricas

- **Utilice siempre gafas de seguridad.**
- **Siempre use protección para los oídos.**
- **Utilice únicamente sujetadores del tipo especificado en el manual.**
- **No utilice soportes para montar la herramienta en un apoyo.**
- **No desmonte ni bloquee ninguna pieza de la herramienta de colocación de sujetadores, como el disparador por contacto.**
- **Antes de cada operación comprobar que las condiciones de seguridad y mecanismo de disparo funciona correctamente y que todas las tuercas y pernos están apretados.**
- **No utilice la herramienta como un martillo.**
- **No utilice la herramienta en una escalera.**
- **Nunca apunte con ninguna herramienta operativa para colocar sujetadores hacia usted o hacia cualquier otra**

persona.

- **Mientras trabaja, sostenga la herramienta de tal manera que no pueda causar lesiones en la cabeza o el cuerpo en caso de un posible retroceso debido a una interrupción en el suministro de energía o áreas duras dentro de la pieza de trabajo.**
- **Nunca accione la herramienta de conducción de sujetadores en el espacio libre.**
- **En la zona de trabajo, transporte la herramienta en el lugar de trabajo utilizando una sola empuñadura y nunca con el gatillo accionado.**
- **Considere las condiciones en el área de trabajo Los sujetadores pueden penetrar piezas de trabajo delgadas o deslizarse por las esquinas y los bordes de la pieza de trabajo y, por lo tanto, poner en riesgo a las personas.**
- **No coloque sujetadores cerca del borde de la pieza de trabajo.**
- **No coloque sujetadores encima de otros sujetadores.**
- **Siempre asuma que la herramienta contiene sujetadores.** El manejo descuidado de la clavadora puede resultar en disparos inesperados de sujetadores y lesiones personales.
- **No apunte la herramienta hacia usted ni hacia nadie que esté cerca.** La activación inesperada descargará el sujetador y causará lesiones.
- **No accione la herramienta a menos que esté colocada firmemente contra la pieza de trabajo.** Si la herramienta no está en contacto, el sujetador puede desviarse de su objetivo.
- **Desconecte la herramienta de la fuente de alimentación cuando el sujetador se atasque en la herramienta.** Al retirar un sujetador atascado, la clavadora puede activarse accidentalmente si está enchufada.
- **No utilice esta herramienta para sujetar cables eléctricos.** No está diseñado para la instalación de cables eléctricos y puede dañar el aislamiento de los cables eléctricos y causar descargas eléctricas o riesgos de incendio.

Riesgos residuales

Pueden surgir riesgos residuales adicionales al usar la herramienta que pueden no estar incluidos en las advertencias de seguridad adjuntas.
Estos riesgos pueden surgir del mal uso, uso prolongado, etc. Incluso con la aplicación de las normas de seguridad pertinentes y la implementación de dispositivos de seguridad, no se pueden evitar ciertos riesgos residuales. Éstas incluyen:

- Lesiones causadas por tocar cualquier pieza giratoria/móvil.
- Lesiones causadas al cambiar cualquier pieza, cuchillas o accesorios.
- Lesiones causadas por el uso prolongado de una herramienta. Cuando utilice cualquier herramienta durante períodos prolongados, asegúrese de tomar descansos regulares.
- Deterioro de la audición.
- Peligros para la salud causados por respirar el polvo generado al usar su herramienta (ejemplo: trabajar con madera, especialmente roble, haya y MDF).

Ruido y vibración

Los valores de emisión de ruido y vibraciones declarados en los datos técnicos y la declaración de conformidad se han medido de acuerdo con un método de prueba estándar proporcionado por EN62841 y pueden usarse para comparar una herramienta con otra. El valor declarado de emisión de ruido y vibraciones también puede utilizarse en una evaluación preliminar de la exposición.
¡Advertencia! El valor de emisión de ruido y vibraciones durante el uso real de la herramienta eléctrica puede diferir del valor declarado dependiendo de las formas en que se utilice la herramienta. El nivel de ruido y vibración puede aumentar por encima del nivel indicado.
Al evaluar la exposición al ruido y las vibraciones para determinar las medidas de seguridad exigidas por 2002/44/EC para proteger a las personas que utilizan regularmente herramientas eléctricas en el trabajo, se debe considerar una estimación de la exposición al ruido y las vibraciones, las condiciones reales de uso y la forma en que se usa la herramienta, incluida la consideración de todas las partes del ciclo operativo, como los momentos en que la herramienta está apagada y cuando está inactiva, además del tiempo de activación.

Etiquetas en la herramienta

Los siguientes símbolos se muestran en la herramienta junto con el código de fecha:

¡Advertencia! Para reducir el riesgo de lesiones, el usuario debe leer el manual de instrucciones.

¡Advertencia! Para reducir el riesgo de lesiones, el usuario debe usar protección para los oídos y los ojos.

Precaución: No mire fijamente a la lámpara en funcionamiento.

Para iluminar la superficie de trabajo inmediata, así como un indicador de batería baja y un indicador de clavo atascado.

Mantenga las manos y partes del cuerpo alejadas de zona de trabajo inmediata.

Instrucciones de seguridad adicionales para baterías y cargadores

Baterías

- Nunca intente abrir por ningún motivo.
- No exponga la batería al agua.
- No almacene en lugares donde la temperatura pueda exceder los 40 °C.
- Cargue solo a temperaturas ambiente entre 10 °C y 40 °C.
- Cuando se deshaga de las pilas, siga las instrucciones dadas en la sección "Protección del medio ambiente".
- No dañe ni deforme el paquete de baterías mediante perforaciones o impactos, ya que esto puede crear un riesgo de lesiones e incendio.
- No cargue baterías dañadas.
- En condiciones extremas, pueden producirse fugas de la batería. Cuando observe líquido en las pilas Limpie con cuidado el líquido con un paño. Evite el contacto con la piel.
- En caso de contacto con la piel o los ojos, siga las instrucciones a continuación.

¡Advertencia! El líquido de la batería puede causar lesiones personales o daños a la propiedad. En caso de contacto con la piel, enjuague inmediatamente con agua. Si se produce enrojecimiento, dolor o irritación, busque atención médica. En caso de contacto con los ojos, enjuague inmediatamente con agua limpia y busque atención médica.

No intente cargar baterías dañadas

Cargadores

- Utilice su cargador STANLEY únicamente para cargar el batería en la herramienta con la que se suministró. Otro las baterías podrían explotar, causando lesiones personales y daños.
- Nunca intente cargar baterías no recargables.
- Haga que se reemplacen inmediatamente los cables defectuosos.
- No exponga el cargador al agua.
- No abra el cargador.
- No pruebe el cargador.

Símbolos en el cargador

El cargador está diseñado para uso en interiores únicamente.

Lea el manual de instrucciones antes de usar.

Seguridad eléctrica

Su adaptador tiene doble aislamiento; por lo tanto, no se requiere cable de tierra. Compruebe siempre que la tensión de red corresponda a la tensión de la placa de características. Nunca intente reemplazar la unidad adaptadora con un enchufe de red normal.

Características

Este aparato incluye algunas o todas las siguientes características.

1. interruptor de gatillo
2. Interruptor de bloqueo del gatillo
3. Rueda de ajuste de profundidad
4. Indicador de ajuste de profundidad
5. Indicador de luces de trabajo/batería baja/atasco/bloqueo
6. Palanca de liberación de calado
7. Pestillo de despeje de atascos
8. Viaje de contacto
9. Revista
10. Pestillo de empuje
11. Ubicación de la fijación de accesorios
12. Batería

Usar

¡Advertencia! Deje que la herramienta trabaje a su propio ritmo.
No sobrecargue.

Carga de la batería (Fig. A)

La batería debe cargarse antes del primer uso y siempre que no produzca suficiente energía en trabajos que antes se hacían fácilmente.
La batería puede calentarse durante la carga; esto es normal y no indica un problema.
¡Advertencia! No cargue la batería a temperaturas ambiente inferiores a 10 °C o superiores a 40 °C. Temperatura de carga recomendada: aprox. 24 °C.
Nota: El cargador no cargará una batería si la temperatura de la celda está por debajo de los 10 °C o por encima de los 40 °C aproximadamente.
La batería debe dejarse en el cargador y el cargador comenzará a cargarse automáticamente cuando la temperatura de la celda se caliente o se enfríe.

Nota: Para garantizar el máximo rendimiento y vida útil de los paquetes de baterías de iones de litio, cárguelos por completo antes de usarlos por primera vez.

- Enchufe el cargador (13) en un tomacorriente apropiado antes de insertar el paquete de baterías (12).

- La luz verde de carga (13a) parpadeará continuamente indicando que el proceso de carga ha comenzado.
- La finalización de la carga se indicará con la luz verde de carga (13a) que permanecerá ENCENDIDA de forma continua. El paquete de baterías (12) está completamente cargado y puede retirarse y usarse en este momento o dejarse en el cargador (13).
- Cargue las baterías descargadas en 1 semana. La vida útil de la batería disminuirá considerablemente si se almacena descargada.

Modos LED del cargador

	Cargando: LED verde intermitente	
	Completamente cargado: LED verde Sólido	
	Retraso del paquete frío/ caliente: LED verde intermitente LED rojo Sólido	

Nota: Los cargadores compatibles no cargarán una batería defectuosa. El cargador indicará un paquete de batería defectuoso al negarse a encender.
Nota: Esto también podría significar un problema con un cargador. Si el cargador indica un problema, lleve el cargador y la batería a un centro de servicio autorizado para que los prueben.

Dejar la batería en el cargador

El cargador y la batería se pueden dejar conectados con el LED encendido indefinidamente. El cargador mantendrá la batería fresca y completamente cargada.

Retraso del paquete frío/caliente

Cuando el cargador detecta una batería que está demasiado caliente o demasiado fría, inicia automáticamente un Retraso de paquete caliente/frío, el LED verde (13a) parpadeará de forma intermitente, mientras que el LED rojo (13b) permanecerá encendido de forma continua, suspendiendo la carga hasta que se complete la batería. batería ha alcanzado una temperatura adecuada. entonces el cargador cambia automáticamente al modo de carga del paquete. Esta función garantiza la máxima duración de la batería.

Indicador de estado de carga de la batería (Fig. B)

La batería incluye un indicador de estado de carga para determinar rápidamente la duración de la batería, como se muestra en la figura B. Al presionar el botón de estado de carga (12a), puede ver fácilmente la carga restante en la batería, como se ilustra en la figura B.

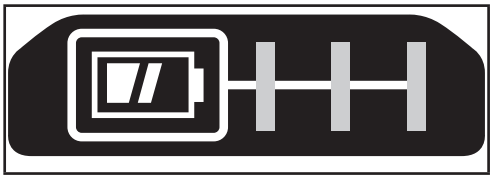

Instalación y extracción del paquete de baterías de la herramienta

¡Advertencia! Asegúrese de que el botón de bloqueo esté activado para evitar que se active el interruptor antes de quitar o instalar la batería.

Para instalar el paquete de baterías (Fig. C)

- Inserte el paquete de baterías firmemente en la herramienta hasta que se escuche un clic audible, como se muestra en la figura C. Asegúrese de que el paquete de baterías esté completamente asentado y trabado en su posición.

Para quitar el paquete de baterías (Fig. D)

- Presione el botón de liberación de la batería (12b) como se muestra en la figura D y extraiga el paquete de baterías de la herramienta.

Gancho colgante (Fig. E, F)

¡Advertencia! Quite los clavos del cargador antes de hacer cualquier ajustes o mantenimiento de esta herramienta. El no hacerlo puede resultar en lesiones graves.
¡Advertencia! Para reducir el riesgo de lesiones personales graves, coloque el botón de avance/retroceso en la posición de bloqueo o apague la herramienta y desconecte el paquete de baterías antes de hacer cualquier ajuste o remoción/ instalación de accesorios o accesorios. Una puesta en marcha accidental puede causar lesiones.
¡Advertencia! Para reducir el riesgo de lesiones personales graves, asegúrese de el tornillo (15) que sostiene el gancho para colgar está seguro.
Precaución: Cuando no esté en uso, coloque la herramienta de costado sobre una superficie estable.
superficie donde no cause un peligro de tropiezo o caída. Algunas herramientas con paquetes de baterías grandes se pararán en posición vertical sobre la batería, pero puede volcarse fácilmente.
Nota: Cuando coloque o reemplace el gancho para colgar (14), use únicamente el tornillo (15) que se proporciona. Asegúrese de asegurar Ajustar el tornillo.
Si no se desea el gancho en absoluto, se puede quitar de la herramienta.

Para mover el gancho de colgar, quite el tornillo (15) que sujeta el cuelgue el gancho (14) en su lugar.
Nota: Hay disponibles varios ganchos para pared de rieles y configuraciones de almacenamiento.
Visite nuestro sitio web www.stanley.eu/3 para obtener más información.

Operación

¡Advertencia! Lea la sección titulada Advertencias de seguridad para clavadoras al principio de este manual. Siempre ojo y oído protección al operar esta herramienta.
Mantenga la clavadora apuntando lejos de usted y de los demás. Para una operación segura, complete los siguientes procedimientos y comprobaciones antes de cada uso de la clavadora.
¡Advertencia! Para reducir el riesgo de lesiones personales, desconecte el paquete de baterías de la herramienta y active el bloqueo del gatillo antes de realizar tareas de mantenimiento, quitar clavos atascados, abandonar el área de trabajo, mover la herramienta a otro lugar o entregar la herramienta a otra persona.
¡Advertencia! Mantenga los dedos LEJOS del gatillo cuando no utilice sujetadores para evitar disparos accidentales.
Nunca transporte la herramienta con el dedo en el gatillo.

- Utilice protección adecuada para los ojos, los oídos y las vías respiratorias.
- Retire el paquete de baterías de la herramienta y active el bloqueo del gatillo.
- Bloquee el empujador en la posición trasera y retire todas las tiras de clavos del cargador.
- Verifique el funcionamiento suave y adecuado de los conjuntos de disparo por contacto y empujador.
  No use la herramienta si alguno de los ensamblajes no funciona correctamente.
- Nunca utilice una herramienta que tenga piezas dañadas.

Warning! Operate the tool with fasteners at a rate not exceed 30 times/min.

Para operar la clavadora

¡Advertencia! El disparador de contacto debe presionarse seguido de un tirón completo del gatillo para cada clavo seguido de una liberación tanto del disparador de contacto como del disparador después de cada clavo.
¡Advertencia! Siempre se debe quitar la batería y activar el bloqueo del gatillo siempre que se realicen ajustes o cuando la herramienta no esté en uso.

- Presione completamente el disparador de contacto contra la superficie de trabajo.
- Apriete completamente el gatillo y el motor arrancará. (el clavo se clavará en la superficie de trabajo).
- Suelte el gatillo.
- Levante el disparo por contacto de la superficie de trabajo.
- Repita los 4 pasos anteriores para la próxima aplicación.

Preparando la herramienta

¡Advertencia! NUNCA rocíe ni aplique de ninguna otra forma aceite, lubricantes o disolventes de limpieza en el interior de la herramienta. Esto puede afectar seriamente la vida útil y el rendimiento de la herramienta.
¡Advertencia! Siempre se debe quitar la batería y activar el bloqueo del gatillo siempre que se realicen ajustes o cuando la herramienta no esté en uso.

- Lea la sección de instrucciones de seguridad de este manual.
- Use protección para los ojos y los oídos.
- Retire la batería de la herramienta y cárguela por completo.
- Asegúrese de que el cargador esté vacío de todos los sujetadores.
- Verifique el funcionamiento suave y adecuado de los conjuntos de disparo por contacto y empujador. No use la herramienta si alguno de los ensamblajes no funciona correctamente.
- Mantenga la herramienta apuntando lejos de usted y de los demás.
- Inserte el paquete de baterías completamente cargado.

Posición correcta de la mano (Fig. G)

¡Advertencia! Para reducir el riesgo de lesiones personales graves, SIEMPRE use la posición correcta de las manos como se muestra en la figura G.
¡Advertencia! Para reducir el riesgo de lesiones personales graves, SIEMPRE sostenga firmemente en previsión de una reacción repentina.
La posición adecuada de la mano requiere una mano en el mango principal.

Profundidad de ajuste (Fig. H)

La profundidad a la que se introduce el sujetador se puede ajustar usando la rueda de ajuste de profundidad (3) en el costado de la herramienta.
¡Advertencia! Para reducir el riesgo de lesiones graves por activación accidental al intentar ajustar la profundidad, siempre:

- Retire el paquete de baterías.
- Active el bloqueo del gatillo.
- Evite el contacto con el gatillo durante los ajustes.

Los ajustes de profundidad están en una escala móvil (4).
El lado izquierdo indica lo más profundo y el lado derecho lo menos profundo.

- Para clavar un clavo más profundo, gire la rueda de ajuste de profundidad (3) hacia abajo. Esto deslizará el indicador de ajuste de profundidad (4) hacia la izquierda en la escala.

- Para clavar un clavo menos profundo, gire la rueda de ajuste de profundidad (3) hacia arriba. Esto deslizará el indicador de ajuste de profundidad (4) hacia la derecha en la escala.

Carga y descarga de la herramienta (Fig. I, J)

¡Advertencia! Mantenga la herramienta apuntando lejos de usted y de los demás. Se pueden producir lesiones personales graves.
¡Advertencia! Nunca cargue clavos con el disparo por contacto o el gatillo activado.
¡Advertencia! Retire siempre el paquete de baterías antes de cargar o descargar clavos.
¡Advertencia! Siempre se debe quitar la batería y activar el bloqueo del gatillo siempre que se realicen ajustes o cuando la herramienta no esté en uso.

Cargando la herramienta

- Presione el pestillo del empujador (10) y tire del cargador hacia abajo.
- Inserte sujetadores en el costado del cargador. Asegúrese de que las puntas de los sujetadores estén colocadas hacia el frente del cargador, debajo de la guía para clavos (16) en el canal para clavos.
- Empuje el cargador para cerrarlo hasta que encaje en su lugar.

¡Advertencia! Mantenga los dedos alejados del empujador para evitar lesiones.

Descarga de la herramienta

¡Advertencia! Siempre se debe quitar la batería y activar el bloqueo del gatillo siempre que se realicen ajustes o cuando la herramienta no esté en uso.

- Presione el pestillo del empujador de clavos y tire del cargador hacia abajo.
- Incline la herramienta hacia arriba hasta que los clavos se deslicen libremente fuera del revista
- Abra la puerta para despejar atascos (7) en la boquilla para verificar que no queden clavos.

Luces de trabajo (Fig. K)

Hay luces de trabajo (5) ubicadas a cada lado de la clavadora. Las luces de trabajo se encienden al presionar el disparador de contacto.
Nota: Estas luces de trabajo son para iluminar la superficie de trabajo inmediata y no están diseñadas para usarse como linternas.

Indicador de batería baja:

La luz de trabajo del lado izquierdo parpadeará cuatro veces consecutivas y luego se apagará para indicar batería baja.

Indicador de clavo atascado:

La luz de trabajo del lado derecho parpadeará continuamente si un clavo se atasca en la boquilla (consulte Cómo quitar un clavo atascado).

Liberación de calado (Fig. L)

¡Advertencia! Si se produce un atasco, la herramienta se desactivará sola y le pedirá que la reinicie. Para hacerlo, siga las instrucciones para eliminar una condición de estancamiento. A continuación, extraiga el paquete de baterías y luego vuelva a insertar el paquete de baterías. La herramienta ya estará operativa.
Si la clavadora se usa en una aplicación rigurosa donde todos energía disponible en el motor se utiliza para impulsar un sujetador, la herramienta puede atascarse. La cuchilla impulsora no completó el ciclo de manejo y el indicador de atasco/bloqueo parpadeará.
Gire la palanca de liberación de bloqueo (6) en la herramienta y el mecanismo se liberará como se muestra en la figura L.
¡Nota! La herramienta se desactivará sola y no se reiniciará hasta que se haya retirado y vuelto a colocar el paquete de baterías. Si la unidad continúa deteniéndose, revise el material y la longitud del sujetador para asegurarse de que no sea una aplicación demasiado rigurosa. si el conductor
la hoja no vuelve automáticamente a la posición inicial después de girar la palanca de liberación de bloqueo, proceda a "quitar un clavo atascado".

Limpieza de un clavo atascado (Fig. M, N)

¡Advertencia! Para reducir el riesgo de lesiones personales, desconecte el paquete de baterías de la herramienta y active el bloqueo del gatillo antes de realizar el mantenimiento o quitar un clavo atascado.
Si un clavo se atasca en la boquilla, mantenga la herramienta apuntando lejos de usted y siga estas instrucciones para despejar:

- Retire el paquete de baterías de la herramienta y active el bloqueo del gatillo.

- Retire los clavos cargados. Consulte Carga y descarga de la herramienta.
- Levante el pestillo de despeje de atascos 7 y luego tire hacia arriba para abrir la puerta delantera 17 .
- Retire el clavo torcido, utilizando pinzas si es necesario.
- Si la cuchilla del impulsor está en la posición hacia abajo, gire la palanca de liberación de bloqueo 6 usando suficiente fuerza para deslizarla completamente hacia el otro extremo de la ranura en las carcasas.
- Cierre la puerta delantera y enganche el pasador de seguridad debajo de los dos brazos 18 en la boquilla. Empuje el pestillo hasta que encaje en su lugar.
- Vuelva a insertar la batería.

¡Advertencia! Si se produce un atasco, la herramienta se desactivará y le pedirá que la reinicie. Para hacerlo, siga las instrucciones para despejar el clavo atascado. A continuación, extraiga el paquete de baterías y luego vuelva a insertar el paquete de baterías. La herramienta ya estará operativa.
¡Nota! Si los clavos continúan atascándose con frecuencia en el viaje por contacto, haga reparar la herramienta en un centro de servicio STANLEY autorizado.

Operación en clima frío

Cuando opere herramientas a temperaturas bajo cero:

- Mantenga la herramienta lo más caliente posible antes de usarla.
- Accione la herramienta 5 o 6 veces en madera de desecho antes de usarla.

Operación en clima cálido

La herramienta debería funcionar normalmente. Sin embargo, mantenga la herramienta alejada de la luz solar directa, ya que el calor excesivo puede deteriorar los parachoques y otras piezas de goma, lo que resulta en un mayor mantenimiento.

No-mar tip (Fig. O)

La herramienta viene equipada con una punta de repuesto no-mar (19) ubicada en el lateral del cargador de clavos. Para reemplazar la almohadilla no-mar, simplemente retire la almohadilla antimarcha vieja y vuelva a colocar la nueva almohadilla antimarcha en el disparador de contacto (8).

Piezas de repuesto

¡Advertencia! Para reducir el riesgo de lesiones personales, desconecte el paquete de baterías de la herramienta y active el bloqueo del gatillo antes de realizar el mantenimiento o quitar un clavo atascado.
La herramienta viene equipada con una punta de repuesto que no se daña ubicada en el costado del cargador de clavos. Utilice únicamente piezas de repuesto idénticas. Para obtener una lista de piezas o pedir piezas, visite nuestro sitio web **de** servicio en www.stanley.eu/3co.uk.

También puede pedir repuestos a su tienda más cercana. Centro de Servicio de Fábrica STANLEY o Garantía Autorizada STANLEY.

Accesorios

¡Advertencia! Debido a que no se han probado con este producto accesorios distintos a los ofrecidos por STANLEY, el uso de dichos accesorios con esta herramienta podría ser peligroso. Para reducir el riesgo de lesiones, solo deben usarse con este producto los accesorios recomendados por STANLEY.
Los accesorios recomendados para usar con su herramienta son disponible a un costo adicional de su distribuidor local o autorizado centro de servicio.

Solución de problemas

Si su electrodoméstico parece no funcionar correctamente, siga las siguientes instrucciones.
Si esto no resuelve el problema, póngase en contacto con su agente de reparación STANLEY local.
¡Advertencia! Antes de continuar, desenchufe el aparato.

Problema	Causa posible	Solución posible
La unidad no arranca.	Paquete de batería no instalado correctamente. Paquete de batería no cargado. El bloqueo del gatillo es comprometido.	Verifique la instalación del paquete de baterías. Verifique los requisitos de carga del paquete de baterías. Desenganche el bloqueo del gatillo.
La herramienta no actuar. (Faros encendidos, el motor no funciona)	El motor deja de funcionar después de 2 segundos.	Operación normal; suelte el gatillo o dispare por contacto y vuelva a presionar.
La herramienta no se acciona. (Faros destellan)	Carga de batería baja o batería dañada.	Cargue o reemplace la batería.
La herramienta no se activa. (Los faros delanteros parpadean continuamente)	Sujetador atascado/ herramienta atascada. mecanismo atascado	Retire la batería, gire la palanca de liberación de la parada. Retire el sujetador atascado y vuelva a insertar el paquete de baterías. Consulte el centro de servicio autorizado.
La herramienta no se acciona. (Faros delanteros encendidos, motor en marcha, hoja impulsora atascada).		Consulte el centro de servicio autorizado.

Problema	Causa posible	Solución posible
La herramienta funciona, pero no no introduzca el sujetador por completo.	Carga de batería baja o batería dañada.	Cargue o reemplace la batería.
	El ajuste de profundidad es demasiado superficial.	Gire la rueda de ajuste de profundidad para un escenario más profundo.
	La herramienta no está firmemente aplicada a la pieza de trabajo.	Leer manual de instrucciones.
	El material y la longitud del sujetador son una aplicación demasiado rigurosa.	Elija el material apropiado o la longitud del sujetador.

Mantenimiento

Su electrodoméstico/herramienta con/sin cable STANLEY ha sido diseñado para funcionar durante un largo período de tiempo con un mantenimiento mínimo. El funcionamiento continuo y satisfactorio depende del cuidado adecuado de la herramienta/aparato y de la limpieza regular.

¡Advertencia! Apague y desenchufe el aparato antes de realizar cualquier limpieza.

- La suciedad y la grasa se pueden quitar del exterior del aparato con un paño.

¡Advertencia! NUNCA use solventes u otros productos químicos agresivos para limpiar las partes no metálicas del aparato. Estos productos químicos pueden debilitar los materiales utilizados en estas piezas. Utilice un paño humedecido únicamente con agua y jabón suave. Nunca permita que entre líquido dentro de la unidad; nunca sumerja ninguna parte de la unidad en un líquido.

¡Advertencia! NUNCA rocíe ni aplique de ninguna otra forma lubricantes o disolventes de limpieza en el interior de la herramienta. Esto puede afectar seriamente la vida útil y el rendimiento de la herramienta.

Notas de servicio

Este producto no es reparable por el usuario. No hay piezas reparables por el usuario dentro de la clavadora. Se requiere servicio en un centro de servicio autorizado para evitar daños a los componentes internos sensibles a la estática.

Protecting the environment

colección separada. Los productos y baterías marcados con este símbolo no deben desecharse con la basura doméstica normal.

Los productos y las baterías contienen materiales que se pueden recuperar o reciclar, lo que reduce la demanda de materias primas.

Recicle los productos eléctricos y las baterías de acuerdo con las disposiciones locales.

Más información está disponible en www.2helpU.com

Technical data

		SCN618 Type:2
Voltaje	V_{DC}	18 V (20 V MAX)
Tipo de Batería		Li-Ion
Modo de actuación		Sequential
Ángulo de la revista		Straight
Sin velocidad de carga	/min	9000
Impulsar la energía	approx	50 J
Peso (herramienta desnuda)	kg	2.43

Fasteners			
Longitud	mm		16 - 50
Diámetro del vástago	mm		1.27
Angle			Straight

Esta herramienta es una unidad básica pero se puede utilizar con los cargadores de la siguiente tabla.

Cargador		SC125	SC200	SC400	SC120
Voltaje de entrada	V_{CA}	**AR, B2** 220V **B3** 120V **BR** BIVOLT (127V | 220V)	**AR, B2** 220V **B3** 120V **BR** 127V	**AR, B2** 220V **B3** 120V **BR** 127V	**AR, B2** 220V **B3** 120V **BR** BIVOLT (127V | 220V)
Voltaje de salida	V_{CD}	18 V (20V MAX)	18 V (20V MAX)	18 V (20V MAX)	18 V (20V MAX)
Co-rriente	A	1.25	2	4	1.25

Esta herramienta es una unidad básica, pero se puede utilizar con las baterías de la siguiente tabla.

Batería		SB201	SB202	SB204	SB206
Voltaje	V_{DC}	18 V (20V MAX)	18 V (20V MAX)	18 V (20V MAX)	18 V (20V MAX)
Capacidad	Ah	1.5	2.0	4.0	6.0
Tipo		Ion de litio	Ion de litio	Ion de litio	Ion de litio

Información De Servicio

STANLEY ofrece una red completa de ubicaciones de servicio autorizadas y de propiedad de la compañía. Todos los Centros de Servicio STANLEY tienen personal capacitado para proporcionar a los clientes un servicio eficiente y confiable de herramientas eléctricas. Para obtener más información sobre nuestros centros de servicio autorizados y si necesita asesoramiento técnico, reparación o piezas de repuesto originales de fábrica, comuníquese con la ubicación de STANLEY más cercana, o visítenos en **www.stanleytools-la.com.**

Uso pretendido

Seu pregador sem fio STANLEY SCN618 foi projetado para pregar. Este aparelho destina-se a usuários profissionais e privados, não profissionais.

Instruções de segurança

Avisos gerais de segurança para ferramentas elétricas

Aviso! Leia todos os avisos de segurança, instruções, ilustrações e especificações fornecidas com esta ferramenta elétrica. O não cumprimento dos avisos e instruções listados abaixo pode resultar em choque elétrico, incêndio e/ou ferimentos graves.

Guarde todos os avisos e instruções para referência futura. O termo "ferramenta elétrica" em todos os avisos listados abaixo refere-se à sua ferramenta elétrica operada por rede elétrica (com fio) ou ferramenta elétrica operada por bateria (sem fio).

1. Segurança da área de trabalho

a. **Mantenha a área de trabalho limpa e bem iluminada.** Áreas desordenadas ou escuras convidam a acidentes.

b. **Não opere ferramentas elétricas em atmosferas explosivas, como na presença de líquidos, gases ou poeira inflamáveis.** As ferramentas elétricas criam faíscas que podem inflamar a poeira ou fumaça.

c. **Mantenha crianças e espectadores afastados enquanto estiver operando uma ferramenta elétrica.** As distrações podem fazer com que você perca o controle.

2. Segurança elétrica

a. **Os plugues das ferramentas elétricas devem corresponder à tomada.** Nunca modifique o plugue de forma alguma. Não use nenhum plugue adaptador com ferramentas elétricas aterradas. Plugues não modificados e tomadas correspondentes reduzirão o risco de choque elétrico.

b. **Evite contato corporal com superfícies aterradas ou aterradas, como tubos, radiadores, fogões e refrigeradores.** Existe um risco aumentado de choque elétrico se seu corpo estiver aterrado ou aterrado.

c. **Não exponha ferramentas elétricas à chuva ou condições úmidas.** A entrada de água em uma ferramenta elétrica aumentará o risco de choque elétrico.

d. **Não abuse do cordão.** Nunca use o cabo para carregar, puxar ou desligar a ferramenta elétrica. Mantenha o cabo longe do calor, óleo, bordas afiadas ou partes móveis. Cabos danificados ou emaranhados aumentam o risco de choque elétrico.

e. **Ao operar uma ferramenta elétrica ao ar livre, use um cabo de extensão adequado para uso externo.** O uso de um cabo adequado para uso externo reduz o risco de choque elétrico.

f. **Se for inevitável operar uma ferramenta elétrica em um local úmido, use uma fonte protegida por dispositivo de corrente residual (RCD).** O uso de um RCD reduz o risco de choque elétrico.

3. Segurança pessoal

a. **Fique alerta, observe o que está fazendo e use o bom senso ao operar uma ferramenta elétrica.** Não use uma ferramenta elétrica se estiver cansado ou sob a influência de drogas, álcool ou medicamentos. Um momento de desatenção ao operar ferramentas elétricas pode resultar em ferimentos graves.

b. **Use equipamentos de proteção individual. Sempre use proteção para os olhos.** Equipamentos de proteção como máscara contra poeira, sapatos de segurança antiderrapantes, capacete ou proteção auditiva usados para condições apropriadas reduzirão os ferimentos pessoais.

c. **Evite partida involuntária. Certifique-se de que o interruptor esteja na posição desligada antes de conectar à fonte de alimentação e/ou bateria, pegar ou carregar a ferramenta.** Carregar ferramentas elétricas com o dedo no interruptor ou energizar ferramentas elétricas com o interruptor ligado é um convite a acidentes.

d. **Remova qualquer chave de ajuste ou chave inglesa antes de ligar a ferramenta elétrica.** Uma chave inglesa ou uma chave deixada presa a uma parte rotativa da ferramenta elétrica pode resultar em ferimentos pessoais.

e. **Não exagere.** Mantenha os pés e o equilíbrio adequados o tempo todo. Isso permite um melhor controle da ferramenta elétrica em situações inesperadas.

f. **Vista-se adequadamente.** Não use roupas largas ou joias. Mantenha seu cabelo, roupas e luvas longe de peças móveis. Roupas largas, joias ou cabelos compridos podem ficar presos nas peças móveis.

g. **Se forem fornecidos dispositivos para a conexão de instalações de extração e coleta de pó, certifique-se de que estejam conectados e usados corretamente.** O uso da coleta de poeira pode reduzir os perigos relacionados à poeira.

h. **Não deixe que a familiaridade adquirida com o uso frequente de ferramentas permitem que você se torne complacente e ignore princípios de segurança de ferramentas.** Uma ação descuidada pode causar ferimentos graves em uma fração de segundo.

4. Uso e cuidados com ferramentas elétricas

a. **Não force a ferramenta elétrica.** Use a ferramenta elétrica correta para sua aplicação. A ferramenta elétrica correta fará o trabalho melhor e com mais segurança na velocidade para a qual foi projetada.
b. **Não use a ferramenta elétrica se o interruptor não ligar e desligar.** Qualquer ferramenta elétrica que não possa ser controlada com o interruptor é perigosa e deve ser consertada.
c. **Desconecte o plugue da fonte de alimentação e/ou a bateria da ferramenta elétrica antes de fazer qualquer ajuste, trocar acessórios ou armazenar ferramentas elétricas.** Tais medidas preventivas de segurança reduzem o risco de ligar a ferramenta elétrica acidentalmente.
d. **Guarde as ferramentas elétricas inativas fora do alcance de crianças e não permita que pessoas não familiarizadas com a ferramenta elétrica ou com estas instruções operem a ferramenta elétrica.** Ferramentas elétricas são perigosas nas mãos de usuários não treinados.
e. **Faça a manutenção de ferramentas elétricas e acessórios.** Verifique se há desalinhamento ou emperramento de peças móveis, quebra de peças e qualquer outra condição que possa afetar a operação das ferramentas elétricas. Se estiver danificada, conserte a ferramenta elétrica antes de usá-la. Muitos acidentes são causados por ferramentas elétricas mal conservadas.
f. **Mantenha as ferramentas de corte afiadas e limpas.** Ferramentas de corte mantidas adequadamente com arestas de corte afiadas têm menos probabilidade de emperrar e são mais fáceis de controlar.
g. **Use a ferramenta elétrica, acessórios e brocas etc. de acordo com estas instruções, levando em consideração as condições de trabalho e o trabalho a ser executado.** O uso da ferramenta elétrica para operações diferentes daquelas pretendidas pode resultar em uma situação perigosa.
h. **Mantenha as pegas e superfícies de agarrar secas, limpas e livre de óleo e graxa.** Alças escorregadias e agarrar superfícies não permitem o manuseio seguro e o controle do ferramenta em situações inesperadas.

5. **Battery tool use and care**
a. **Recharge only with the charger specified by the manufacturer.** A charger that is suitable for one type of battery pack may create a risk of fire when used with another battery pack.
b. **Use power tools only with specifically designated battery packs.** Use of any other battery packs may create a risk of injury and fire.
c. **When battery pack is not in use, keep it away from other metal objects, like paper clips, coins, keys, nails, screws, or other small metal objects, that can make a connection from one terminal to another.** Shorting the battery terminals together may cause burns or a fire.
d. **Under abusive conditions, liquid may be ejected from the battery; avoid contact. If contact accidentally occurs, flush with water. If liquid contacts eyes, additionally seek medical help.** Liquid ejected from the battery may cause irritation or burns.
e. **Do not use a battery pack or tool that is damaged or modified.** Damaged or modified batteries may exhibit unpredictable behaviour resulting in fire, explosion or risk of injury.
f. **Do not expose a battery pack or tool to fire or excessive temperature.** Exposure to fire or temperature above 130 °C may cause explosion.
g. **Follow all charging instructions and do not charge the battery pack or tool outside the temperature range specified in the instructions.** Charging improperly or at temperatures outside the specified range may damage the battery and increase the risk of fire.

6. **Service**
a. **Have your power tool serviced by a qualified repair person using only identical replacement parts.** This will ensure that the safety of the power tool is maintained.
b. **Never service damaged BATTERY packs.** Service of BATTERY packs should only be performed by the manufacturer or authorized service providers

Avisos adicionais de segurança para ferramentas elétricas

- **Use os punhos auxiliares fornecidos com a ferramenta.** A perda de controle pode causar ferimentos pessoais.
- **Segure a ferramenta elétrica pelas superfícies isoladas ao realizar uma operação em que o acessório de corte possa entrar em contato com a fiação oculta.** O contato do acessório de corte com um fio "energizado" pode tornar as partes metálicas expostas da ferramenta elétrica "energizadas" e causar um choque elétrico no operador.
- **Segure a ferramenta elétrica pelas superfícies de pega isoladas, ao realizar uma operação em que o prendedor possa entrar em contato com fios ocultos.** Prendedores em contato com um fio "vivo" podem deixar as partes metálicas expostas da ferramenta elétrica "vivas" e podem causar um choque elétrico no operador.
- **Use grampos ou outra forma prática de prender e apoiar a peça de trabalho em uma plataforma estável.** Segurar o trabalho com as mãos ou contra o corpo deixa-o instável e pode levar à perda de controle.

- **Antes de perfurar paredes, pisos ou tetos, verifique a localização da fiação e dos tubos.**
- **Evite tocar na ponta da broca logo após a perfuração, pois pode estar quente.**
- **O uso pretendido é descrito neste manual de instruções.** O uso de qualquer acessório ou anexo ou a execução de qualquer operação com esta ferramenta além das recomendadas neste manual de instruções pode apresentar risco de ferimentos pessoais e/ou danos à propriedade.

Segurança dos outros

- Nunca permita que crianças, pessoas com capacidades físicas, sensoriais ou mentais reduzidas ou com falta de experiência e conhecimento ou pessoas não familiarizadas com estas instruções usem a máquina,
- regulamentos locais podem restringir a idade do operador.
- Nunca opere a máquina na presença de pessoas, especialmente crianças ou animais de estimação.

Instruções adicionais de segurança para pregos sem fio

- **Use sempre óculos de segurança.**
- **Sempre use protetor auricular.**
- **Utilize apenas fixadores do tipo especificado no manual.**
- **Não use nenhum suporte para montar a ferramenta em um apoiar.**
- **Não desmonte ou bloqueie nenhuma peça da ferramenta de inserção de prendedores, como o disparador de contato.**
- **Antes de cada operação, verifique se a segurança e mecanismo de acionamento está funcionando corretamente e se todas as porcas e parafusos estão apertados.**
- **Não use a ferramenta como martelo.**
- **Não use a ferramenta em uma escada.**
- **Nunca aponte nenhuma ferramenta operacional de cravação para você ou para qualquer outra pessoa.**
- **Durante o trabalho, segure a ferramenta de forma que não ocorram ferimentos na cabeça ou no corpo em caso de um possível recuo devido a uma interrupção no fornecimento de energia ou áreas duras da peça de trabalho.**
- **Nunca acione a ferramenta de cravação no espaço livre.**
- **Na área de trabalho, carregue a ferramenta no local de trabalho usando apenas uma alça e nunca com o gatilho acionado.**
- **Considere as condições na área de trabalho Os fixadores podem penetrar em peças de trabalho finas ou escorregar nos cantos e bordas da peça de trabalho, colocando assim as pessoas em risco.**
- **Não coloque fixadores perto da borda da peça de trabalho.**
- **Não coloque fixadores em cima de outros fixadores.**
- **Sempre assuma que a ferramenta contém fixadores.** O manuseio descuidado do pregador pode resultar em disparo inesperado de fixadores e ferimentos pessoais.
- **Não aponte a ferramenta para si ou para alguém próximo.** O acionamento inesperado descarregará o fixador, causando ferimentos.
- **Não acione a ferramenta a menos que ela esteja firmemente colocada contra a peça de trabalho.** Se a ferramenta não estiver em contato, o fixador pode ser desviado do seu alvo.
- **Desconecte a ferramenta da fonte de alimentação quando o prendedor encravar na ferramenta.** Ao remover um prendedor atolado, o pregador pode ser ativado acidentalmente se estiver conectado.
- **Não use esta ferramenta para prender cabos elétricos.** Ele não foi projetado para instalação de cabos elétricos e pode danificar o isolamento dos cabos elétricos, causando choque elétrico ou risco de incêndio.

riscos residuais Additional residual risks may arise when usando a ferramenta que pode não estar incluída nos avisos de segurança incluídos.
Esses riscos podem surgir do uso indevido, uso prolongado, etc.
Mesmo com a aplicação dos regulamentos de segurança relevantes e a implementação de dispositivos de segurança, certos riscos residuais não podem ser evitados. Esses incluem:

- Lesões causadas pelo toque em qualquer parte rotativa/móvel.
- Lesões causadas pela troca de peças, lâminas ou acessórios.
- Lesões causadas pelo uso prolongado de uma ferramenta. Ao usar qualquer ferramenta por períodos prolongados, certifique-se de fazer pausas regulares.
- Deficiência auditiva.
- Perigos para a saúde causados pela inalação do pó desenvolvido durante a utilização da sua ferramenta (exemplo:- trabalhar com madeira, especialmente carvalho, faia e MDF.)

Ruído e vibração

Os valores de emissão de ruído e vibração declarados nos dados técnicos e na declaração de conformidade foram medidos de acordo com um método de teste padrão fornecido pela EN62841 e podem ser usados para comparar uma ferramenta com outra. O valor declarado de emissão de ruído e vibração também pode ser usado em uma avaliação preliminar da exposição.
Aviso! O valor da emissão de ruído e vibração durante o uso

real da ferramenta elétrica pode diferir do valor declarado, dependendo das formas como a ferramenta é usada. O nível de ruído e vibração pode aumentar acima do nível indicado. Ao avaliar a exposição ao ruído e à vibração para determinar as medidas de segurança exigidas pela norma 2002/44/EC para proteger as pessoas que usam ferramentas elétricas regularmente no trabalho, uma estimativa da exposição ao ruído e à vibração deve considerar as condições reais de uso e a forma como a ferramenta é usada, incluindo levar em conta todas as partes do ciclo operacional, como os momentos em que a ferramenta é desligada e quando está funcionando ociosa, além do tempo de acionamento.

Etiquetas na ferramenta

Os seguintes símbolos são mostrados na ferramenta junto com o código de data:

Aviso! Para reduzir o risco de ferimentos, o usuário deve ler o manual de instruções.

Aviso! Para reduzir o risco de ferimentos, o usuário deve usar proteção para os ouvidos e olhos.

Cuidado: Não olhe fixamente para a lâmpada de operação

Para iluminar a superfície de trabalho imediata, bem como um indicador de bateria fraca e um indicador de unha encravada.

Mantenha as mãos e partes do corpo longe de área de trabalho imediata.

Instruções de segurança adicionais para baterias e carregadores

Baterias

- Nunca tente abrir por qualquer motivo.
- Não exponha a bateria à água.
- Não armazene em locais onde a temperatura possa exceder 40 °C.
- Carregue apenas a uma temperatura ambiente entre 10 °C e 40 °C.
- Ao descartar as baterias, siga as instruções fornecidas na seção "Proteção do meio ambiente".
- Não danifique/deforme a bateria por perfuração ou impacto, pois isso pode criar risco de ferimentos e incêndio.
- Não carregue baterias danificadas.
- Sob condições extremas, pode ocorrer vazamento da bateria. Quando notar líquido nas baterias Limpe cuidadosamente o líquido com um pano. Evite contato com a pele.
- Em caso de contato com a pele ou olhos, siga as instruções abaixo.

Aviso! O fluido da bateria pode causar lesões pessoais ou danos à propriedade. Em caso de contato com a pele, lave imediatamente com água. Se ocorrer vermelhidão, dor ou irritação, procure atendimento médico. Em caso de contato com os olhos, lave imediatamente com água limpa e procure atendimento médico.

Não tente carregar baterias danificadas

Carregadores

- Use your STANLEY charger only to charge the battery in the tool with which it was supplied. Other batteries could burst, causing personal injury and damage.
- Never attempt to charge non-rechargeable batteries.
- Have defective cords replaced immediately.
- Do not expose the charger to water.
- Do not open the charger.
- Do not probe the charger

Símbolos no carregador

O carregador destina-se apenas a utilização no interior.

Leia o manual de instruções antes de usar.

Segurança elétrica

Seu adaptador tem isolamento duplo; portanto, nenhum fio terra é necessário. Verifique sempre se a tensão de rede corresponde à tensão indicada na placa de características. Nunca tente substituir a unidade do adaptador por um plugue de alimentação normal.

Características

Este aparelho inclui alguns ou todos os seguintes recursos.

1. Gatilho Interruptor
2. Interruptor de bloqueio do gatilho
3. Roda de ajuste de profundidade
4. Indicador de ajuste de profundidade
5. Luzes de trabalho/indicador de bateria fraca/obstrução/parada
6. Alavanca de liberação de estol
7. Trava de desencravamento
8. Viagem de contato
9. Revista

10. Trava do empurrador
11. Local de fixação do acessório
12. Bateria

Usar

Aviso! Deixe a ferramenta trabalhar em seu próprio ritmo. Não sobrecarregue.

Carregar a bateria (Fig. A)

A bateria precisa ser carregada antes do primeiro uso e sempre que não produzir energia suficiente em trabalhos que antes eram facilmente executados.
A bateria pode aquecer durante o carregamento; isso é normal e não indica um problema.
Aviso! Não carregue a bateria em temperaturas ambiente abaixo de 10 °C ou acima de 40 °C. Temperatura de carga recomendada: aprox. 24°C.
Observação: O carregador não carregará uma bateria se a temperatura da célula estiver abaixo de aproximadamente 10 °C ou acima de 40 °C.
A bateria deve ser deixada no carregador e o carregador começará a carregar automaticamente quando a temperatura da célula aumentar ou diminuir.
Nota: Para garantir o máximo desempenho e vida útil das baterias de íon-lítio, carregue-as totalmente antes de.

- Ligue o carregador (13) a uma tomada adequada antes de inserir a bateria (12).
- A luz verde de carregamento (13a) piscará continuamente, indicando que o processo de carregamento foi iniciado.
- A conclusão da carga será indicada pela luz verde de carga (13a) permanecendo acesa continuamente. A bateria (12) está totalmente carregada e pode ser removida e usada neste momento ou deixada no carregador (13).
- Carregue baterias descarregadas dentro de 1 semana. A vida útil da bateria será bastante reduzida se armazenada em um estado descarregado.

Charger LED Modes

	Carregamento: LED verde intermitente	
	Completamente carregado: LED Verde Sólido	
	Atraso do Pacote Quente/Frio: LED verde intermitente LED Vermelho Sólido	

Nota: O(s) carregador(es) compatível(is) não carrega(m) uma bateria defeituosa. O carregador indicará uma bateria com defeito, recusando-se a acender.
Observação: isso também pode significar um problema com o carregador. Se o carregador indicar um problema, leve o carregador e a bateria para serem testados em um centro de serviço autorizado.

Deixar a bateria no carregador

O carregador e a bateria podem ser deixados conectados com o LED aceso indefinidamente. O carregador manterá a bateria nova e totalmente carregada.

Atraso de Bolsa Quente/Fria

Quando o carregador detecta uma bateria muito quente ou muito fria, ele automaticamente inicia um Hot/Cold Pack Delay, o LED verde (13a) piscará intermitentemente, enquanto o LED vermelho (13b) permanecerá aceso continuamente, suspendendo o carregamento até que o bateria atingiu uma temperatura adequada. O carregador então muda automaticamente para o modo de carregamento do pacote. Esse recurso garante a duração máxima da bateria.

Indicador do estado de carga da bateria (Fig. B)

A bateria inclui um indicador de estado de carga para determinar rapidamente a duração da bateria, conforme mostrado na figura B. Ao pressionar o botão de estado de carga (12a), você pode visualizar facilmente a carga restante na bateria, conforme ilustrado na figura B.

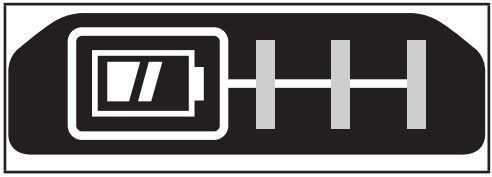

Instalando e removendo a bateria da ferramenta

Aviso! Certifique-se de que o botão de bloqueio esteja acionado para evitar a ativação do interruptor antes de remover ou instalar a bateria.

Para instalar a bateria (Fig. C)

- Insira a bateria com firmeza na ferramenta até ouvir um clique audível, conforme mostrado na figura C. Certifique-se de que a bateria esteja totalmente encaixada e travada na posição.

Para remover a bateria (Fig. D)

- Pressione o botão de liberação da bateria (12b) conforme mostrado na figura D e puxe a bateria para fora da fer-

ramenta.

Gancho de pendurar (Fig. E, F)

Aviso! Remova os pregos do magazine antes de fazer qualquer ajustes ou manutenção desta ferramenta. Não fazer isso pode resultar em lesão grave.
Aviso! Para reduzir o risco de lesões pessoais graves, coloque o botão de avanço/retrocesso na posição de bloqueio ou desligue a ferramenta e desconecte a bateria antes de fazer quaisquer ajustes ou remoção/instalação de acessórios ou acessórios. Uma partida acidental pode causar ferimentos.
Aviso! Para reduzir o risco de lesões pessoais graves, certifique-se de o parafuso (15) que segura o gancho de pendurar está preso.
Cuidado: Quando não estiver em uso, coloque a ferramenta de lado em uma superfície estável superfície onde não cause perigo de tropeçar ou cair.
Algumas ferramentas com baterias grandes ficarão em pé na bateria, mas pode ser facilmente derrubada.
Observação: Ao prender ou substituir o gancho de pendurar (14), use apenas o parafuso (15) fornecido. Certifique-se de Aperte o parafuso.
Se o gancho não for desejado, ele pode ser removido do a ferramenta.
Para mover o gancho de enforcamento, remova o parafuso (15) que prende o pendure o gancho (14) no lugar.
Nota: Vários ganchos de trackwall e configurações de armazenamento estão disponíveis.
Visite o nosso website www.stanley.eu/3 para mais informações.

Operação

Aviso! Leia a seção intitulada Avisos de segurança do pregador no início deste manual. Sempre use olho e ouvido proteção ao operar esta ferramenta.
Mantenha o pregador apontado para longe de você e dos outros. Para uma operação segura, conclua os seguintes procedimentos e verificações antes de cada uso do pregador.
Aviso! Para reduzir o risco de ferimentos pessoais, desconecte a bateria da ferramenta e ative o travamento do gatilho antes de realizar manutenção, remover pregos presos, sair da área de trabalho, mover a ferramenta para outro local ou entregar a ferramenta a outra pessoa.
Aviso! Mantenha os dedos LONGE do gatilho quando não estiver acionando fixadores para evitar disparos acidentais. Nunca carregue a ferramenta com o dedo no gatilho.

- Wear proper eye, hearing and respiratory protection.
- Remove battery pack from tool and engage trigger lock-off.
- Trave o empurrador na posição traseira e remova todas as tiras de pregos do carregador.
- Verifique a operação suave e adequada dos conjuntos de disparo e impulsor de contato. Não use a ferramenta se o conjunto não estiver funcionando corretamente.
- Nunca use uma ferramenta com peças danificadas.

Aviso! Opere a ferramenta com fixadores a uma taxa não superior a 30 vezes/min.

Para operar o pregador

Aviso! O disparo de contato precisa ser pressionado seguido por um acionamento completo do gatilho para cada prego, seguido por uma liberação do disparo de contato e do gatilho após cada prego.
Aviso! A bateria deve sempre ser removida e o gatilho travado acionado sempre que quaisquer ajustes forem feitos ou quando a ferramenta não estiver em uso.

- Pressione totalmente o disparador de contato contra a superfície de trabalho.
- Puxe o gatilho totalmente e o motor dará partida. (o prego penetrará na superfície de trabalho).
- Solte o gatilho.
- Levante o disparador de contato da superfície de trabalho.
- Repita os 4 passos acima para a próxima aplicação.

Preparando a ferramenta

Aviso! NUNCA pulverize ou aplique de qualquer outra forma óleo, lubrificantes ou solventes de limpeza dentro da ferramenta. Isso pode afetar seriamente a vida útil e o desempenho da ferramenta.
Aviso! A bateria deve sempre ser removida e o gatilho travado acionado sempre que quaisquer ajustes forem feitos ou quando a ferramenta não estiver em uso.

- Leia a seção Instruções de segurança deste manual.
- Use proteção para os olhos e ouvidos.
- Remova a bateria da ferramenta e carregue-a totalmente.
- Certifique-se de que o magazine esteja vazio de todos os fixadores.
- Verifique a operação suave e adequada dos conjuntos de disparo e impulsor de contato. Não use a ferramenta se o conjunto não estiver funcionando corretamente.
- Mantenha a ferramenta apontada para longe de você e dos outros.
- Insira a bateria totalmente carregada.

Posição correta da mão (Fig. G)

Aviso! Para reduzir o risco de ferimentos graves, SEMPRE use a posição correta das mãos, conforme mostrado na figura G.
Aviso! Para reduzir o risco de lesões pessoais graves, SEMPRE segure firmemente antes de uma reação repentina**.** A posição correta da mão requer uma mão na alça principal.

Ajustando a Profundidade (Fig. H)

A profundidade em que o fixador é inserido pode ser ajustada

usando a roda de ajuste de profundidade (3) na lateral da ferramenta.

Aviso! Para reduzir o risco de ferimentos graves causados por acionamento acidental ao tentar ajustar a profundidade, sempre:

- Remova a bateria.
- Engate o bloqueio do gatilho.
- Evite contato com o gatilho durante os ajustes.

As configurações de profundidade estão em uma escala móvel (4). O lado esquerdo indicando o mais profundo e o lado direito indicando o mais raso.

- Para cravar um prego mais fundo, gire a roda de ajuste de profundidade (3) para baixo. Isso deslizará o indicador de ajuste de profundidade (4) para a esquerda na escala.
- Para cravar um prego mais raso, gire a roda de ajuste de profundidade (3) para cima. Isso fará com que o indicador de ajuste de profundidade (4) deslize para a direita na escala.

Carregar e descarregar a ferramenta (Fig. I, J)

Aviso! Mantenha a ferramenta apontada para longe de você e de outras pessoas. Podem ocorrer ferimentos graves.

Aviso! Nunca carregue pregos com o disparo de contato ou gatilho ativado.

Aviso! Sempre remova a bateria antes de carregar ou descarregar os pregos.

Aviso! A bateria deve sempre ser removida e o gatilho travado acionado sempre que quaisquer ajustes forem feitos ou quando a ferramenta não estiver em uso.

Carregando a ferramenta

- Pressione a trava do empurrador (10) e puxe o carregador para baixo.
- Insira os fechos na lateral do magazine. Assegure-se de que as pontas dos prendedores estejam posicionadas para a frente do carregador, sob a guia de pregos (16) no canal de pregos.
- Empurre o magazine para fechar até que ele trave no lugar.

Aviso! Mantenha os dedos afastados do empurrador para evitar ferimentos.

Descarregando a ferramenta

Aviso! A bateria deve sempre ser removida e o gatilho travado acionado sempre que quaisquer ajustes forem feitos ou quando a ferramenta não estiver em uso.

- Pressione a trava do empurrador de pregos e puxe o carregador para baixo.
- Incline a ferramenta para cima até que os pregos deslizem livremente para fora revista.
- Abra a porta de desobstrução (7) no revólver para verificar se não há mais pregos.

Luzes de trabalho (Fig. K)

Existem luzes de trabalho (5) localizadas em cada lado do pregador. As luzes de trabalho acendem ao pressionar o disparo do contato.

Observação: essas luzes de trabalho são para iluminar a superfície de trabalho imediata e não devem ser usadas como lanternas.

Indicador de bateria fraca:

A luz de trabalho do lado esquerdo piscará quatro vezes consecutivas e depois desligará para indicar bateria fraca.

Indicador de prego encravado:

A luz de trabalho do lado direito piscará continuamente se um prego ficar preso no revólver (consulte Como remover um prego preso).

Liberação de estol (Fig. L)

Aviso! Se ocorrer um travamento, a ferramenta será desativada e exigirá que você a reinicie. Para fazer isso, siga as instruções sobre como limpar uma condição paralisada. Em seguida, remova a bateria e reinsira a bateria. A ferramenta agora estará operacional.

Se o pregador for usado em uma aplicação rigorosa onde todos energia disponível no motor for usada para acionar um fixador, a ferramenta pode travar. A lâmina do acionador não completou o ciclo de acionamento e o indicador de atolamento/parada piscará.

Gire a alavanca de liberação do bloqueio (6) na ferramenta e o mecanismo será liberado conforme mostrado na figura L.

Observação! A ferramenta se desativará e não será redefinida até que a bateria seja removida e reinserida. Se a unidade continuar travando, revise o material e o comprimento do fixador para ter certeza de que não é uma aplicação muito rigorosa. Se o motorista lâmina não retornar automaticamente para a posição inicial depois de girar a alavanca de liberação do estol, prossiga para “limpar um prego preso”.

Limpando uma unha encravada (Fig. M, N)

Aviso! Para reduzir o risco de ferimentos pessoais, desconecte a bateria da ferramenta e ative o travamento do gatilho antes de realizar a manutenção ou remover um prego preso.

Se um prego ficar preso no revólver, mantenha a ferramenta apontada para longe de você e siga estas instruções para desobstruir:

- Remova a bateria da ferramenta e engate o bloqueio do gatilho.
- Remova quaisquer pregos carregados. Consulte Carregar e Descarregar a Ferramenta.
- Levante a trava de desencravamento 7 e puxe para cima para abrir a porta frontal 17 .
- Remova o prego torto, usando um alicate se necessário.
- Se a lâmina do acionador estiver na posição para baixo, gire a alavanca de liberação de estol 6 usando força suficiente para deslizá-la totalmente para a outra extremidade do slot nas caixas.
- Feche a porta frontal e encaixe o pino de trava sob os dois braços 18 do revólver. Empurre a trava até que ela trave no lugar.
- Reinsira a bateria.

Aviso! Se ocorrer um encravamento, a ferramenta irá desactivar-se e irá requerer que a reinicie. Para fazer isso, siga as instruções para remover a unha encravada. Em seguida, remova a bateria e reinsira a bateria. A ferramenta agora estará operacional.

Nota! Se os pregos continuarem a encravar frequentemente durante o disparo de contacto, leve a ferramenta para assistência a um centro de assistência STANLEY autorizado.

Operação em clima frio

Ao operar ferramentas em temperaturas abaixo de zero:

- Mantenha a ferramenta o mais quente possível antes de usar.
- Acione a ferramenta 5 ou 6 vezes em pedaços de madeira antes de usar.

Operação em clima quente

A ferramenta deve operar normalmente. No entanto, mantenha a ferramenta longe da luz solar direta, pois o calor excessivo pode deteriorar os para-choques e outras peças de borracha, resultando em maior manutenção.

No-mar pontas (Fig. O)

A ferramenta vem equipada com uma ponta sobressalente No-mar (19) localizada na lateral do magazine de unhas. Para substituir No-mar pastilhas, basta retirar a antiga pastilha anti-arruído e recolocar a nova pastilha anti-arruído no disparador de contato (8).

Peças de reposição

Aviso! Para reduzir o risco de ferimentos pessoais, desconecte a bateria da ferramenta e ative a trava do gatilho antes de realizar a manutenção ou remover um prego preso.
A ferramenta vem equipada com uma ponta sobressalente no mar localizada na lateral do magazine de unhas.
Use apenas peças de reposição idênticas. Para obter uma lista de peças ou encomendar peças, visite o nosso website de serviço em www.stanley.eu/3co.uk. Você também pode encomendar peças de seu mais próximo
Centro de Serviço de Fábrica STANLEY ou Garantia Autorizada STANLEY.

Acessórias

Aviso! Como os acessórios, além dos oferecidos pela STANLEY, não foram testados com este produto, o uso de tais acessórios com esta ferramenta pode ser perigoso. Para reduzir o risco de ferimentos, apenas os acessórios recomendados pela STANLEY devem ser usados com este produto. Os acessórios recomendados para uso com sua ferramenta são disponível a um custo extra de seu revendedor local ou autorizado Centro de serviço.

Solução de problemas

Se o seu aparelho parece não funcionar corretamente, siga as seguintes instruções.
Se isso não resolver o problema, entre em contato com o agente de reparo STANLEY local.
Aviso! Antes de prosseguir, desligue o aparelho.

Problema	Possible Cause	Possible Solution
A unidade não inicia.	A bateria não foi instalada corretamente. Bateria não carregada. O bloqueio do gatilho é noivo.	Verifique a instalação da bateria. Verifique os requisitos de carregamento da bateria. Desengate o bloqueio do gatilho.
Ferramenta não acionar.(Faróis acesos, motor não funciona)	O motor para de funcionar após 2 segundos.	Operação normal; solte o gatilho ou o disparo do contato e pressione novamente.
A ferramenta não funciona. (Os faróis piscam)	Carga baixa da bateria ou bateria danificada.	Carregue ou substitua a bateria.
A ferramenta não funciona. (Os faróis piscam continuamente)	Prendedor emperrado / ferramenta travada. Mecanismo emperrado	Remova a bateria, gire a alavanca de liberação de estol. Remova o prendedor emperrado e reinsira a bateria. Consulte o centro de serviço autorizado.
A ferramenta não funciona. (Faróis acesos, motor funciona, lâmina do acionador presa)		Consulte o centro de serviço autorizado.

Problema	Possible Cause	Possible Solution
A ferramenta funciona, mas não não coloque o fixador totalmente.	Carga baixa da bateria ou bateria danificada.	Carregue ou substitua a bateria.
	Ajuste de profundidade muito raso.	Gire a roda de ajuste de profundidade para uma configuração mais profunda.
	A ferramenta não está firmemente aplicada na peça de trabalho.	Leia o manual de instruções.
	O comprimento do material e do fixador é uma aplicação muito rigorosa.	Escolha o material apropriado ou o comprimento do fixador.

Manutenção

O seu aparelho/ferramenta com/sem fio STANLEY foi concebido para funcionar durante um longo período de tempo com um mínimo de manutenção. A operação satisfatória contínua depende de cuidados adequados com a ferramenta/aparelho e limpeza regular.

Aviso! Desligue e desconecte o aparelho antes de realizar qualquer limpeza.

- A sujidade e gordura podem ser removidas do exterior do aparelho com um pano.

Aviso! NUNCA use solventes ou outros produtos químicos agressivos para limpar as partes não metálicas do aparelho. Esses produtos químicos podem enfraquecer os materiais usados nessas peças. Use um pano umedecido apenas com água e sabão neutro. Nunca deixe nenhum líquido entrar na unidade; nunca mergulhe qualquer parte da unidade em um líquido.

Aviso! NUNCA borrife ou aplique de qualquer outra forma lubrificantes ou solventes de limpeza dentro da ferramenta. Isso pode afetar seriamente a vida útil e o desempenho da ferramenta.

Notas de Serviço

Este produto não pode ser reparado pelo usuário. Não há peças que possam ser reparadas pelo usuário dentro do pregador. A manutenção em um centro de serviço autorizado é necessária para evitar danos aos componentes internos sensíveis à estática.

Protegendo o meio ambiente

Coleta separada. Os produtos e baterias marcados com este símbolo não devem ser eliminados juntamente com o lixo doméstico normal.

Os produtos e baterias contêm materiais que podem ser recuperados ou reciclados, reduzindo a demanda por matérias-primas.

Por favor, recicle produtos elétricos e baterias de acordo com as disposições locais. Mais informações estão disponíveis em www.2helpU.com

Dados técnicos

		SCN618 Type:2
Tensão	V_{DC}	18 V (20 V MAX)
Tipo de Bateria		Li-Ion
Modo de atuação		Sequential
Ângulo da revista		Straight
Sem velocidade de carga	/min	9000
Dirigir energia	approx	50 J
Peso (ferramenta nua)	kg	2.43

prendedores			
Comprimento	mm		16 - 50
Diâmetro da haste	mm		1.27
Ângulo			Straight

Esta ferramenta é uma unidade básica, mas pode ser usada com os carregadores da tabela a seguir.

Carregador		SC125	SC200	SC400	SC120
Voltagem de entrada	V_{CA}	**AR, B2** 220V **B3** 120V **BR** BIVOLT (127V | 220V)	**AR, B2** 220V **B3** 120V **BR** 127V	**AR, B2** 220V **B3** 120V **BR** 127V	**AR, B2** 220V **B3** 120V **BR** BIVOLT (127V | 220V)
Voltagem saída	V_{CC}	18V (20V MÁX)	18V (20V MÁX)	18V (20V MÁX)	18V (20V MÁX)
Corrente	A	1,25	2	4	1,25

Esta ferramenta é uma unidade básica, mas pode ser usada com as baterias da tabela a seguir.

Bateria		SB201	SB202	SB204	SB206
Voltagem	V_{CC}	18V (MÁX 20V)	18V (MÁX 20V)	18V (MÁX 20V)	18V (MÁX 20V)
Capacidade	Ah	1,5	2,0	4,0	6,0
Tipo		Íon-lítio	Íon-lítio	Íon-lítio	Íon-lítio

Informação De Serviços

A STANLEY oferece uma rede completa de locais de serviço propriedade da empresa e autorizados. Todas as Assistências Técnicas STANLEY são equipadas com pessoal treinado para forneceraos clientes um serviço de ferramenta elétrica eficiente e confiável. Para obter mais informações sobre nossas assistências técnicas autorizadas e se precisar de conselhos técnicos, reparos ou peças de reposição genuínas de fábrica, contate sua unidade STANLEY mais próxima ou visite-nos em **www.stanleytools-la.com.**

Intended use

Your STANLEY SCN618 cordless nailer has been designed for nailing. This appliance is intended for professional and private, non professional users.

Safety instructions

General power tool safety warnings

Warning! Read all safety warnings, instructions, illustrations and specifications provided with this power tool. Failure to follow the warnings and instructions listed below may result in electric shock, fire and/or serious injury.

Save all warnings and instructions for future reference.

The term "power tool" in all of the warnings listed below refers to your mains operated (corded) power tool or battery operated (cordless) power tool.

1. **Work area safety**

a. **Keep work area clean and well lit.** Cluttered or dark areas invite accidents.

b. **Do not operate power tools in explosive atmospheres, such as in the presence of flammable liquids, gases or dust.** Power tools create sparks which may ignite the dust or fumes.

c. **Keep children and bystanders away while operating a power tool.** Distractions can cause you to lose control.

2. **Electrical safety**

a. **Power tool plugs must match the outlet. Never modify the plug in any way.**
Do not use any adapter plugs with earthed (grounded) power tools. Unmodified plugs and matching outlets will reduce risk of electric shock.

b. **Avoid body contact with earthed or grounded surfaces such as pipes, radiators, ranges and refrigerators.** There is an increased risk of electric shock if your body is earthed or grounded.

c. **Do not expose power tools to rain or wet conditions.** Water entering a power tool will increase the risk of electric shock.

d. **Do not abuse the cord. Never use the cord for carrying, pulling or unplugging the power tool. Keep cord away from heat, oil, sharp edges or moving parts.** Damaged or entangled cords increase the risk of electric shock.

e. **When operating a power tool outdoors, use an extension cord suitable for outdoor use.** Use of a cord suitable for outdoor use reduces the risk of electric shock.

f. **If operating a power tool in a damp location is unavoidable, use a residual current device (RCD) protected supply.** Use of an RCD reduces the risk of electric shock.

3. **Personal safety**

a. **Stay alert, watch what you are doing and use common sense when operating a power tool.**
Do not use a power tool while you are tired or under the influence of drugs, alcohol or medication. A moment of inattention while operating power tools may result in serious personal injury.

b. **Use personal protective equipment. Always wear eye protection.** Protective equipment such as dust mask, non-skid safety shoes, hard hat, or hearing protection used for appropriate conditions will reduce personal injuries.

c. **Prevent unintentional starting. Ensure the switch is in the off-position before connecting to power source and/or battery pack, picking up or carrying the tool.** Carrying power tools with your finger on the switch or energising power tools that have the switch on invites accidents.

d. **Remove any adjusting key or wrench before turning the power tool on.** A wrench or a key left attached to a rotating part of the power tool may result in personal injury.

e. **Do not overreach. Keep proper footing and balance at all times.** This enables better control of the power tool in unexpected situations.

f. **Dress properly. Do not wear loose clothing or jewellery. Keep your hair, clothing and gloves away from moving parts.** Loose clothes, jewellery or long hair can be caught in moving parts.

g. **If devices are provided for the connection of dust extraction and collection facilities, ensure these are connected and properly used.** Use of dust collection can reduce dust-related hazards.

h. **Do not let familiarity gained from frequent use of tools allow you to become complacent and ignore tool safety principles.** A careless action can cause severe injury within a fraction of a second.

4. **Power tool use and care**

a. **Do not force the power tool. Use the correct power tool for your application.**
The correct power tool will do the job better and safer at the rate for which it was designed.

b. **Do not use the power tool if the switch does not turn it on and off.** Any power tool that cannot be controlled with the switch is dangerous and must be repaired.

c. **Disconnect the plug from the power source and/or the battery pack from the power tool before making any**

adjustments, changing accessories, or storing power tools. Such preventive safety measures reduce the risk of starting the power tool accidentally.

d. **Store idle power tools out of the reach of children and do not allow persons unfamiliar with the power tool or these instructions to operate the power tool.** Power tools are dangerous in the hands of untrained users.

e. **Maintain power tools and accessories. Check for misalignment or binding of moving parts, breakage of parts and any other condition that may affect the power tools operation. If damaged, have the power tool repaired before use.** Many accidents are caused by poorly maintained power tools.

f. **Keep cutting tools sharp and clean.** Properly maintained cutting tools with sharp cutting edges are less likely to bind and are easier to control.

g. **Use the power tool, accessories and tool bits etc. in accordance with these instructions, taking into account the working conditions and the work to be performed.** Use of the power tool for operations different from those intended could result in a hazardous situation.

h. **Keep handles and grasping surfaces dry, clean and free from oil and grease.** Slippery handles and grasping surfaces do not allow for safe handling and control of the tool in unexpected situations.

5. **Battery tool use and care**

a. **Recharge only with the charger specified by the manufacturer.** A charger that is suitable for one type of battery pack may create a risk of fire when used with another battery pack.

b. **Use power tools only with specifically designated battery packs.** Use of any other battery packs may create a risk of injury and fire.

c. **When battery pack is not in use, keep it away from other metal objects, like paper clips, coins, keys, nails, screws, or other small metal objects, that can make a connection from one terminal to another.** Shorting the battery terminals together may cause burns or a fire.

d. **Under abusive conditions, liquid may be ejected from the battery; avoid contact. If contact accidentally occurs, flush with water. If liquid contacts eyes, additionally seek medical help.** Liquid ejected from the battery may cause irritation or burns.

e. **Do not use a battery pack or tool that is damaged or modified.** Damaged or modified batteries may exhibit unpredictable behaviour resulting in fire, explosion or risk of injury.

f. **Do not expose a battery pack or tool to fire or excessive temperature.** Exposure to fire or temperature above 130 °C may cause explosion.

g. **Follow all charging instructions and do not charge the battery pack or tool outside the temperature range specified in the instructions.** Charging improperly or at temperatures outside the specified range may damage the battery and increase the risk of fire.

6. **Service**

a. **Have your power tool serviced by a qualified repair person using only identical replacement parts.** This will ensure that the safety of the power tool is maintained.

b. **Never service damaged BATTERY packs.** Service of BATTERY packs should only be performed by the manufacturer or authorized service providers

Additional power tool safety warnings

- **Use auxiliary handles supplied with the tool. Loss of control can cause personal injury.**
- **Hold power tool by insulated gripping surfaces when performing an operation where the cutting accessory may contact hidden wiring.** Cutting accessory contacting a "live" wire may make exposed metal parts of the power tool "live" and could give the operator an electric shock.
- **Hold power tool by insulated gripping surfaces, when performing an operation where the fastener may contact hidden wiring.** Fasteners contacting a "live" wire may make exposed metal parts of the power tool "live" and could give the operator an electric shock.
- **Use clamps or another practical way to secure and support the workpiece to a stable platform.** Holding the work by hand or against your body leaves it unstable and may lead to loss of control.
- Before drilling into walls, floors or ceilings, check for the location of wiring and pipes.
- Avoid touching the tip of a drill bit just after drilling, as it may be hot.
- The intended use is described in this instruction manual. The use of any accessory or attachment or performance of any operation with this tool other than those recommended in this instruction manual may present a risk of personal injury and/or damage to property.

Safety of others

- Never allow children, persons with reduced physical, sensory or mental capabilities or lack of experience and knowledge or people unfamiliar with these instructions to use the machine,
- local regulations may restrict the age of the operator.
- Never operate the machine while people, especially children, or pets are nearby.

Additional Safety Instructions for Cordless Nailers

- **Always wear safety glasses.**
- **Always wear ear protection.**
- **Only use fasteners of the type specified in the manual.**
- **Do not use any stands for mounting the tool to a support.**
- **Do not disassemble or block any parts of the fastener driving tool such as the contact trip.**
- **Prior to each operation check that the safety and triggering mechanism is functioning properly and that all nuts and bolts are tight.**
- **Do not use the tool as a hammer.**
- **Do not use the tool on a ladder.**
- **Never point any operational fastener driving tool at yourself or at any other person.**
- **While working, hold the tool in such a way that no injuries can be caused to the head or to the body in the event of a possible recoil due to a disruption in the energy supply or hard areas within the work piece.**
- **Never actuate the fastener driving tool into free space.**
- **In the work area, carry the tool at the workplace using only one handle, and never with the trigger actuated.**
- **Consider the conditions in the work area Fasteners can penetrate thin work pieces or slip off corners and edges of the work piece, and thus put people at risk.**
- **Do not drive fasteners close to the edge of the work piece.**
- **Do not drive fasteners on top of other fasteners.**
- **Always assume that the tool contains fasteners.** Careless handling of the nailer can result in unexpected firing of fasteners and personal injury.
- **Do not point the tool towards yourself or anyone nearby.** Unexpected triggering will discharge the fastener causing injury.
- **Do not actuate the tool unless it is placed firmly against the workpiece.** If the tool is not in contact, the fastener may be deflected away from your target.
- **Disconnect the tool from the power source when the fastener jams in the tool.** While removing a jammed fastener, the nailer may be accidentally activated if it is plugged in.
- **Do not use this tool for fastening electrical cables.** It is not designed for electric cable installation and may damage the insulation of electric cables thereby causing electric shock or fire hazards.

Residual risks

Additional residual risks may arise when using the tool which may not be included in the enclosed safety warnings.
These risks can arise from misuse, prolonged use etc.
Even with the application of the relevant safety regulations and the implementation of safety devices, certain residual risks can not be avoided. These include:

- Injuries caused by touching any rotating/moving parts.
- Injuries caused when changing any parts, blades or accessories.
- Injuries caused by prolonged use of a tool. When using any tool for prolonged periods ensure you take regular breaks.
- Impairment of hearing.
- Health hazards caused by breathing dust developed when using your tool (example:- working with wood, especially oak, beech and MDF.)

Labels on tool

The following symbols are shown on the tool along with the date code:

Warning! To reduce the risk of injury, the user must read the instruction manual.

Warning! To reduce the risk of injury, the user must wear ear and eye protection.

Caution: Do not stare at operating lamp.

To illuminate the immediate work surface as well as a low battery indicator and a jammed nail indicator.

Keep hands and body parts clear of immediate work area.

Additional safety instructions for batteries and chargers

Batteries

- Never attempt to open for any reason.
- Do not expose the battery to water.
- Do not store in locations where the temperature may exceed 40 °C.
- Charge only at ambient temperatures between 10 °C and 40 °C.
- When disposing of batteries, follow the instructions given in the section "Protecting the environment".
- Do not damage/deform the battery pack either by puncture or impact, as this may create a risk of injury and fire.
- Do not charge damaged batteries.
- Under extreme conditions, battery leakage may occur. When you notice liquid on the batteries Carefully wipe the liquid off using a cloth. Avoid skin contact.
- In case of skin or eye contact, follow the instructions below.

Warning! The battery fluid may cause personal injury or

damage to property. In case of skin contact, immediately rinse with water. If redness, pain or irritation occurs seek medical attention. In case of eye contact, rinse immediately with clean water and seek medical attention.

Do not attempt to charge damaged batteries

Chargers

- Use your STANLEY charger only to charge the battery in the tool with which it was supplied. Other batteries could burst, causing personal injury and damage.
- Never attempt to charge non-rechargeable batteries.
- Have defective cords replaced immediately.
- Do not expose the charger to water.
- Do not open the charger.
- Do not probe the charger

Symbols on charger

The charger is intended for indoor use only.

Read the instruction manual before use.

Electrical safety

Your adapter is double insulated; therefore no earth wire is required. Always check that the mains voltage corresponds to the voltage on the rating plate. Never attempt to replace the adapter unit with a regular mains plug.

Features

This appliance includes some or all of the following features.

1. Trigger Switch
2. Trigger Lock-Off switch
3. Depth adjustment wheel
4. Depth adjustment indicator
5. Worklights/low battery/jam/stall indicator
6. Stall release lever
7. Jam clearing latch
8. Contact trip
9. Magazine
10. Pusher latch
11. Accessory attachment location
12. Battery

Use

Warning! Let the tool work at its own pace.
Do not overload.

Charging the battery (Fig. A)

The battery needs to be charged before first use and whenever it fails to produce sufficient power on jobs that were easily done before.
The battery may become warm while charging; this is normal and does not indicate a problem.
Warning! Do not charge the battery at ambient temperatures below 10 °C or above 40 °C. Recommended charging temperature: approx. 24 °C.
Note: The charger will not charge a battery if the cell temperature is below approximately 10 °C or above 40 °C. The battery should be left in the charger and the charger will begin to charge automatically when the cell temperature warms up or cools down.

Note: To ensure maximum performance and life of lithium-ion battery packs, charge the battery pack fully before first use.

- Plug the charger (13) into an appropriate outlet before inserting battery pack (12).
- The green charging light (13a) will blink continuously indicating that the charging process has started.
- The completion of charge will be indicated by the green charging light (13a) remaining ON continuously. The battery pack (12) is fully charged and may be removed and used at this time or left in the charger (13).
- Charge discharged batteries within 1 week. Battery life will be greatly diminished if stored in a discharged state.

Charger LED Modes

	Charging: Green LED Intermittent	
	Fully Charged: Green LED Solid	
	Hot/Cold Pack Delay: Green LED Intermittent Red LED Solid	

Note: The compatible charger(s) will not charge a faulty battery pack. The charger will indicate a faulty battery pack by refusing to light.
Note: This could also mean a problem with a charger. If the charger indicates a problem, take the charger and battery pack to be tested at an authorized service centre.

Leaving the battery in the charger

The charger and battery pack can be left connected with the LED glowing indefinitely. The charger will keep the battery

pack fresh and fully charged.

Hot/Cold Pack Delay

When the charger detects a battery that is too hot or too cold, it automatically starts a Hot/Cold Pack Delay, the green LED (13a) will flash intermittently, while the red LED (13b) will remain on continuously, suspending charging until the battery has reached an appropriate temperature. The charger then automatically switches to the pack charging mode. This feature ensures maximum battery life.

Battery state of charge indicator (Fig. B)

The battery includes a state of charge indicator to quickly determine the extent of battery life as shown in figure B. By pressing the state of charge button (12a) you can easily view the charge remaining in the battery as illustrated in figure B.

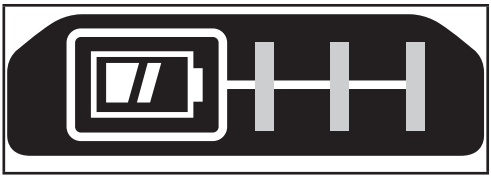

Installing and Removing the Battery Pack from the tool

Warning! Make certain the lock-off button is engaged to prevent switch actuation before removing or installing battery.

To install battery pack (Fig. C)

- Insert battery pack firmly into tool until an audible click is heard as shown in figure C. Ensure battery pack is fully seated and fully latched into position.

To remove battery pack (Fig. D)

- Depress the battery release button (12b) as shown in figure D and pull battery pack out of tool.

Hang hook (Fig. E, F)

Warning! Remove nails from magazine before making any adjustments or servicing this tool. Failure to do so may result in serious injury.

Warning! To reduce the risk of serious personal injury, place the forward/reverse button in the lock-off position or turn tool off and disconnect battery pack before making any adjustments or removing/installing attachments or accessories. An accidental start-up can cause injury.

Warning! To reduce the risk of serious personal injury, ensure the screw (15) holding the hang hook is secure.

Caution: When not in use, place tool on its side on a stable surface where it will not cause a tripping or falling hazard. Some tools with large battery packs will stand upright on the battery pack but may be easily knocked over.

Note: When attaching or replacing the hang hook (14) use only the screw (15) that is provided. Be sure to securely tighten the screw.

If the hook is not desired at all, it can be removed from the tool.

To move the hang hook, remove the screw (15) that holds the hang hook (14) in place.

Note: Various trackwall hooks and storage configurations are available.

Please visit our website www.stanleytools.com for further information.

Operation

Warning! Read the section titled Nailer Safety Warnings at the beginning of this manual. Always wear eye and ear protection when operating this tool.

Keep the nailer pointed away from yourself and others. For safe operation, complete the following procedures and checks before each use of the nailer.

Warning! To reduce the risk of personal injury, disconnect battery pack from tool and engage trigger lock-off before performing maintenance, clearing a jammed nails, leaving work area, moving tool to another location or handing the tool to another person.

Warning! Keep fingers AWAY from trigger when not driving fasteners to avoid accidental firing. Never carry tool with finger on trigger.

- Wear proper eye, hearing and respiratory protection.
- Remove battery pack from tool and engage trigger lock-off.
- Lock the pusher in the back position and remove all nail strips from the magazine.
- Check for smooth and proper operation of contact trip and pusher assemblies.
  Do not use tool if either assembly is not functioning properly.
- Never use a tool that has damaged parts.

Warning! Operate the tool with fasteners at a rate not exceed 30 times/min.

To operate the nailer

Warning! The contact trip needs to be depressed followed by a full trigger pull for each nail followed by a release of both the contact trip and trigger after each nail.

Warning! The battery should always be removed and the trigger lock-off engaged whenever any adjustments are made or when tool is not in use.

- Fully depress contact trip against the work surface.
- Fully pull trigger and motor will start. (nail will drive into work surface).
- Release trigger.
- Lift contact trip off work surface.
- Repeat the above 4 steps for next application.

Preparing the tool

Warning! NEVER spray or in any other way apply oil, lubricants or cleaning solvents inside the tool. This can seriously affect the life and performance of the tool.

Warning! The battery should always be removed and the trigger lock-off engaged whenever any adjustments are made or when tool is not in use.

- Read the Safety Instruction section of this manual.
- Wear eye and ear protection.
- Remove battery from tool and fully charge.
- Ensure magazine is empty of all fasteners.
- Check for smooth and proper operation of contact trip and pusher assemblies. Do not use tool if either assembly is not functioning properly.
- Keep tool pointed away from yourself and others.
- Insert fully charged battery pack.

Correct hand position (Fig. G)

Warning! To reduce the risk of serious personal injury, ALWAYS use correct hand position as shown in figure G.

Warning! To reduce the risk of serious personal injury, ALWAYS hold securely in anticipation of a sudden reaction. Proper hand position requires one hand on the main handle.

Adjusting Depth (Fig. H)

The depth that the fastener is driven can be adjusted using the depth adjustment wheel (3) on the side of the tool.

Warning!To reduce risk of serious injury from accidental actuation when attempting to adjust depth, Always:

- Remove battery pack.
- Engage trigger lock-off.
- Avoid contact with trigger during adjustments.

Depth settings are on a sliding scale (4). The left side indicating the deepest and the right side indicating the shallowest.

- To drive a nail deeper, rotate the depth adjustment wheel (3) downwards. This will slide the depth adjustment indicator (4) to the left on the scale.
- To drive a nail shallower, rotate the depth adjustment wheel (3) upwards. This will slide the depth adjustment indicator (4) to the right on the scale.

Loading and unloading the tool (Fig. I, J)

Warning! Keep the tool pointed away from yourself and others. Serious personal injury may result.

Warning! Never load nails with the contact trip or trigger activated.

Warning! Always remove battery pack before loading or unloading nails.

Warning! The battery should always be removed and the trigger lock-off engaged whenever any adjustments are made or when tool is not in use.

Loading the tool

- Press pusher latch (10) and pull magazine down.
- Insert fasteners into the side of the magazine. Ensure the fastener tips are placed towards the front of the magazine, under the nail guide (16) in the nail channel.
- Push magazine closed until it locks into place.

Warning! Keep fingers clear of pusher to prevent injury.

Unloading the tool

Warning!The battery should always be removed and the trigger lock-off engaged whenever any adjustments are made or when tool is not in use.

- Press the nail pusher latch and pull the magazine down.
- Tip the tool up until the nails slide freely out of the magazine
- Open the jam clear door (7) on the nosepiece to verify there are no nails remaining.

Work lights (Fig. K)

There are work lights (5) located on each side of the nailer. Work lights turn on upon depressing the contact trip.

Note: These work lights are for illuminating the immediate work surface and are not intended to be used as flashlights.

Low Battery Indicator:

The left-side worklight will flash four consecutive times and then shut down to indicate low battery..

Jammed Nail Indicator:

The right-side worklight will flash continually if a nail becomes jammed in the nosepiece (see Clearing a jammed nail).

Stall Release (Fig. L)

Warning! If a stall occurs, the tool will disable itself and will require you to reset it. To do so, follow instructions on clearing a stalled condition. Next remove battery pack and then reinsert battery pack. The tool will now be operational.

If the nailer is used in a rigorous application where all available energy in the motor is used to drive a fastener, the tool may stall. The driver blade did not complete the drive cycle and the jam/stall indicator will flash.

Rotate the stall release lever (6) on the tool and the mecha-

nism will release as shown in figure L.
Note! The tool will disable itself and not reset until the battery pack has been removed and reinserted. If the unit continues to stall please review the material and fastener length to be sure that it is not too rigorous an application. If the driver blade does not automatically return to the home position after rotating the stall release lever, proceed to “clearing a jammed nail”.

Clearing a Jammed Nail (Fig. M,N)

Warning!To reduce the risk of personal injury, disconnect battery pack from tool and engage trigger lock-off before performing maintenance, or clearing a jammed nail.
If a nail becomes jammed in the nosepiece, keep the tool pointed away from you and follow these instructions to clear:

- Remove battery pack from tool and engage trigger lock-off.
- Remove any loaded nails. Refer to Loading and Unloading the Tool.
- Lift the jam clearing latch 7 then pull up to open front door 17 .
- Remove bent nail, using pliers if necessary.
- If driver blade is in the down position, cycle stall release lever 6 using enough force to fully slide it to the other end of the slot in housings.
- Close the front door and engage the latch pin under the two arms 18 on the nosepiece. Push latch until it locks in place.
- Reinsert battery pack.

Warning!If a jam occurs, the tool will disable itself and will require you to reset it. To do so, follow instructions on clearing the jammed nail. Next remove battery pack and then reinsert battery pack. The tool will now be operational.
Note!Should nails continue to jam frequently in contact trip, have tool serviced by an authorized STANLEY service center.

Cold Weather Operation

When operating tools at temperatures below freezing:

- Keep tool as warm as possible prior to use.
- Actuate the tool 5 or 6 times into scrap lumber before using.

Hot Weather Operation

Tool should operate normally. However, keep tool out of direct sunlight as excessive heat can deteriorate bumpers and other rubber parts resulting in increased maintenance.

No-mar tip (Fig. O)

The tool comes equipped with a spare no-mar tip (19) located on the side of the nail magazine.
To replace the no-mar pad, simply pull off the old no-mar pad and refit the new no-mar pad onto the contact trip (8).

Replacement parts

Warning!To reduce the risk of personal injury, disconnect battery pack from tool and engage trigger lock-off before performing maintenance, or clearing a jammed nail.
The tool comes equipped with a spare no mar tip located on the side of the nail magazine.
Use only identical replacement parts. For a parts list or to order parts, visit our service website at www.stanleytools.com. You can also order parts from your nearest STANLEY Factory Service Center or STANLEY Authorized Warranty.

Accessories

Warning! Since accessories, other than those offered by STANLEY, have not been tested with this product, use of such accessories with this tool could be hazardous. To reduce the risk of injury, only STANLEY recommended accessories should be used with this product.
Recommended accessories for use with your tool are available at extra cost from your local dealer or authorized service center.

Troubleshooting

If your appliance seems not to operate properly, follow the following instructions.
If this does not solve the problem, please contact your local STANLEY repair agent.
Warning! Before proceeding, unplug the appliance.

Problem	Possible Cause	Possible Solution
Unit will not start.	Battery pack not installed properly. Battery pack not charged. Trigger lock-off is engaged.	Check battery pack installation. Check battery pack charging requirements. Disengage trigger lock-off.
Tool doesn’t actuate. (Headlights on, motor does not run)	Motor stops running after 2 seconds.	Normal operation; release trigger or contact trip and re-depress.
Tool doesn’t actuate. (Headlights flash)	Low battery charge or damaged battery.	Charge or replace battery.
Tool doesn’t actuate. (Headlights flash continuously)	Jammed fastener / tool stalled. Jammed mechanism	Remove the battery, rotate the stall release lever. Clear the jammed fastener, and reinsert battery pack. See authorized service center.
Tool doesn’t actuate. ((Headlights on, motor runs, driver blade stuck down)		See authorized service center.

Problem	Possible Cause	Possible Solution
Tool operates, but does not drive the fastener fully.	Low battery charge or damaged battery.	Charge or replace battery.
	Depth adjustment set too shallow.	Rotate depth adjustment wheel to a deeper setting.
	Tool not firmly applied to workpiece.	Read instruction manual.
	Material and fastener length too rigorous an application.	Choose appropriate material or fastener length.

Maintenance

Your STANLEY corded/cordless appliance/tool has been designed to operate over a long period of time with a minimum of maintenance. Continuous satisfactory operation depends upon proper tool/appliance care and regular cleaning.

Warning! Switch off and unplug the appliance before carrying out any cleaning.

- Dirt and grease may be removed from the exterior of the appliance using a cloth.

Warning! NEVER use solvents or other harsh chemicals for cleaning the non-metallic parts of the appliance. These chemicals may weaken the materials used in these parts. Use a cloth dampened only with water and mild soap. Never let any liquid get inside the unit; never immerse any part of the unit into a liquid.

Warning! NEVER spray or in any other way apply lubricants or cleaning solvents inside the tool. This can seriously affect the life and performance of the tool.

Service Notes

This product is not user serviceable. There are no user serviceable parts inside the nailer. Servicing at an authorized service center is required to avoid damage to static sensitive internal components.

Protecting the environment

Separate collection. Products and batteries marked with this symbol must not be disposed of with normal household waste.

Products and batteries contain materials that can be recovered or recycled reducing the demand for raw materials. Please recycle electrical products and batteries according to local provisions. Further information is available at www.2helpU.com

Technical data

		SCN618 Type:2
Voltage	V_{DC}	18 V (20 V Max)
Battery Type		Li-Ion
Actuating mode		Sequential
Magazine angle		Straight
No load speed	/min	9000
Drive energy	approx	50 J
Weight (bare tool)	kg	2.43

Fasteners			
Length	mm		16 - 50
Shank diameter	mm		1.27
Angle			Straight

This tool is a Bare unit but can be used with the chargers in the following table.

Charger		SC125	SC200	SC400	SC120
Input Voltage	V_{AC}	**AR, B2** 220V **B3** 120V **BR** BIVOLT (127V | 220V)	**AR, B2** 220V **B3** 120V **BR** 127V	**AR, B2** 220V **B3** 120V **BR** 127V	**AR, B2** 220V **B3** 120V **BR** BIVOLT (127V | 220V)
Output Voltage	V_{DC}	18V (20V MAX)	18V (20V MAX)	18V (20V MAX)	18V (20V MAX)
Current	A	1.25	2	4	1.25

This tool is a Bare unit but can be used with the batteries in the following table.

Battery		SB201	SB202	SB204	SB206
Voltage	V_{DC}	18V (20V MAX)	18V (20V MAX)	18V (20V MAX)	18V (20V MAX)
Capacity	Ah	1.5	2.0	4.0	6.0
Type		Li-Ion	Li-Ion	Li-Ion	Li-Ion

Service Information

STANLEY offers a full network of company-owned and authorized service locations. All STANLEY Service Centers are staffed with trained personnel to provide customers with efficient and reliable power tool service. For more information about our authorized service centers and if you need technical advice, repair, or genuine factory replacement parts, contact the STANLEY location nearest you or visit us at **www.stanleytools-la.com**.

Black & Decker Argentina S.A.
Pacheco Trade Center
Colectora de Ruta Panamericana
Km. 32.0 El Talar de Pacheco Partido de Tigre
Buenos Aires (B1618FBQ) República de Argentina
CUIT: 33-65861596-9
Tel.: (011) 4726-4400

Importado por:
Black & Decker do Brasil Ltda. Rod. BR 050 - KM 167, Lo 05, Parte Q1 –
Distr. Indl. II - Uberaba - MG - 38064-750
CNPJ 53.296.273/0001-91 –
IE 701.948711.00-98
Black & Decker do Brasil Ltda. Rod. BR 050 - Km 167, Lo 05, Bl. B –
Distr. Indl. II - Uberaba - MG - 38064-750
CNPJ 53.296.273/0032-98 –
IE 701.948711.03-30
S.A.C.: 0800.703.4644

Importado por: Black & Decker de Chile, S.A.
Ave. Andrés Bello 2457, Oficina 1604
Providencia - Santiago de Chile
Tel.: (56-2) 2687 1700

Importado por: Black & Decker de Colombia S.A.S.
NIT: 860.070.698-1
Av. Cra 72 # 80-94, Oficina 902.
Torre Empresarial Titan Plaza.
Bogota, Colombia (111021)
Tel.: (571) 508 9100

Importado por: Black and Decker S.A. de C.V.
Antonio Dovali Jaime #70 Torre C Piso 8
Col. Santa Fé, Alvaro Obregón
Ciudad de México, México. C.P 01210
Tel: 55 53267100
R.F.C.BDE8106261W7

Importado por: Black & Decker del Perú S.A.
Av. Circunvalación del Club Golf Los Incas
N° 152 - 154, Lote 4, Oficina 601
Urb. Club Golf Los Incas - Santiago de Surco
Lima – Perú
Tel.: (511) 614-4242 RUC 20266596805

Hecho en China
Fabricado na China
Made in China

NA688477
08/19/2024