STANLEY V20 LITHIUM ION

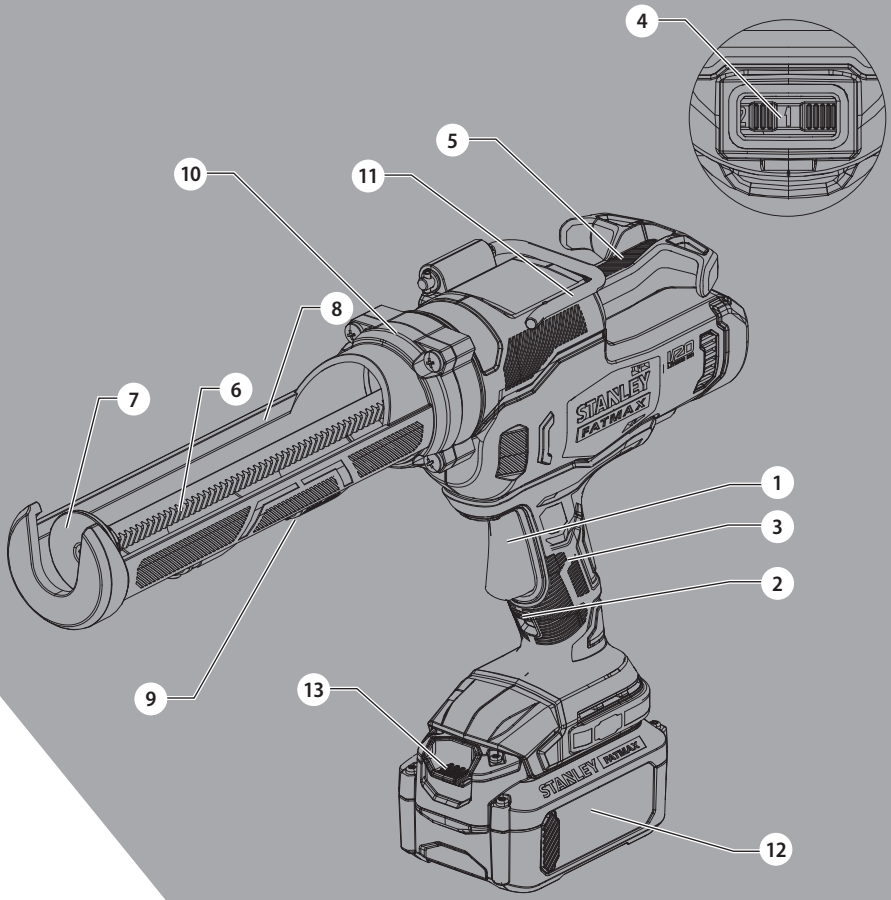

www.stanleytools-la.com

SCE600

Español *(traducido de las instrucciones originales)* 4

Português *(traduzido das instruções originais)* 11

English ***(original instructions)*** 18

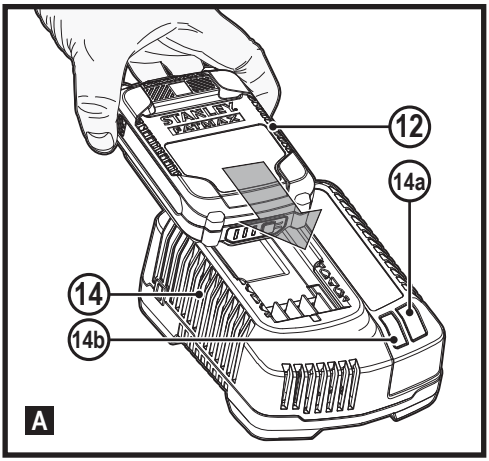
12
14a
14
14b
A

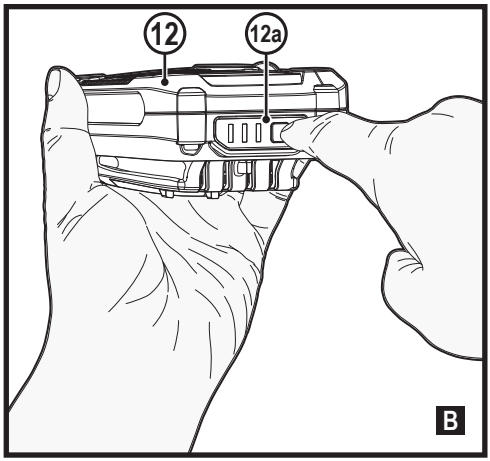
12
12a
B

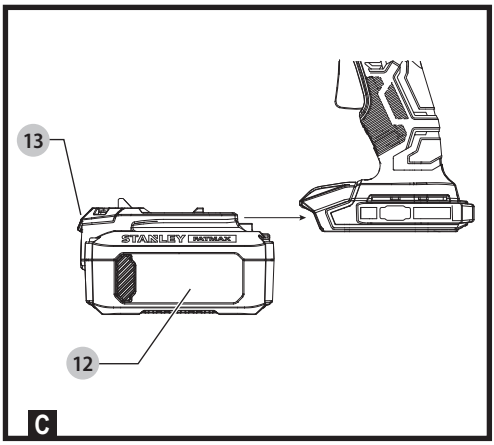
13
12
C

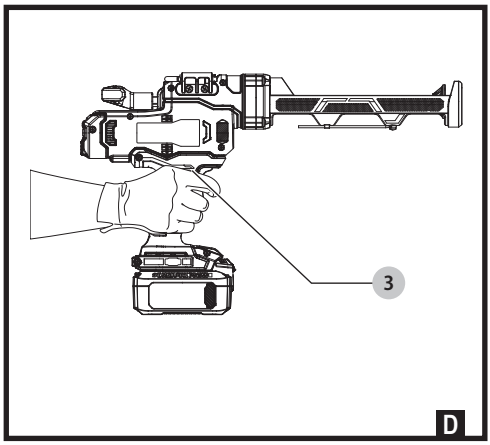
3
D

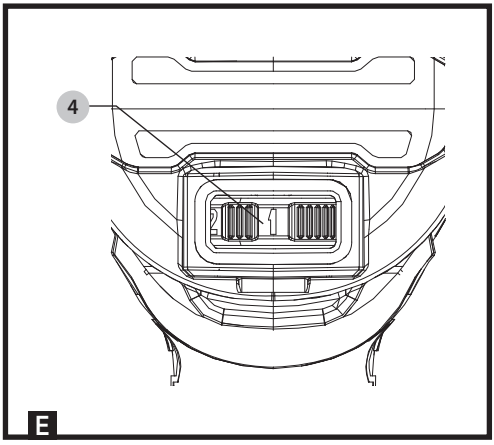
4
E

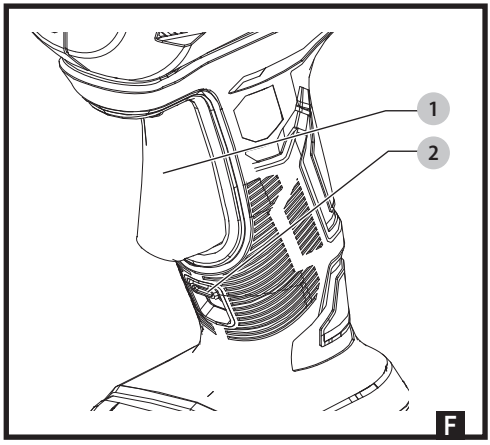
1
2
F

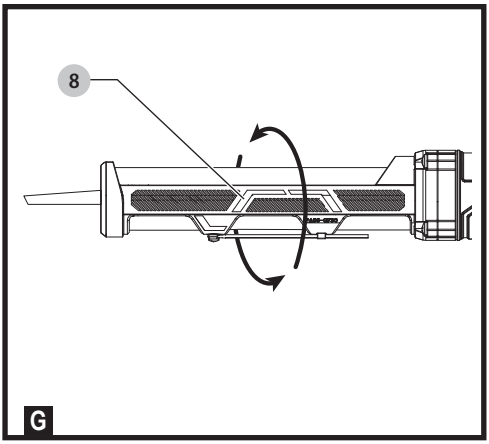

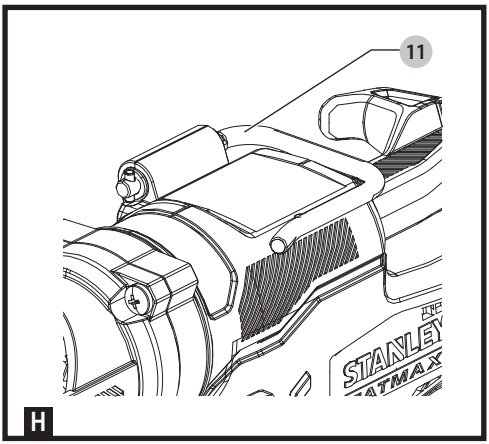

Uso previsto

La SCE600 de STANLEY ha sido diseñada solo para uso doméstico por parte del consumidor. La SCE600 admite cartuchos de 300-310 ml.

Instrucciones de seguridad

Advertencias de seguridad para herramientas eléctricas en general

¡ADVERTENCIA! Lea todas las advertencias de seguridad, instrucciones, ilustraciones y especificaciones suministradas con esta herramienta eléctrica. El incumplimiento de las instrucciones que se indican a continuación puede causar descargas eléctricas, incendios y/o lesiones graves.

Guarde todas las advertencias e instrucciones para futuras consultas. El término "herramienta eléctrica" empleado en las advertencias indicadas a continuación se refiere a la herramienta eléctrica con alimentación de red (con cable) o alimentada por batería (sin cable).

1. **Seguridad en la zona de trabajo**
   a. **Mantenga su área de trabajo limpia y bien iluminada.** Las áreas en desorden u oscuras pueden provocar accidentes.
   b. **No utilice la herramienta eléctrica en un entorno con peligro de explosión, en el que se encuentren líquidos, gases o material en polvo inflamables.** Las herramientas eléctricas originan chispas que pueden inflamar el polvo o los gases.
   c. **Cuando utilice una herramienta eléctrica, mantenga alejados a los niños y a otras personas del área de trabajo.** Las distracciones pueden causar la pérdida del control de la herramienta.
2. **Seguridad eléctrica**
   a. **El enchufe de la herramienta eléctrica debe corresponder a la toma de corriente utilizada. No modifique nunca el enchufe de ninguna forma. No utilice ningún enchufe adaptador con las herramientas eléctricas conectadas a tierra (puestas a masa).** Los enchufes no modificados y las tomas de corriente compatibles reducen el riesgo de descarga eléctrica.
   b. **Evite el contacto corporal con superficies conectadas a tierra o puestas a masa tales como tuberías, radiadores, cocinas y neveras.** Existe un mayor riesgo de descarga eléctrica si su cuerpo está conectado a tierra o puesto a masa.
   c. **No exponga la herramienta eléctrica a la lluvia o a condiciones de humedad.** Si entra agua en una herramienta eléctrica, aumenta el riesgo de descarga eléctrica.
   d. **Cuide el cable de alimentación. No use nunca el cable para transportar, tirar de la herramienta eléctrica o desenchufarla. Mantenga el cable alejado del calor, aceite, cantos afilados y piezas en movimiento.** Los cables dañados o enredados aumentan el riesgo de descarga eléctrica.
   e. **Si trabaja con la herramienta eléctrica en el exterior, utilice solamente cables de prolongación homologados para uso en exteriores.** La utilización de un cable adecuado para uso en exteriores reduce el riesgo de descarga eléctrica.
   f. **Si la utilización de una herramienta eléctrica en un lugar húmedo es inevitable, utilice una fuente protegida con un dispositivo diferencia residual (DDR).** El uso de un DDR reduce el riesgo de descarga eléctrica.

3. **Seguridad personal**
   a. **Esté atento a lo que hace y utilice la herramienta eléctrica con prudencia. No maneje una herramienta eléctrica cuando esté cansado o bajo los efectos de drogas, medicamentos o alcohol.** Un momento de desatención cuando se manejan herramientas eléctricas puede ocasionar lesiones personales graves.
   b. **Utilice equipo de seguridad personal. Utilice siempre protección ocular.** El uso de equipo de protección como mascarillas antipolvo, calzado antideslizante, casco o protección auditiva en las condiciones apropiadas reduce la posibilidad de lesiones personales.
   c. **Impida que la herramienta se ponga en marcha accidentalmente. Asegúrese de que el interruptor se encuentre en la posición de apagado antes de conectar la herramienta a la fuente de alimentación o a la batería, o de coger o transportar la herramienta.** Transportar herramientas eléctricas con el dedo puesto en el interruptor o herramientas eléctricas activadoras que tengan el interruptor encendido puede provocar accidentes.
   d. **Saque las llaves de ajuste o llaves inglesas antes de encender la herramienta eléctrica.** Dejar una llave inglesa u otra llave puesta en una pieza giratoria de la herramienta eléctrica puede ocasionar lesiones personales.
   e. **No se estire demasiado. Mantenga un equilibrio adecuado y la estabilidad constantemente.** Esto permite un mejor control de la herramienta eléctrica en situaciones inesperadas.
   f. **Use la vestimenta adecuada. No se ponga ropa suelta o joyas. Mantenga el cabello y la ropa alejados de las piezas en movimiento.** La ropa suelta, las joyas y el pelo largo pueden quedar atrapados en las piezas móviles.
   g. **Siempre que sea posible utilizar equipos de aspiración o captación de polvo, asegúrese de que estos estén conectados y que se utilicen correctamente.** El uso de equipo de recogida de polvo puede reducir los riesgos relacionados con el polvo.
   h. **Evite que la familiaridad adquirida con el uso frecuente de las herramientas le haga confiarse demasiado e ignorar las principales normas de seguridad de las herramientas.** Una utilización descuidada puede provocar lesiones graves en cuestión de segundos.

4. **Uso y cuidado de herramientas eléctricas**
   a. **No sobrecargue la herramienta eléctrica. Use la herramienta eléctrica correcta para su trabajo.** La herramienta eléctrica correcta funcionará mejor y con mayor seguridad si se utiliza de acuerdo con sus características técnicas.
   b. **No utilice la herramienta eléctrica si esta no se puede encender y apagar con el interruptor.** Toda herramienta eléctrica que no pueda controlarse con el interruptor es peligrosa y debe ser reparada.
   c. **Desconecte el enchufe de la fuente de alimentación y/o saque la batería de la herramienta, si es extraíble, antes de realizar cualquier ajuste, cambiar accesorios** o guardar las herramientas eléctricas. Tales medias de seguridad preventivas reducen el riesgo de poner en marcha la herramienta eléctrica accidentalmente.
   d. **Guarde la herramienta eléctrica fuera del alcance de los niños y de las personas que no estén familiarizadas con su uso ni con estas instrucciones de manejo de la herramienta eléctrica.** Las herramientas eléctricas son peligrosas en manos de personas no capacitadas.
   e. **Realice el mantenimiento de las herramientas eléctricas y sus accesorios. Compruebe que las piezas móviles no estén desalineadas ni atascadas, que no haya piezas rotas y cualquier otra condición que pudiera afectar al funcionamiento de la herramienta eléctrica. Si la herramienta eléctrica está dañada, llévela para que sea reparada antes de utilizarla.** Muchos accidentes se producen por el mantenimiento inadecuado de las herramientas eléctricas.
   f. **Mantenga las herramientas de corte limpias y afiladas.** Las herramientas de corte con filo correctamente mantenidas tienen menos probabilidad de bloquearse y son más fáciles de controlar.
   g. **Utilice la herramienta eléctrica, los accesorios, los utensilios de la herramienta, etc. de acuerdo con estas instrucciones, y tenga en cuenta las condiciones de trabajo y la tarea a realizar.** El uso de la herramienta eléctrica para operaciones que no sean las previstas puede ocasionar una situación peligrosa.
   h. **Mantenga las empuñaduras y las superficies de agarre secas, limpias y libres de aceite y grasa.** Las empuñaduras resbaladizas y las superficies engrasadas impiden aferrar y controlar la herramienta en situaciones imprevistas.

5. **Uso y cuidado de la batería (solo para**

herramientas con batería)

a. **Recargue exclusivamente con el cargador indicado por el fabricante.** Un cargador adecuado para un tipo de batería puede provocar riesgos de incendios al ser utilizado con otra batería.
b. **Utilice herramientas eléctricas solamente cuando se especifique en la batería.** El uso de otras baterías puede suponer un riesgo de lesiones e incendio.
c. **Cuando no use la batería, manténgala alejada de otros objetos metálicos como los clips de papel, las llaves, los clavos, las tuercas u otros objetos metálicos pequeños que puedan conectar ente sí ambos terminales.** Si se produce un cortocircuito entre los terminales de la batería, pueden ocasionarse incendios o quemaduras.
d. **En condiciones abusivas, podrá salir líquido de la batería, evite el contacto. Si se produce un contacto accidental, lave con agua. Si el líquido se pone en contacto con los ojos, acuda además a un médico.** El líquido expulsado de la batería podrá provocar irritaciones o quemaduras.
e. **No use la batería ni la herramienta si están dañadas o han sido modificadas.** Las baterías dañadas o modificadas pueden tener reacciones imprevistas y causar incendios, explosión o riesgo de lesiones.
f. **No exponga la batería o la herramienta al fuego o a temperaturas excesivas.** La exposición al fuego o a una temperatura superior a 130 °C puede causar una explosión. NOTA: La temperatura "130 °C" puede sustituirse por la temperatura "265 °F".
g. **Siga las instrucciones de carga y no cargue la batería o la herramienta fuera del intervalo de temperatura especificado en las instrucciones.** La carga incorrecta o fuera del rango de temperatura especificado puede dañar la batería y aumentar el riesgo de incendio.

6. **Reparaciones**

a. **Haga reparar su herramienta eléctrica solo por personal técnico autorizado que emplee exclusivamente piezas de repuesto originales.** Así se asegurará que se mantenga la seguridad de la herramienta eléctrica.
b. **Nunca repare la batería si está dañada.** La reparación de las baterías debe ser realizada únicamente por el fabricante o los proveedores de servicios autorizados.

Instrucciones de seguridad adicionales específicas para pistolas aplicadoras de material

- Sostenga la herramienta por las superficies de agarre aisladas cuando realice una operación en la que la herramienta pueda entrar en contacto con un cable oculto. El contacto con un cable cargado de electricidad hará que también las partes metálicas expuestas de la herramienta se carguen y transmitan una descarga al operador.
- Mantenga las manos alejadas de la zona del émbolo y del vástago del émbolo de la pistola aplicadora de masilla o cola. Los dedos pueden quedar aplastados entre el portatubo y el émbolo.
- Cuando utilice una pistola aplicadora de masilla/cola por encima de la cabeza, no tenga el vástago del émbolo en línea con los ojos o la cabeza. El vástago del émbolo puede deslizarse hacia el usuario. Use siempre protección ocular cuando use una pistola aplicadora de masilla/cola.
- Trabaje siempre en un lugar debidamente ventilado y use una protección respiratoria apropiada si es necesario. Los humos de algunas masillas o colas pueden ser nocivos.
- Apague la unidad y desconecte la batería antes de instalar y de retirar los accesorios y antes de realizar ajustes o reparaciones. El encendido accidental puede causar lesiones.
- Utilice exclusivamente los accesorios aconsejados por el fabricante para su modelo. Los accesorios aptos para una herramienta, pueden ser peligrosos si se utilizan con otra herramienta. El uso de accesorios no apropiados puede causar riesgo de lesiones personales.
- Bloquee el gatillo en la posición de apagado cuando no use la herramienta, para evitar la salida accidental de material.
- Tenga cuidado de no echar masilla o cola en los puntos de contacto de la batería.
- Lea y siga siempre todas las instrucciones del fabricante sobre la masilla o la cola. Si no lo hace, pueden ocasionarse daños personales.
- No utilizar para la preparación de alimentos.

Riesgos residuales

El uso de esta herramienta puede producir riesgos residuales adicionales no incluidos en las advertencias de seguridad adjuntas. Estos riesgos se pueden generar por un uso incorrecto, demasiado prolongado, etc.
El cumplimiento de las normas de seguridad correspondientes y el uso de dispositivos de seguridad no evitan ciertos riesgos residuales. Dichos riesgos incluyen:

- Lesiones producidas por el contacto con piezas móviles o giratorias.
- Lesiones producidas al cambiar cualquier pieza, hoja o accesorio.
- Lesiones producidas por el uso de una herramienta durante un tiempo demasiado prolongado. Si utiliza una herramienta durante períodos de tiempo demasiado prolongados, asegúrese de realizar pausas con frecuencia.
- Deterioro auditivo.
- Riesgos para la salud producidos al respirar el polvo que se genera al usar la herramienta (por ejemplo: en

los trabajos con madera, especialmente de roble, haya y tableros de densidad mediana).

Vibración y ruido

Los valores de emisión de vibraciones y ruido declarados en el apartado de características técnicas y en la declaración de conformidad se han calculado según un método de prueba estándar proporcionado por la norma EN 62841 y podrán utilizarse para comparar una herramienta con otra. El valor de emisión de vibraciones y ruido especificado también puede utilizarse en una evaluación preliminar de la exposición.



¡Advertencia! El valor de emisión de vibraciones y ruido durante el funcionamiento real de la herramienta eléctrica puede diferir del valor declarado en función de cómo se utilice la herramienta. El nivel de las vibraciones y ruido puede aumentar por encima del nivel declarado.

Al evaluar la exposición a las vibraciones con el fin de determinar las medidas de seguridad que exige la directiva 2002/44/CE para proteger a las personas que utilizan periódicamente herramientas eléctricas en el entorno laboral, deberá tenerse en cuenta una estimación de la exposición a las vibraciones, las condiciones de uso reales y el modo de empleo de la herramienta, así como los pasos del ciclo operativo como, por ejemplo, el número de veces que la herramienta se apaga, el tiempo que está parada y el tiempo de disparo.

Etiquetas en la herramienta

Junto con el código de la fecha, en la herramienta aparecen los siguientes símbolos:



¡Advertencia! Para reducir el riesgo de lesiones, el usuario debe leer el manual de instrucciones.

Instrucciones de seguridad adicionales para baterías y cargadores (No suministrados con la herramienta)

Baterías

- Jamás trate de abrirla por ninguna razón.
- No exponga las baterías al agua.
- No las almacene en lugares en los que la temperatura pueda superar los 40 °C.
- Realice la carga únicamente a una temperatura ambiente de entre 10 °C y 40 °C.
- Utilice únicamente el cargador suministrado con la herramienta para realizar la carga.
- Cuando vaya a desechar la batería, siga las instrucciones facilitadas en la sección “Protección del medio ambiente”.



No intente cargar baterías dañadas.

Cargadores

- Utilice el cargador STANLEY para cargar únicamente la batería de la herramienta con la que fue suministrado. Otras baterías podrían explotar y provocar lesiones y daños materiales.
- Nunca intente cargar baterías no recargables.
- Sustituya los cables defectuosos inmediatamente.
- No exponga el cargador al agua.
- No abra el cargador.
- No aplique ningún dispositivo para medir la resistencia del cargador.



El cargador ha sido concebido para utilizarse únicamente en un lugar interior.



Lea el manual de instrucciones antes de usar el producto.

Seguridad eléctrica



El cargador presenta un aislamiento doble; por lo tanto, no requiere conexión a tierra. Compruebe siempre que el voltaje de la red eléctrica corresponda al valor indicado en la placa de características. No intente sustituir el cargador con un enchufe convencional para la red eléctrica.

- Si se dañara el cable de alimentación, deberá ser sustituido por el fabricante o por un centro de asistencia técnica autorizado de STANLEY para evitar cualquier situación de riesgo.

Características

Este aparato incluye una o más de las siguientes características.

1 Gatillo
2 Bloqueo del gatillo
3 Empuñadura principal
4 Disco de velocidad variable
5 Maneta del vástago del émbolo
6 Vástago del émbolo
7 Émbolo
8 Portacartucho
9 Varilla
10 Collarín de montaje
11 Gancho para colgar
12 Batería
13 Botón de liberación de la batería

Montaje



¡Advertencia! Antes de proceder al montaje, extraiga la batería de la herramienta.

Carga de la batería (Fig. A)

Es necesario cargar la batería antes del primer uso y cada vez que note que no dispone de suficiente potencia para las tareas que antes realizaba con facilidad.

Es posible que la batería se caliente durante la carga; esto es normal y no denota ningún problema.

Advertencia. No cargue la batería si la temperatura ambiente es inferior a 10 °C o superior a 40 °C. La temperatura de carga recomendada es de aproximadamente 24 °C.

Nota: El cargador no cargará la batería si la temperatura de la celda es inferior a 10 °C o superior a 40 °C aproximadamente.

Deje la batería en el cargador y este empezará a cargarla automáticamente cuando la temperatura de la batería aumente o disminuya.

Nota: Para garantizar el máximo rendimiento y la máxima duración de las baterías de iones de litio, cárguelas totalmente antes de utilizarlas por primera vez.

- Enchufe el cargador (14) en una toma adecuada antes de introducir la batería (12).
- La luz verde de carga (14a) pestañeará continuamente, indicando que se ha iniciado el proceso de carga.
- Se indicará que la carga ha terminado cuando la luz verde de carga (14a) quede encendida de manera continua. La batería (12) está totalmente cargada, y ahora puede sacarla y usarla o dejarla en el cargador (14).
- Cargue las baterías descargadas en el plazo de 1 semana. La duración de las baterías disminuye considerablemente si se guardan descargada.

Modos del LED del cargador

	Carga: LED verde intermitente	
	Totalmente cargada: LED verde fijo	
	Retardo por batería fría/ caliente: LED verde intermitente LED rojo fijo	

Nota: Los cargadores compatibles no cargan las baterías defectuosas. Si el cargador no se enciende, significa que la batería es defectuosa.

Nota: Esto también podría significar un problema en el cargador. Si el cargador indica un problema, lleve el cargador y la batería a un centro de reparación autorizado para que los prueben.

Dejar la batería en el cargador

El cargador y la batería pueden permanecer conectados durante un periodo de tiempo indefinido con el indicador de LED iluminado. El cargador mantiene la batería a baja temperatura y completamente cargada.

Retardo por batería fría / caliente

Cuando el cargador detecta que la batería está demasiado fría o demasiado caliente, inicia automáticamente un retardo por batería fría/caliente, el LED verde (14a) parpadea en modo intermitente, y el LED rojo (7b) queda encendido continuamente, y se suspende la carga hasta que la batería alcance la temperatura adecuada. El cargador cambiará automáticamente al modo de carga de batería. Esta característica asegura la máxima vida útil de la batería.

Indicador del estado de la carga de la batería (Fig. B)

La batería está dotada de un indicador de estado de carga, para determinar rápidamente la duración de la batería, como se muestra en la figura B. Pulsando el botón de estado de carga (12a) se puede ver fácilmente la carga restante en la batería, como se muestra en la figura B.



Colocar y sacar la batería de la herramienta

¡Advertencia! Asegúrese de que el botón de desbloqueo está bloqueado para evitar que se active el interruptor antes de sacar o colocar la batería.

Colocación de la batería (Fig. C)

- Inserte la batería firmemente en la herramienta hasta que oiga un clic, como se muestra en la figura C. Compruebe que la batería esté correctamente colocada y bloqueada en su posición.

Extracción de la batería (Fig. C)

- Presione el botón de liberación de la batería (13) como se muestra en la figura D y saque la batería de la herramienta.

Posición adecuada de las manos (Fig. D)

ADVERTENCIA: Para reducir el riesgo de lesiones personales graves, tenga **SIEMPRE** las manos en una posición adecuada como la que se muestra.

ADVERTENCIA: Para reducir el riesgo de lesiones personales graves, sujete **SIEMPRE** bien en aparato para prevenir una reacción repentina.

Para una posición correcta de las manos, coloque una mano en la empuñadura principal (3), como se muestra en la Fig. D.

Disco de velocidad variable (Fig. E)

La velocidad de paso del material se controla mediante el disco de velocidad variable (4), para adaptarlo a las

diferentes aplicaciones.

- Elija una velocidad girando el disco hacia la configuración que desee.
  NOTA: '1' es la configuración más baja (la más lenta) y '6' es la configuración más alta (más rápida).

Gatillo (Fig. F)

- Apriete el gatillo (1) para encender la herramienta.
- Al soltar el gatillo se apaga la herramienta.

Bloqueo del gatillo (Fig. F)

Su herramienta está equipada con un bloqueo del gatillo (2) que protege contra la salida accidental de material.

- Para bloquear el interruptor de gatillo, levante el bloqueo del gatillo (2). La herramienta no funciona cuando el interruptor está en posición de bloqueado.
- Para desbloquear el gatillo, empuje hacia abajo el bloqueo del gatillo.

Girar el portacartucho (Fig. G)

El portacartucho (8) gira a 360˚ para aplicar el material en cualquier ángulo.

Ajustar el vástago del émbolo

- Para ajustar manualmente el vástago del émbolo (6), empuje o tire de la maneta del vástago del émbolo (5) hasta la posición que desee.

Insertar el material

Portacartucho (Fig. F, G)

NOTA: El material que queda en el portacartucho puede secarse si no se quita. Siga las recomendaciones del fabricante cuando use masilla o material adhesivo.

- Asegúrese de usar un vástago de émbolo apropiado para el material.
  NOTA: Si usa un vástago incorrecto puede que el contenedor del material explote durante el uso dañando el portacartucho y/o la pistola aplicadora.
- Use el bloqueo del gatillo (2) para bloquear el gatillo (1).
- Recorte el extremo del tubo de masilla/material.
  NOTA: Un orificio pequeño requiere más fuerza para empujar el material, posiblemente afectando la duración de la batería.
- Rompa el sellado interior del tubo de masilla o material usando la varilla (9) situada en la parte inferior del portacartucho.

AVISO: Si no se rompe el sellado interior, el material puede salirse por la parte posterior del tubo y dañar la herramienta.
AVISO: Mantenga el vástago del émbolo, el portacartucho y el cartucho limpios de todo tipo de material. Retraer el vástago émbolo cuando está cubierto de material seco puede dañar las piezas internas de la herramienta y causar la desalineación del tubo.

- Sujete firmemente la herramienta y tire de la maneta del vástago del émbolo (5) hacia atrás para que el tubo de masilla/material encaje dentro del portacartucho (8).
- Inserte el tubo de masilla/material con la boquilla hacia la parte delantera de la herramienta.
- Empuje la maneta del vástago del émbolo (5) hacia adelante hasta que el émbolo (7) quede contra el tubo.
- Gire el portacartucho hacia el ángulo que desee.

Cuando esté listo para colocar el material, apriete el gatillo (1).

Protección electrónica contra sobrecargas

La SCE600 tiene una función de protección electrónica contra sobrecargas. Si se ejerce demasiada presión sobre el tubo, la herramienta se apaga. Esto ayuda a evitar daños en la herramienta y en el tubo de masilla o material.
Si la herramienta se apaga, compruebe que:

- La punta de la boquilla de la masilla o material esté cortada.
- El sello interior del tubo de masilla o material esté roto.
- Haber retirado el material endurecido de la boquilla.
- El tubo de masilla o material no esté dañado ni congelado.
- El vástago del émbolo (6) esté libre de masilla y materiales adhesivos.
- Suelte el gatillo (1) y vuelva a apretarlo para (1) restablecer la herramienta.

Si la herramienta vuelve a apagarse, mueva el dial de velocidad variable (4) hacia la posición intermedia y vuelva a apretar el gatillo (1). Si la herramienta sigue apagándose, pruebe con otro tubo de masilla o material o lleve la herramienta a un centro de servicio autorizado.

Gancho para colgar (Fig. H)

ADVERTENCIA: Para reducir el riesgo de lesiones graves, no use el gancho de colgar de la herramienta para colgar la herramienta de su cuerpo. NO use el gancho de colgar para atar o sujetar la herramienta a una persona u objeto durante el uso. NO cuelgue la herramienta por encima de su cabeza ni cuelgue objetos del gancho de colgar.

ADVERTENCIA: Para reducir el riesgo de que la herramienta caiga sobre los operadores u otras personas, compruebe que esté bien apoyada cuando utilice el gancho de colgar, y que esté colocada en un lugar seguro y estable cuando no esté en uso. Asegúrese de mantener el área de abajo despejada para reducir el riesgo de que la herramienta se caiga y golpee a alguien o algo que esté debajo.

ADVERTENCIA: El gancho de colgar no ha sido concebido para amarrar o sujetar la herramienta a una persona u objeto durante el uso en posición elevada.

La SCE600 tiene un cómodo gancho de colgar (11) que permite colgarla de una estructura adecuada y estable en las pausas entre usos.

Mantenimiento

Su herramienta STANLEY ha sido diseñada para funcionar durante un largo período de tiempo con un mantenimiento mínimo. El funcionamiento satisfactorio y continuo depende del buen cuidado de la herramienta y de una limpieza frecuente.

El cargador no requiere ningún mantenimiento especial excepto la limpieza periódica.



¡Advertencia! Antes de realizar alguna operación de mantenimiento en la herramienta, extraiga la batería. Desenchufe el cargador antes de limpiarlo.

- Limpie periódicamente las ranuras de ventilación de la herramienta y del cargador con un cepillo suave o un paño seco.
- Limpie periódicamente la carcasa del motor con un paño húmedo. No utilice limpiadores abrasivos o a base de disolventes.
- Abra periódicamente el collarín y golpéelo suavemente para eliminar los restos de polvo que pudiese contener en su interior.

Protección del medioambiente



Recogida selectiva. Los productos y las baterías marcadas con este símbolo no se deben eliminar con los residuos domésticos normales.

Los productos y las baterías que contienen materiales que se puedan recuperar o reciclar reducen la demanda de materias primas.
Recicle los productos eléctricos y las baterías de conformidad con las normas locales. Puede obtener más información en www.2helpU.com**.**

Datos técnicos

		SCE600
Tensión	V_{CC}	18 V (20 V MAX)
Peso	kg	1,65

Esta herramienta es una unidad básica pero se puede utilizar con los cargadores de la siguiente tabla.

Cargador		SC125	SC200	SC400	SC120
Voltaje de entrada	V_{CA}	**AR, B2** 220V **B3** 120V **BR** BIVOLT (127V | 220V)	**AR, B2** 220V **B3** 120V **BR** 127V	**AR, B2** 220V **B3** 120V **BR** 127V	**AR, B2** 220V **B3** 120V **BR** BIVOLT (127V | 220V)

Cargador		SC125	SC200	SC400	SC120
Voltaje de salida	V_{CD}	18 V (20V MAX)	18 V (20V MAX)	18 V (20V MAX)	18 V (20V MAX)
Co-rriente	A	1.25	2	4	1.25

Esta herramienta es una unidad básica, pero se puede utilizar con las baterías de la siguiente tabla.

Batería		SB201	SB202	SB204	SB206
Voltaje	V_{DC}	18 V (20V MAX)	18 V (20V MAX)	18 V (20V MAX)	18 V (20V MAX)
Capacidad	Ah	1.5	2.0	4.0	6.0
Tipo		Ion de litio	Ion de litio	Ion de litio	Ion de litio

Información De Servicio

STANLEY ofrece una red completa de ubicaciones de servicio autorizadas y de propiedad de la compañía. Todos los Centros de Servicio STANLEY tienen personal capacitado para proporcionar a los clientes un servicio eficiente y confiable de herramientas eléctricas. Para obtener más información sobre nuestros centros de servicio autorizados y si necesita asesoramiento técnico, reparación o piezas de repuesto originales de fábrica, comuníquese con la ubicación de STANLEY más cercana, o visítenos en **www.stanleytools-la.com.**

Utilização pretendida

O modelo SCE600 da STANLEY foi concebido para ser utilizada apenas uso doméstico. O modelo SCE600 utiliza cartuchos de 300 a 310 ml.

Instruções de segurança

Avisos de segurança gerais sobre ferramentas eléctricas



ATENÇÃO! Leia todos os avisos de segurança, instruções, ilustrações e especificações fornecidos com esta ferramenta eléctrica. O não cumprimento de todas as instruções indicadas abaixo pode resultar em choque eléctrico, incêndio e/ou ferimentos graves.

Guarde todos os avisos e instruções para futura referência. A expressão "ferramenta eléctrica" indicada em todos os avisos refere-se a ferramentas eléctricas com ligação à corrente eléctrica (com fio) ou com bateria (sem fio).

1. **Segurança na área de trabalho**
   a. **Mantenha a área de trabalho limpa e bem iluminada.** As áreas desarrumadas ou escuras são propensas a acidentes.
   b. **Não trabalhe com ferramentas eléctricas em áreas com risco de explosão, nas quais se encontrem líquidos, gases ou poeiras inflamáveis.** As ferramentas eléctricas produzem faíscas que podem inflamar estas poeiras ou vapores.
   c. **Mantenha as crianças e outras pessoas afastadas durante a utilização da ferramenta eléctrica.** As distracções podem causar perda de controlo da ferramenta.
2. **Segurança eléctrica**
   a. **As fichas das ferramenta eléctrica devem caber na tomada. Nunca modifique a ficha. Não utilize fichas adaptadoras com ferramentas eléctricas ligadas à terra.** As fichas não modificadas e as tomadas compatíveis reduzem o risco de choque eléctrico.
   b. **Evite que o corpo entre em contacto com superfícies ligadas à terra, como tubos, radiadores, fogões e frigoríficos.** Se o seu corpo estiver "ligado" à terra, o risco de choque eléctrico é maior.
   c. **As ferramentas eléctricas não podem ser expostas à chuva ou à humidade.** A entrada de água numa ferramenta eléctrica aumenta o risco de choque eléctrico.
   d. **Manuseie o cabo com cuidado. Nunca o utilize para transportar, puxar ou desligar a ferramenta eléctrica. Mantenha o cabo afastado de fontes de calor, substâncias oleosas, arestas afiadas ou peças móveis.** Os cabos danificados ou emaranhados aumentam o risco de choque eléctrico.
   e. **Quando trabalhar com uma ferramenta eléctrica ao ar livre, utilize uma extensão adequada para esta finalidade.** A utilização de um cabo adequado para uso ao ar livre reduz o risco de choque eléctrico.
   f. **Se for inevitável trabalhar com uma ferramenta eléctrica num local húmido, utilize um dispositivo de corrente residual (DCR).** A utilização de um DCR reduz o risco de choque eléctrico.
3. **Segurança pessoal**
   a. **Esteja sempre atento, preste atenção ao que está a fazer e seja prudente quando trabalhar com uma ferramenta eléctrica. Não utilize uma ferramenta eléctrica se estiver cansado ou sob o efeito de drogas, álcool ou medicamentos.** Um momento de distracção durante a utilização de ferramentas eléctricas pode resultar em ferimentos graves.
   b. **Use equipamento de protecção individual. Use sempre protecção ocular.** O equipamento de protecção, como, por exemplo, uma máscara de poeiras, sapatos de segurança antiderrapantes, um capacete de segurança ou protecção auditiva, usados nas condições adequadas, reduz o risco de ferimentos.
   c. **Evite arranques involuntários. Assegure-se de que o gatilho está desligado antes de ligar a ferramenta à corrente eléctrica e/ou as baterias e antes de levantar ou transportar a ferramenta.** Se mantiver o dedo sobre o gatilho quando transportar ferramentas eléctricas ou se ligá-las à fonte de alimentação com o gatilho ligado, pode causar acidentes.
   d. **Retire qualquer chave de ajuste ou chave de porcas antes de ligar a ferramenta eléctrica.** Uma chave de fendas ou de ajuste fixada numa peça rotativa da ferramenta eléctrica pode causar ferimentos.
   e. **Não se estique demasiado quando trabalhar com a ferramenta. Mantenha sempre os pés bem apoiados e um equilíbrio adequado.** Desta forma, é mais fácil controlar a ferramenta eléctrica em situações inesperadas.
   f. **Use vestuário adequado. Não use roupa larga ou jóias. Mantenha o cabelo e a roupa afastados das peças móveis.** As roupas largas, jóias ou o cabelo comprido podem ficar presos nestas peças.
   g. **Se for prevista a montagem de dispositivos de extracção e recolha de pó, assegure-se de que estão ligados e que são utilizados de forma**

correcta. A utilização de dispositivos de extracção de partículas pode reduzir os riscos relacionados com as mesmas.

h. **Não permita que o facto de estar familiarizado com a utilização frequente das ferramentas o torne complacente e ignore os princípios de segurança da ferramenta.** Uma acção irreflectida pode causar ferimentos graves numa fracção de segundos.

4. **Utilização e manutenção da ferramenta eléctrica**
   a. **Não sobrecarregue a ferramenta eléctrica. Utilize a ferramenta eléctrica correcta para o seu trabalho.** A ferramenta eléctrica adequada efectua o trabalho de um modo mais eficiente e seguro se for utilizada de acordo com a capacidade para a qual foi concebida.
   b. **Não utilize a ferramenta eléctrica se não conseguir ligar ou desligar o gatilho.** Qualquer ferramenta eléctrica que não possa ser controlada através do gatilho é perigosa e tem de ser reparada.
   c. **Retire a ficha da tomada de electricidade e/ou a bateria da ferramenta eléctrica, caso seja possível fazê-lo, da ferramenta eléctrica antes de efectuar quaisquer ajustes, substituir acessórios,** ou guardar ferramentas eléctricas. Estas medidas de segurança preventivas reduzem o risco de ligar a ferramenta eléctrica acidentalmente.
   d. **Mantenha as ferramentas eléctricas que não estiverem a ser utilizadas fora do alcance de crianças. Não permita que a ferramenta eléctrica seja utilizada por pessoas não familiarizadas com a mesma ou que não tenham lido estas instruções.** As ferramentas eléctricas são perigosas nas mãos de pessoas que não possuam as qualificações necessárias para manuseá-las.
   e. **Proceda à manutenção das ferramentas eléctricas e acessórios. Verifique se as partes móveis estão desalinhadas ou bloqueadas, se existem peças partidas ou qualquer outra situação que possa afectar o funcionamento das ferramentas eléctricas. Se a ferramenta eléctrica estiver danificada, esta não deve ser utilizada até que seja reparada.** Muitos acidentes são causados por ferramentas eléctricas com uma manutenção insuficiente.
   f. **Mantenha as ferramentas de corte sempre afiadas e limpas.** As ferramentas de corte sujeitas a uma manutenção adequada, com arestas de corte afiadas, bloqueiam com menos frequência e controlam-se com maior facilidade.
   g. **Utilize a ferramenta eléctrica, acessórios e peças de ferramenta de acordo com estas instruções, considerando as condições de trabalho e o tarefa a ser executada.** A utilização da ferramenta eléctrica para finalidades diferentes das previstas pode resultar em situações perigosas.
   h. **Mantenha os cabos e as superfícies de fixação secos, limpos e sem qualquer óleo ou gordura.** Se os punhos e as superfícies de preensão estiverem escorregadios, isso não permite um manuseamento e controlo seguros da ferramenta em situações inesperadas.

5. **Utilização e cuidados a ter com a ferramenta a bateria (apenas para ferramentas a bateria)**
   a. **Recarregue apenas com o carregador especificado pelo fabricante.** Um carregador adequado para um tipo de bateria pode causar um incêndio se for utilizado com outra bateria.
   b. **Utilize ferramentas eléctricas apenas com baterias específicas.** A utilização de outras baterias pode causar danos e incêndio.
   c. **Quando não utilizar a bateria, mantenha-a afastada de outros objectos metálicos, como clipes para papel, moedas, chaves, pregos, parafusos ou outros pequenos objectos metálicos que permitam fazer a ligação de um terminal a outro.** O curto-circuito de terminais da bateria pode causar queimaduras ou incêndio.
   d. **Em condições abusivas, pode derramar líquido da bateria, devendo evitar o contacto. Se tocar acidentalmente no líquido, lave bem com água. Se o líquido entrar em contacto com os olhos, consulte um médico.** O líquido derramado da bateria pode causar irritação ou queimaduras.
   e. **Não utilize uma bateria ou uma ferramenta que esteja danificada ou modificada.** As baterias danificadas ou modificadas podem ter um comportamento imprevisível, podendo causar incêndio, explosão ou risco de ferimentos.
   f. **Não exponha a bateria ou a ferramenta ao fogo ou a excesso de temperatura.** A exposição a fogo ou temperatura superior a 130 °C pode causar uma explosão. NOTA: A temperatura “130 °C” pode ser substituída pela temperatura “265 °F”.
   g. **Siga todas as instruções de carregamento e não carregue a bateria ou a ferramenta fora da gama de temperaturas especificadas nas instruções.** Se o carregamento não for efectuado correctamente ou se a temperaturas não estiverem de acordo com o limite especificado, a bateria pode ficar danificada e há um maior risco de incêndio.

6. **Assistência**
   a. **A ferramenta eléctrica deve ser reparada por técnicos qualificados que utilizem apenas peças de substituição iguais.** Desta forma, é garantida a segurança da ferramenta eléctrica.
   b. **Nunca repare baterias danificadas.** A reparação de baterias danificadas só deve ser efectuada pelo fabricante ou por fornecedores de serviços autorizados

Instruções de segurança específicas adicionais para pistolas de material

- Segure a ferramenta pelas superfícies isoladas específicas para o efeito ao efectuar uma operação em que a ferramenta possa entrar em contacto com fios ocultos. O contacto com um fio sob tensão irá também fazer com que as partes metálicas da ferramenta fiquem sob tensão e provoquem um choque eléctrico no utilizador.
- Mantenha as mãos afastadas do êmbolo e da área da haste do êmbolo da pistola de calafetagem/material adesivo. Os dedos podem ficar esmagados entre o suporte do tubo e o êmbolo.
- Quando utilizar a pistola de calafetagem/material adesivo acima da cabeça, não direccione a haste do êmbolo para os seus olhos ou cabeça. A haste do êmbolo pode deslizar na direcção do utilizador. Use sempre protecção ocular quando utilizar a pistola de calafetagem/material adesivo.
- Trabalhe sempre numa área ventilada e use uma protecção respiratória, se necessário. Os vapores libertados pela calafetagem e pelos adesivos podem ser nocivos.
- Desligue a unidade e retire a bateria antes de instalar ou remover acessórios, antes de fazer ajustes ou reparações. Um arranque acidental pode causar ferimentos.
- Utilize apenas os acessórios recomendados pelo fabricante para o seu modelo. Os acessórios que podem ser adequados para uma ferramenta podem ser perigosos se forem utilizados noutra ferramenta. O uso de acessórios não adequados pode causar ferimentos em pessoas.
- Quando não utilizar a pistola, coloque o gatilho na posição desligada para evitar uma libertação fortuita do material.
- Tenha cuidado para não aplicar calafetagem ou adesivo nos pontos de contacto da bateria.
- Leia e respeite sempre todas as instruções do fabricante relacionadas com calafetagem ou adesivos. Se não o fizer, podem ocorrer ferimentos.
- Não utilize a ferramenta para a preparação de alimentos.

Riscos residuais

Podem surgir riscos residuais adicionais durante a utilização da ferramenta, que podem não constar nos avisos de segurança incluídos. Estes riscos podem resultar de má utilização, utilização prolongada, etc.
Mesmo que as regulamentações de segurança relevantes sejam cumpridas e os dispositivos de segurança sejam implementados, alguns riscos residuais não podem ser evitados. Estes incluem:

- Ferimentos causados pelo contacto com peças em rotação/movimento.
- Ferimentos causados durante a troca de peças, lâminas ou acessórios.
- Ferimentos causados pela utilização prolongada de uma ferramenta. Se utilizar uma ferramenta durante períodos prolongados, certifique-se de que faz pausas com frequência.
- Danos auditivos.
- Problemas de saúde causados pela inalação de poeiras resultantes da utilização da ferramenta (exemplo: trabalhos em madeira, especialmente carvalho, faia e MDF).

Vibrações e ruído

Os valores de emissão de vibrações e ruído declarados na secção de dados técnicos e na declaração de conformidade foram medidos de acordo com o método de teste padrão fornecido pela EN 62841 e podem ser utilizados para comparar ferramentas. O valor de emissão de vibrações e ruído declarado pode ser também utilizado numa avaliação preliminar de exposição.



Atenção! O valor da emissão de vibrações e ruído durante a utilização efectiva da ferramenta eléctrica pode ser diferente do valor declarado, dependendo da forma como a ferramenta é utilizada. O nível de vibrações e ruído pode aumentar acima do nível indicado.

Quando avaliar a exposição a vibrações para determinar as medidas de segurança exigidas pela Directiva 2002/44/CE para proteger pessoas que utilizem com frequência ferramentas eléctricas na sua actividade profissional, deve ser considerada uma estimativa da exposição à vibração, as condições reais de utilização e o modo de utilização da ferramenta, incluindo ainda todas as partes do ciclo de funcionamento, como os períodos de inactividade e espera da ferramenta, além do tempo de funcionamento.

Etiquetas colocadas na ferramenta

A ferramenta apresenta os seguintes símbolos de aviso em conjunto com o código de data:



Atenção! Para reduzir o risco de ferimentos, o utilizador deve ler o manual de instruções.

Instruções de segurança adicionais para baterias e carregadores (não fornecidos com a ferramenta)

Baterias

- Nunca abra a bateria, seja qual for o motivo.
- Não exponha a bateria à água.
- Não armazene em locais onde a temperatura possa

exceder os 40 °C.
- Carregue apenas a temperaturas ambiente entre 10 °C e 40 °C.
- Carregue apenas com o carregador fornecido com a ferramenta.
- Ao eliminar as baterias, siga as instruções indicadas na secção “Protecção do ambiente”.


Não tente carregar baterias danificadas.

Carregadores
- Utilize o carregador STANLEY apenas para carregar a bateria na ferramenta respectiva. Outras baterias podem rebentar, provocando ferimentos e danos.
- Nunca tente carregar baterias não recarregáveis.
- Substitua os cabos defeituosos imediatamente.
- Não exponha o carregador à água.
- Não abra o carregador.
- Não manipule o interior do carregador.


O carregador deve ser utilizado apenas em espaços interiores.


Antes da utilização, leia o manual de instruções.

Segurança eléctrica


O carregador tem isolamento duplo. Por esse motivo, não necessita de ligação à terra. Verifique sempre se a tensão de alimentação corresponde à tensão indicada na placa sinalética. Nunca substitua a unidade do carregador por uma tomada de alimentação normal.

- Se o cabo de alimentação estiver danificado, deve ser substituído pelo fabricante ou por um centro de assistência autorizado da STANLEY para evitar acidentes.

Componentes

Este equipamento inclui todos ou parte dos seguintes acessórios.

1 Gatilho
2 Botão de desbloqueio do gatilho
3 Punho principal
4 Botão de velocidade variável
5 Pega da haste do êmbolo
6 Haste do êmbolo
7 Êmbolo
8 Suporte do cartucho
9 Vareta
10 Anel de montagem
11 Gancho de fixação
12 Bateria
13 Patilha de libertação da bateria

Montagem


Atenção! Antes de montar, remova a bateria da ferramenta.

Carregar a bateria (Fig. A)

A bateria tem de ser carregada antes da primeira utilização e sempre que não conseguir produzir potência suficiente em trabalhos anteriormente feitos sem dificuldade.
A bateria pode aquecer durante o carregamento. Isto é normal e não indica um problema.


Atenção! Não carregue a bateria a temperaturas ambiente inferiores a 10 °C ou superiores a 40 °C. Temperatura de carregamento recomendada: aproximadamente 24 °C.

Nota: O carregador não carrega a bateria se a temperatura das células for inferior a 10 °C ou superior a 40 °C.
A bateria não deve ser retirada do carregador para que este comece a carregar automaticamente quando a temperatura das células aquecer ou arrefecer.
Nota: Para garantir o máximo desempenho e vida útil das baterias de iões de lítio, carregue a bateria totalmente antes de utilizar o produto pela primeira vez.
- Ligue o carregador (14) numa tomada adequada antes de inserir a bateria (12).
- O indicador luminoso de carga (14a) verde pisca de maneira contínua, o que significa que o processo de carga foi iniciado.
- A conclusão do processo de carga é indicada pelo indicador luminoso de carga verde (14a), que permanece ligado de maneira contínua. A bateria (12) fica totalmente carregada e pode ser utilizada nesta altura ou pode deixá-la no carregador (14).
- As baterias descarregadas devem ser carregadas num intervalo de 1 semana. A vida útil da bateria diminui consideravelmente se for guardada sem carga.

Modos do LED do carregador

	**A carregar:** LED verde intermitente	
	**Totalmente carregada:** LED verde fixo	

	Retardação de calor/frio: LED verde intermitente LED vermelho fixo	

Nota: O(s) carregador(es) compatível(eis) não carrega(m) uma bateria defeituosa. Quando o carregador não se acende, isso indica que a bateria está defeituosa.
Nota: Isto pode também indicar que se trata de um problema no carregador. Se o carregador indicar uma falha, leve o carregador e a bateria para um centro de assistência autorizado para que sejam submetidos a um teste.

Deixar a bateria no carregador
O carregador e a bateria podem permanecer ligados com o LED aceso indefinidamente. O carregador mantém a bateria totalmente carregada.

Retardação de calor/frio
Quando o carregador detecta que uma bateria está demasiado quente ou fria, inicia automaticamente a retardação de calor/frio, o LED verde (14a) começa a piscar de maneira intermitente, enquanto que o LED vermelho (7b) permanece ligado de maneira contínua, interrompendo o processo de carga até a bateria atingir a temperatura adequada. Em seguida, o carregador muda automaticamente para o modo de carga. Esta função assegura a duração máxima da bateria.

Indicador do estado de carga da bateria (Fig. B)
A bateria inclui um indicador do estado de carga para determinar rapidamente a vida útil como indicado na Figura B. Ao pressionar o botão de estado de carga (12a) pode visualizar facilmente a carga restante na bateria, como indicado na Figura B.



Inserir e retirar a bateria da ferramenta
Atenção! Certifique-se de que o botão de fixação está na posição correcta para impedir a activação acidental do gatilho de funcionamento, antes de retirar ou instalar a bateria.

Instalar a bateria (Fig. C)
- Insira a bateria com firmeza na ferramenta até ouvir um clique, como indicado na Figura C. Certifique-se de que a bateria está totalmente inserida e fixada na respectiva posição.

Retirar a bateria (Fig. C)
- Carregue no botão de libertação da bateria (13), como indicado na Figura D e retire a bateria da ferramenta.

Posição correcta das mãos (Fig. D)
ATENÇÃO: Para reduzir o risco de ferimentos graves, coloque **SEMPRE** as mãos na posição correcta, conforme indicado.

ATENÇÃO: Para reduzir o risco de ferimentos graves, segure **SEMPRE** a ferramenta com segurança, antecipando uma reacção súbita por parte da mesma.

A posição correcta das mãos requer a colocação de uma mão no punho principal (3), como indicado na Fig D.

Botão de velocidade variável (Fig. E)
O fluxo do material é controlado pelo botão de velocidade variável (4) para permitir várias aplicações.
- Para seleccionar uma velocidade, rode o botão para a definição pretendida.
  NOTA: "1" é a definição mais baixa (mais lenta) e "6" é a definição mais alta (mais rápida).

Gatilho (Fig. F)
- Carregue no gatilho (1) para ligar a ferramenta.
- Para desligar a ferramenta, liberte o gatilho.

Botão de desbloqueio do gatilho (Fig. F)
A ferramenta está equipada com o botão de desbloqueio do gatilho (2) que protege contra libertação fortuita de material.
- Para engatar o gatilho, empurre o botão de desbloqueio do gatilho (2) para cima. A ferramenta não funciona se o gatilho estiver na posição bloqueada.
- Para desengatar o gatilho, empurre o botão de desbloqueio do gatilho para baixo.

Suporte do cartucho rotativo (Fig. G)
O suporte do cartucho (8) roda 360˚ para aplicar material em qualquer ângulo.

Para ajustar a haste do êmbolo
- Para ajustar manualmente a haste do êmbolo (6), empurre ou puxe a haste do êmbolo (5) para a posição pretendida.

Inserir material
Suporte do cartucho (Fig. F, G)
NOTA: O material que permanecer no suporte do cartucho pode secar. Siga as recomendações do fabricante quando utilizar material de calafetagem ou adesivo.
- Certifique-se de que o êmbolo utilizado é adequado para o material.
  NOTA: Se utilizar o êmbolo incorrecto, a caixa do material pode explodir durante a utilização, danificando o suporte do cartucho e/ou a pistola de calafetagem.
- Utilize o botão de desbloqueio do gatilho (2) para

bloquear o gatilho (1).
- Corte a extremidade do bocal do tubo de calafetagem/material.
  NOTA: Pequenas aberturas do bocal requerem mais força para empurrar o material, podendo reduzir a duração da bateria.
- Parta o selo interno do tubo de calafetagem ou do material utilizando a vareta (9) localizada na parte inferior do suporte do cartucho.

AVISO: Se o selo interno não for partido, o material pode sair pela parte de trás do tubo e danificar a ferramenta.
AVISO: Mantenha a haste do êmbolo, o suporte do cartucho e o cartucho limpo e sem qualquer tipo de material. Retirar uma haste de êmbolo tapada com material seco pode danificar as peças internas da ferramenta e causar o desalinhamento do tubo.
- Segure com firmeza na ferramenta e puxe a pega da haste do êmbolo (5) para trás para permitir que o tubo de calafetagem/material encaixe dentro do suporte do cartucho (8).
- Insira o tubo de calafetagem/material com o bocal na direcção da parte da frente da ferramenta.
- Empurre a pega da haste do êmbolo (5) para a frente até a haste (7) ficar encostada no tubo.
- Rode o suporte do cartucho para o ângulo pretendido.

Quando estiver pronto para aplicar material, carregue no gatilho (1).

Protecção de binário electrónico

O modelo SCE600 tem um dispositivo de protecção contra sobrecarga. Se for exercida demasiada pressão no tubo, a ferramenta desliga-se. Isto ajuda a evitar danos na ferramenta e no tubo de calafetagem ou de material.
Se a ferramenta se desligar, verifique se:
- A ponta do bocal de calafetagem ou material está cortada.
- O vedante interno no tubo de calafetagem ou do material está partido.
- O material endurecido foi removido do bocal.
- O tubo de calafetagem ou do tubo não está danificado ou congelado.
- A haste do êmbolo (6) não tem calafetagem ou materiais adesivos.
- Liberte o gatilho (1) e carregue no gatilho (1) novamente para repor a ferramenta.

Se a ferramenta se desligar novamente, coloque o botão de velocidade variável (4) na posição central e carregue no gatilho (1) novamente. Se mesmo assim a ferramenta continuar desligada, utilize outro tubo de calafetagem ou material ou leve a ferramenta para um centro de assistência autorizado.

Gancho de fixação (Fig. H)

ATENÇÃO: Para reduzir o risco de ferimentos graves, não utilize o gancho de fixação da ferramenta para fixar a ferramenta num cinto de trabalho. NÃO utilize o gancho de fixação para amarrar ou prender a ferramenta a uma pessoa ou objecto durante a utilização. NÃO suspenda a ferramenta nem pendure objectos no gancho de fixação.

ATENÇÃO: Para reduzir o risco de ferimentos devido à queda da ferramenta sobre os operadores ou transeuntes, certifique-se de que esta está firmemente suportada quando utilizar o gancho de fixação ou pousada num local seguro e estável quando não estiver em utilização. Certifique-se de que mantém a área abaixo desimpedida para reduzir o risco de queda da ferramenta e de estes atingirem alguém ou algo por baixo.

ATENÇÃO: O gancho de fixação não se destina a amarrar ou prender a ferramenta a uma pessoa ou objecto durante a utilização quando é elevado.

O modelo SCE600 tem um gancho de fixação prático (11) que lhe permite ser pendurado numa estrutura estável adequada entre utilizações.

Manutenção

A ferramenta STANLEY concebida para funcionar durante muito tempo com uma manutenção mínima. Uma utilização continuamente satisfatória depende de uma manutenção adequada da ferramenta e de uma limpeza frequente.

Além da limpeza frequente, o carregador não necessita de manutenção.

Atenção! Antes de ser realizada qualquer operação de manutenção na ferramenta, retire a bateria da ferramenta. Desligue o carregador antes de limpá-lo.
- Limpe regularmente as aberturas de ventilação da ferramenta e o carregador com uma escova suave ou um pano seco.
- Limpe regularmente o compartimento do motor com um pano húmido. Não utilize produtos de limpeza abrasivos ou à base de dissolventes.
- Abra o mandril regularmente e bata no mesmo para remover qualquer vestígio de pó do seu interior.

Protecção do ambiente

Faça uma recolha de lixo selectiva. Os produtos e as baterias assinalados com este símbolo não devem ser eliminados em conjunto com o lixo doméstico normal.

Os produtos e as baterias contêm materiais que podem ser recuperados ou reciclados, reduzindo assim a necessidade de matérias-primas.
Recicle os produtos eléctricos e as baterias de acordo com as disposições locais. Estão disponíveis mais informações em www.2helpU.com.

Dados técnicos

		SCE600
Tensão	V_{CC}	18 V (20 V MAX)
Peso	kg	1,65

Esta ferramenta é uma unidade básica, mas pode ser usada com os carregadores da tabela a seguir.

Carregador		SC125	SC200	SC400	SC120
Voltagem de entrada	V_{CA}	**AR, B2** 220V **B3** 120V **BR** BIVOLT (127V | 220V)	**AR, B2** 220V **B3** 120V **BR** 127V	**AR, B2** 220V **B3** 120V **BR** 127V	**AR, B2** 220V **B3** 120V **BR** BIVOLT (127V | 220V)
Voltagem saída	V_{CC}	18V (20V MÁX)	18V (20V MÁX)	18V (20V MÁX)	18V (20V MÁX)
Corrente	A	1,25	2	4	1,25

Esta ferramenta é uma unidade básica, mas pode ser usada com as baterias da tabela a seguir.

Bateria		SB201	SB202	SB204	SB206
Voltagem	V_{CC}	18V (MÁX 20V)	18V (MÁX 20V)	18V (MÁX 20V)	18V (MÁX 20V)
Capacidade	Ah	1,5	2,0	4,0	6,0
Tipo		Íon-lítio	Íon-lítio	Íon-lítio	Íon-lítio

Informação De Serviços

A STANLEY oferece uma rede completa de locais de serviço propriedade da empresa e autorizados. Todas as Assistências Técnicas STANLEY são equipadas com pessoal treinado para forneceraos clientes um serviço de ferramenta elétrica eficiente e confiável. Para obter mais informações sobre nossas assistências técnicas autorizadas e se precisar de conselhos técnicos, reparos ou peças de reposição genuínas de fábrica, contate sua unidade STANLEY mais próxima ou visite-nos em **www.stanleytools-la.com.**

Intended use

Your STANLEY SCE600 has been designed for household, consumer use only. The SCE600 accepts 300-310 ml. cartridges.

Safety instructions

General power tool safety warnings



WARNING! Read all safety warnings, instructions, illustrations and specifications provided with this power tool. Failure to follow all instructions listed below may result in electric shock, fire and/or serious injury.

Save all warnings and instructions for future reference. The term "power tool" in all of the warnings listed below refers to your mains operated (corded) power tool or battery operated (cordless) power tool.

1. **Work area safety**
   a. **Keep work area clean and well lit.** Cluttered or dark areas invite accidents.
   b. **Do not operate power tools in explosive atmospheres, such as in the presence of flammable liquids, gases or dust.** Power tools create sparks which may ignite the dust or fumes.
   c. **Keep children and bystanders away while operating a power tool.** Distractions can cause you to lose control.
2. **Electrical safety**
   a. **Power tool plugs must match the outlet. Never modify the plug in any way.**
   Do not use any adapter plugs with earthed (grounded) power tools. Unmodified plugs and matching outlets will reduce risk of electric shock.
   b. **Avoid body contact with earthed or grounded surfaces such as pipes, radiators, ranges and refrigerators.** There is an increased risk of electric shock if your body is earthed or grounded.
   c. **Do not expose power tools to rain or wet conditions.** Water entering a power tool will increase the risk of electric shock.
   d. **Do not abuse the cord. Never use the cord for carrying, pulling or unplugging the power tool. Keep cord away from heat, oil, sharp edges or moving parts.** Damaged or entangled cords increase the risk of electric shock.
   e. **When operating a power tool outdoors, use an extension cord suitable for outdoor use.** Use of a cord suitable for outdoor use reduces the risk of electric shock.
   f. **If operating a power tool in a damp location is unavoidable, use a residual current device (RCD) protected supply.** Use of an RCD reduces the risk of electric shock.
3. **Personal safety**
   a. **Stay alert, watch what you are doing and use common sense when operating a power tool. Do not use a power tool while you are tired or under the influence of drugs, alcohol or medication.** A moment of inattention while operating power tools may result in serious personal injury.
   b. **Use personal protective equipment. Always wear eye protection.** Protective equipment such as a dust mask, non-skid safety shoes, hard hat, or hearing protection used for appropriate conditions will reduce personal injuries.
   c. **Prevent unintentional starting. Ensure the switch is in the off-position before connecting to power source and/or battery pack, picking up or carrying the tool.** Carrying power tools with your finger on the switch or energising power tools that have the switch on invites accidents.
   d. **Remove any adjusting key or wrench before turning the power tool on.** A wrench or a key left attached to a rotating part of the power tool may result in personal injury.
   e. **Do not overreach. Keep proper footing and balance at all times.** This enables better control of the power tool in unexpected situations.
   f. **Dress properly. Do not wear loose clothing or jewellery. Keep your hair and clothing away from moving parts.** Loose clothes, jewellery or long hair can be caught in moving parts.
   g. **If devices are provided for the connection of dust extraction and collection facilities, ensure these are connected and properly used.** Use of dust collection can reduce dust-related hazards.
   h. **Do not let familiarity gained from frequent use of tools allow you to become complacent and ignore tool safety principles.** A careless action can cause severe injury within a fraction of a second.
4. **Power tool use and care**
   a. **Do not force the power tool. Use the correct power tool for your application.**
   The correct power tool will do the job better and safer at the rate for which it was designed.
   b. **Do not use the power tool if the switch does not turn it on and off.** Any power tool that cannot be controlled with the switch is dangerous and must be repaired.
   c. **Disconnect the plug from the power source and/or remove the battery pack, if detachable, from the power tool before making any adjustments, changing accessories,** or storing power tools. Such preventive safety measures reduce the risk of starting the power tool accidentally.

d. **Store idle power tools out of the reach of children and do not allow persons unfamiliar with the power tool or these instructions to operate the power tool.** Power tools are dangerous in the hands of untrained users.

e. **Maintain power tools and accessories. Check for misalignment or binding of moving parts, breakage of parts and any other condition that may affect the power tools operation. If damaged, have the power tool repaired before use.** Many accidents are caused by poorly maintained power tools.

f. **Keep cutting tools sharp and clean.** Properly maintained cutting tools with sharp cutting edges are less likely to bind and are easier to control.

g. **Use the power tool, accessories and tool bits etc. in accordance with these instructions, taking into account the working conditions and the work to be performed.** Use of the power tool for operations different from those intended could result in a hazardous situation.

h. **Keep handles and grasping surfaces dry, clean and free from oil and grease.** Slippery handles and grasping surfaces do not allow for safe handling and control of the tool in unexpected situations.

5. **Battery tool use and care (only used for battery tools)**

a. **Recharge only with the charger specified by the manufacturer.** A charger that is suitable for one type of battery pack may create a risk of fire when used with another battery pack.

b. **Use power tools only with specifically designated battery packs.** Use of any other battery packs may create a risk of injury and fire.

c. **When battery pack is not in use, keep it away from other metal objects, like paper clips, coins, keys, nails, screws, or other small metal objects, that can make a connection from one terminal to another.** Shorting the battery terminals together may cause burns or a fire.

d. **Under abusive conditions, liquid may be ejected from the battery; avoid contact. If contact accidentally occurs, flush with water. If liquid contacts eyes, additionally seek medical help.** Liquid ejected from the battery may cause irritation or burns.

e. **Do not use a battery pack or tool that is damaged or modified.** Damaged or modified batteries may exhibit unpredictable behaviour resulting in fire, explosion or risk of injury.

f. **Do not expose a battery pack or tool to fire or excessive temperature.** Exposure to fire or temperature above 130 °C may cause explosion. NOTE: The temperature „130 °C“ can be replaced by the temperature „265 °F“.

g. **Follow all charging instructions and do not charge the battery pack or tool outside the temperature range specified in the instructions.** Charging improperly or at temperatures outside the specified range may damage the battery and increase the risk of fire.

6. **Service**

a. **Have your power tool serviced by a qualified repair person using only identical replacement parts.** This will ensure that the safety of the power tool is maintained.

b. **Never service damaged battery packs.** Service of battery packs should only be performed by the manufacturer or authorized service providers

Additional Specific Safety Instructions for Material Dispensers

- Hold tool by insulated gripping surfaces when performing an operation where tool may contact hidden wiring. Contact with a "live" wire will also make exposed metal parts of the tool "live" and shock the operator.
- Keep hands out of the plunger and plunger rod area of the caulk/adhesive dispenser. Fingers can be crushed between the tube holder and the plunger.
- When operating the caulk/adhesive dispenser overhead, do not have plunger rod in the path of your eyes or head. Plunger rod may slip back in direction of user. Always wear eye protection when using the caulk/ adhesive dispenser.
- Always work in properly ventilated area and wear appropriate respiratory protection if necessary. Fumes from some caulks and adhesives can be noxious.
- Turn unit off and disconnect battery pack before installing and removing accessories, before adjusting or when making repairs. An accidental start-up can cause injury.
- Use only accessories that are recommended by the manufacturer for your model. Accessories that may be suitable for one tool may be hazardous when used on another tool. The use of improper accessories may cause risk of injury to persons.
- Lock trigger in the OFF position when not in use to avoid inadvertent release of material.
- Take care not to get caulk or adhesive on battery contact points.
- Always read and follow all manufacturer’s instructions regarding caulk or adhesive. Failure to do so may result in personal injury.
- Do not use for food preparation.

Residual risks

Additional residual risks may arise when using the tool which may not be included in the enclosed safety warnings. These risks can arise from misuse, prolonged use etc.
Even with the application of the relevant safety regulations and the implementation of safety devices, certain residual risks can not be avoided. These include:

- Injuries caused by touching any rotating/moving parts.
- Injuries caused when changing any parts, blades or accessories.
- Injuries caused by prolonged use of a tool. When using any tool for prolonged periods ensure you take regular breaks.
- Impairment of hearing.
- Health hazards caused by breathing dust developed when using your tool (example:- working with wood, especially oak, beech and MDF.)

Vibration and Noise

The declared vibration and noise emission values stated in the technical data and the declaration of conformity have been measured in accordance with a standard test method provided by EN 62841 and may be used for comparing one tool with another. The declared vibration and noise emission value may also be used in a preliminary assessment of exposure.



Warning! The vibration and noise emission value during actual use of the power tool can differ from the declared value depending on the ways in which the tool is used. The vibration and noise level may increase above the level stated.

When assessing vibration exposure to determine safety measures required by 2002/44/EC to protect persons regularly using power tools in employment, an estimation of vibration exposure should consider, the actual conditions of use and the way the tool is used, including taking account of all parts of the operating cycle such as the times when the tool is switched off and when it is running idle in addition to the trigger time.

Labels on tool

The following symbols are shown on the tool along with the date code:



Warning! To reduce the risk of injury, the user must read the instruction manual.

Additional safety instructions for batteries and chargers (Not provided with the tool)

Batteries

- Never attempt to open for any reason.
- Do not expose the battery to water.
- Do not store in locations where the temperature may exceed 40 °C.
- Charge only at ambient temperatures between 10 °C and 40 °C.
- Charge only using the charger provided with the tool.
- When disposing of batteries, follow the instructions given in the section "Protecting the environment".



Do not attempt to charge damaged batteries.

Chargers

- Use your STANLEY charger only to charge the battery in the tool with which it was supplied. Other batteries could burst, causing personal injury and damage.
- Never attempt to charge non-rechargeable batteries.
- Have defective cords replaced immediately.
- Do not expose the charger to water.
- Do not open the charger.
- Do not probe the charger.



The charger is intended for indoor use only.



Read the instruction manual before use.

Electrical safety



Your charger is double insulated; therefore no earth wire is required. Always check that the mains voltage corresponds to the voltage on the rating plate. Never attempt to replace the charger unit with a regular mains plug.

- If the supply cord is damaged, it must be replaced by the manufacturer or an authorised STANLEY Service Centre in order to avoid a hazard.

Features

This appliance includes some or all of the following features.

1 Trigger switch
2 Trigger switch lock-off
3 Main handle
4 Variable speed dial
5 Plunger rod handle
6 Plunger rod
7 Plunger
8 Cartridge holder
9 Poker
10 Mounting collar
11 Hang hook
12 Battery pack
13 Battery release button

Assembly



Warning! Before assembly, remove the battery from the tool.

Charging the battery (Fig. A)

The battery needs to be charged before first use and whenever it fails to produce sufficient power on jobs that were easily done before.

The battery may become warm while charging; this is normal and does not indicate a problem.

Warning! Do not charge the battery at ambient temperatures below 10 °C or above 40 °C. Recommended charging temperature: approx. 24 °C.

Note: The charger will not charge a battery if the cell temperature is below approximately 10 °C or above 40 °C. The battery should be left in the charger and the charger will begin to charge automatically when the cell temperature warms up or cools down.

Note: To ensure maximum performance and life of lithium-ion battery packs, charge the battery pack fully before first use.

- Plug the charger (14) into an appropriate outlet before inserting battery pack (12).
- The green charging light (14a) will blink continuously indicating that the charging process has started.
- The completion of charge will be indicated by the green charging light (14a) remaining ON continuously. The battery pack (12) is fully charged and may be removed and used at this time or left in the charger (14).
- Charge discharged batteries within 1 week. Battery life will be greatly diminished if stored in a discharged state.

Charger LED Modes

	Charging: Green LED Intermittent	
	Fully Charged: Green LED Solid	
	Hot/Cold Pack Delay: Green LED Intermittent Red LED Solid	

Note: The compatible charger(s) will not charge a faulty battery pack. The charger will indicate a faulty battery pack by refusing to light.

Note: This could also mean a problem with a charger. If the charger indicates a problem, take the charger and battery pack to be tested at an authorized service centre.

Leaving the battery in the charger

The charger and battery pack can be left connected with the LED glowing indefinitely. The charger will keep the battery pack fresh and fully charged.

Hot/Cold Pack Delay

When the charger detects a battery that is too hot or too cold, it automatically starts a Hot/Cold Pack Delay, the green LED (14a) will flash intermittently, while the red LED (7b) will remain on continuously, suspending charging until the battery has reached an appropriate temperature. The charger then automatically switches to the pack charging mode. This feature ensures maximum battery life.

Battery state of charge indicator (Fig. B)

The battery includes a state of charge indicator to quickly determine the extent of battery life as shown in figure B. By pressing the state of charge button (12a) you can easily view the charge remaining in the battery as illustrated in figure B.



Installing and Removing the Battery Pack from the tool

Warning! Make certain the lock-off button is engaged to prevent switch actuation before removing or installing battery.

To install battery pack (Fig. C)

- Insert battery pack firmly into tool until an audible click is heard as shown in figure C. Ensure battery pack is fully seated and fully latched into position.

To remove battery pack (Fig. C)

- Depress the battery release button (13) as shown in figure D and pull battery pack out of tool.

Proper Hand Position (Fig. D)

WARNING: To reduce the risk of serious personal injury, **ALWAYS** use proper hand position as shown.

WARNING: To reduce the risk of serious personal injury, **ALWAYS** hold securely in anticipation of a sudden reaction.

Proper hand position requires one hand on the main handle (3) as shown in Fig D.

Variable Speed Dial (Fig. E)

The material's rate of flow is controlled by the variable speed dial (4) to accomodate various applications.

- Pick a speed by turning the dial to the desired setting. **NOTE:** '1' is the lowest (slowest) setting and '6' is the highest (fastest) setting.

Trigger Switch (Fig. F)

- Squeeze the trigger switch (1) to turn the tool on.
- Release the trigger switch to turn the tool off.

Trigger Switch Lock-off (Fig. F)

Your tool is equipped with a trigger switch lock-off (2) to safeguard against inadvertent release of material.

- To lock the trigger switch, push trigger switch lock-off (2) up. The tool will not operate with the switch in the locked position.
- To unlock the trigger switch, push the trigger switch lock-off down.

Rotating Cartridge Holder (Fig. G)

The cartridge holder (8) rotates 360° to apply material at any angle.

To Adjust Plunger Rod

- To manually adjust plunger rod (6), push or pull plunger rod handle (5) to desirable position.

To Insert Material

Cartridge Holder (Fig. F, G)

NOTE: Material left in the cartridge holder may dry if left unattended. Follow manufacturer's recommendations when using caulk or adhesive material.

- Ensure that plunger used is appropriate to material. **NOTE:** Using incorrect plunger may result in material container exploding during use, damaging cartridge holder and/or caulk gun.
- Use the trigger switch lock-off (2) to lock trigger switch (1).
- Trim nozzle end of the caulk/material tube. NOTE: Small nozzle openings require more force to push the material, possibly affecting battery life.
- Break inner seal of caulking tube or material nozzle using the poker (9) located on the under side of the cartridge holder.

NOTICE: If the inner seal is not broken, material could be forced out through the rear of the tube and damage the tool.

NOTICE: Keep plunger rod, cartridge holder and cartridge clean of all material. Retracting a plunger rod that is covered with dried material may damage the internal parts of the tool and cause misalignment of tube.

- Securely hold the tool and pull the plunger rod handle (5) back to allow the caulk/material tube to fit inside the cartridge holder (8) .
- Insert caulk/material tube with the nozzle towards the front of the tool.
- Push the plunger rod handle (5) forward until the plunger (7) is against the tube.
- Rotate cartridge holder to desired angle.

When ready to dispense, squeeze the trigger switch (1).

Electronic Overload Protection

The SCE600 has an electronic overload protection feature. If too much pressure is exerted on the tube, the tool will turn off. This helps to prevent damage to the tool and the caulk or material tube.

If the tool turns off, make sure that:

- Caulk or material nozzle tip is cut.
- Inner seal in the caulk or material tube is broken.
- Hardened material is removed from the nozzle.
- Caulk or material tube is not damaged or frozen.
- Plunger rod (6) is free of caulk or adhesive materials.
- Release the trigger switch (1) and squeeze the trigger switch (1) again to reset the tool.

If the tool turns off again, move the variable speed dial (4) to the middle position and squeeze the trigger switch (1) again. If the tool continues to turn off, try another tube of caulk or material or take the tool to an authorized service center.

Hang Hook (Fig. H)



WARNING: To reduce the risk of serious personal injury, do not use the tool's hang hook to hang the tool from your body. DO NOT use the hang hook for tethering or securing the tool to a person or object during use. DO NOT suspend tool overhead or suspend objects from the hang hook.



WARNING: To reduce the risk of injury from the tool falling on operators or bystanders, make sure it is supported securely when using the hang hook, or resting in a secure and stable location when not in use. Be sure to keep the area below clear to reduce the risk of the tool falling and striking someone or something below it.



WARNING: The hang hook is not for tethering or securing the tool to a person or object during use when elevated.

The SCE600 has a convenient hang hook (11) that allows it to hang on a suitable, stable structure between uses.

Maintenance

Your STANLEY tool has been designed to operate over a long period of time with a minimum of maintenance. Continuous satisfactory operation depends upon proper tool care and regular cleaning.

Your charger does not require any maintenance apart from regular cleaning.



Warning! Before performing any maintenance on the tool, remove the battery from the tool. Unplug the charger before cleaning it.

- Regularly clean the ventilation slots in your tool and charger using a soft brush or dry cloth.
- Regularly clean the motor housing using a damp cloth. Do not use any abrasive or solvent-based cleaner.
- Regularly open the chuck and tap it to remove any dust from the interior.

Protecting the environment



Separate collection. Products and batteries marked with this symbol must not be disposed of with normal household waste.

Products and batteries contain materials that can be recovered or recycled reducing the demand for raw materials. Please recycle electrical products and batteries according to local provisions. Further information is available at www.2helpU.com

Technical data

		SCE600
Voltage	V_{DC}	18 V (20 V MAX)
Weight	kg	1.65

This tool is a Bare unit but can be used with the chargers in the following table.

Charger		SC125	SC200	SC400	SC120
Input Voltage	V_{AC}	**AR, B2** 220V **B3** 120V **BR** BIVOLT (127V | 220V)	**AR, B2** 220V **B3** 120V **BR** 127V	**AR, B2** 220V **B3** 120V **BR** 127V	**AR, B2** 220V **B3** 120V **BR** BIVOLT (127V | 220V)
Output Voltage	V_{DC}	18V (20V MAX)	18V (20V MAX)	18V (20V MAX)	18V (20V MAX)
Current	A	1.25	2	4	1.25

This tool is a Bare unit but can be used with the batteries in the following table.

Battery		SB201	SB202	SB204	SB206
Voltage	V_{DC}	18V (20V MAX)	18V (20V MAX)	18V (20V MAX)	18V (20V MAX)
Capacity	Ah	1.5	2.0	4.0	6.0
Type		Li-Ion	Li-Ion	Li-Ion	Li-Ion

Service Information

STANLEY offers a full network of company-owned and authorized service locations. All STANLEY Service Centers are staffed with trained personnel to provide customers with efficient and reliable power tool service. For more information about our authorized service centers and if you need technical advice, repair, or genuine factory replacement parts, contact the STANLEY location nearest you or visit us at **www.stanleytools-la.com**.

Solamente para propósito de Argentina:
Importa y Distribuye: Black & Decker Argentina S.A.
Pacheco Trade Center Colectora de Ruta Panamericana
Km. 32.0 El Talar de Pacheco Partido de Tigre
Buenos Aires (B1618FBQ) República de Argentina
CUIT: 33-65861596-9 Tel.: (011) 4726-4400
Importado por:

Black & Decker do Brasil Ltda.
Rod. BR 050 - KM 167, Lo 05, Parte Q1 – Distr. Indl. II - Uberaba - MG - 38064-750
CNPJ 53.296.273/0001-91 – IE 701.948711.00-98
Black & Decker do Brasil Ltda.
Rod. BR 050 - Km 167, Lo 05, Bl. B – Distr. Indl. II - Uberaba - MG - 38064-750
CNPJ 53.296.273/0032-98 – IE 701.948711.03-30
S.A.C.: 0800.703.4644

Solamente para propósito de Chile:
Importado por: Black & Decker de Chile, S.A.
Ave. Andrés Bello 2457, Oficina 1604
Providencia - Santiago de Chile
Tel.: (56-2) 2687 1700

Solamente para propósito de Colombia:
Importado por: Black & Decker de Colombia S.A.S.
NIT: 860.070.698-1
Av. Cra 72 # 80-94, Oficina 902.
Torre Empresarial Titan Plaza.
Bogota, Colombia (111021)
Tel.: (571) 508 9100

Solamente para propósito de México:
Importado por: Black and Decker S.A de C.V.
Antonio Dovali Jaime #70 Torre C Piso 8
Col. Santa Fé, Alvaro Obregón
Ciudad de México, México.
C.P 01210 Tel: (52) 55 53267100
R.F.C.BDE8106261W7

Importado por: Black & Decker del Perú S.A.
Av. Circunvalación del Club Golf Los Incas
N° 152 - 154, Lote 4, Oficina 601
Urb. Club Golf Los Incas - Santiago de Surco Lima – Perú
Tel.: (511) 614-4242
RUC 20266596805

Hecho en China
Fabricado na China
Made in China

NA546686
11/21/2023