STANLEY®

Taladro de Rotación
Furadeira
Rotary Drill

STDR5510

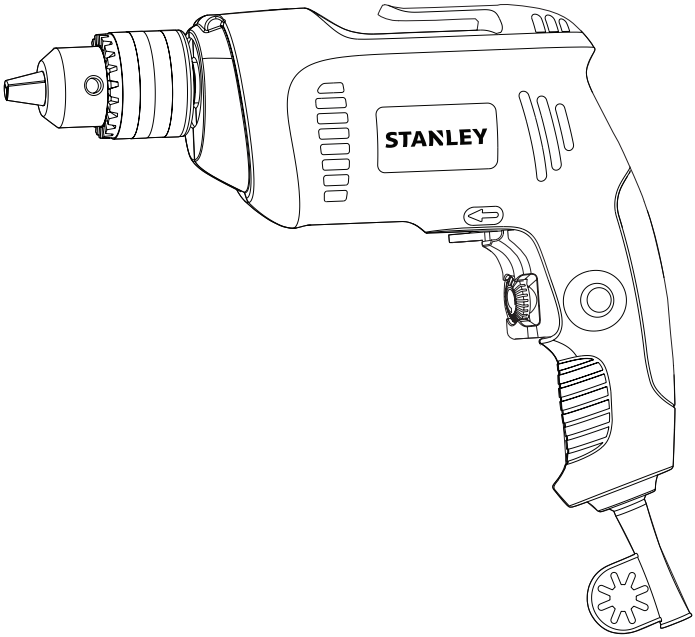

Español 3
Português 7
English 11

MANUAL DE INSTRUCCIONES
MANUAL DE INSTRUÇÕES
INSTRUCTION MANUAL

ADVERTENCIA: LEASE ESTE INSTRUCTIVO ANTES DE USAR EL PRODUCTO.
ADVERTÊNCIA: LEIA ESTAS INSTRUÇÕES ANTES DE USAR O PRODUTO.
WARNING: READ INSTRUCTION MANUAL BEFORE USING PRODUCT.

FIG. A

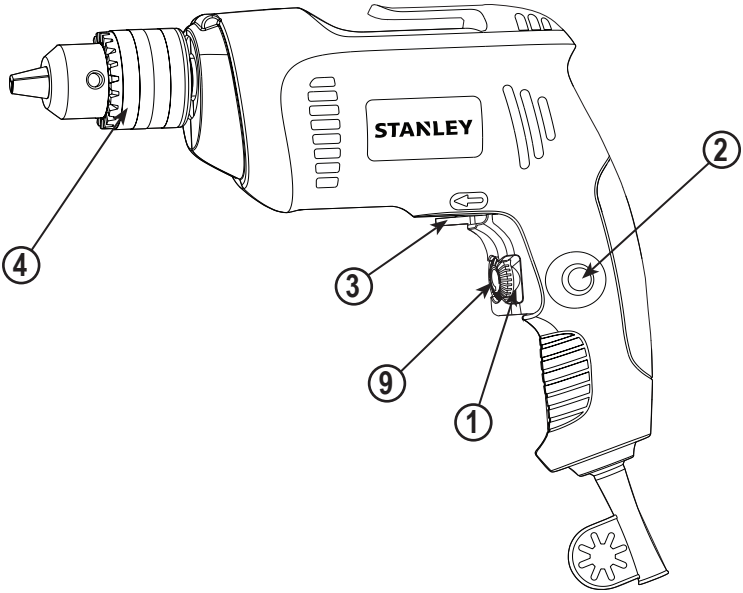

FIG. B

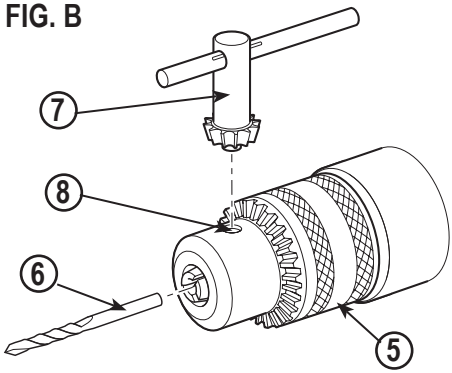

FIG. C

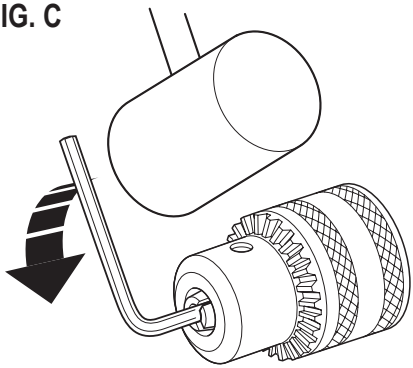

FIG. D

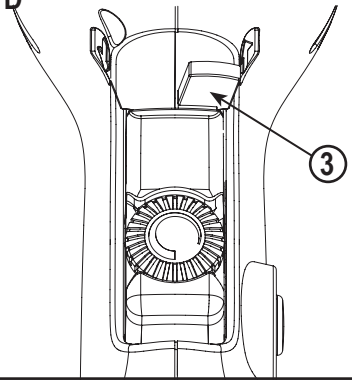

FIG. E

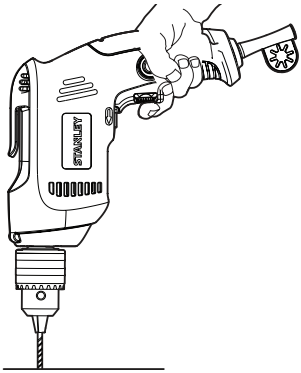

NO DEVUELVA ESTE PRODUCTO A LA TIENDA, comuníquese antes a las oficinas locales o con el Centro de Servicio STANLEY más cercano a usted.

CONSERVE ESTAS INSTRUCCIONES

NORMAS GENERALES DE SEGURIDAD

Advertencias de seguridad generales para herramientas eléctricas.

¡Atención! Lea todas las advertencias e instrucciones de seguridad. En caso de no respetarse las advertencias e instrucciones indicadas a continuación, podría producirse una descarga eléctrica, incendio y/o lesión grave.

Conserve todas las advertencias e instrucciones para su posterior consulta. El término empleado en las advertencias indicadas a continuación se refiere a la herramienta eléctrica con alimentación de red (con cable) o alimentada por pila (sin cable).

1. Seguridad del área de trabajo

a. **Mantenga limpia y bien iluminada el área de trabajo.** El desorden o una iluminación deficiente en las áreas de trabajo pueden provocar accidentes.

b. **No utilice la herramienta eléctrica en un entorno con peligro de explosión, en el que se encuentren combustibles líquidos, gases o material en polvo.** Las herramientas eléctricas producen chispas que pueden llegar a inflamar los materiales en polvo o vapores.

c. **Mantenga alejados a los niños y otras personas del área de trabajo al emplear la herramienta eléctrica.** Una distracción le puede hacer perder el control sobre la herramienta.

2. Seguridad eléctrica

a. **El enchufe de la herramienta eléctrica debe corresponder a la toma de corriente utilizada. No es admisible modificar el enchufe en forma alguna. No emplee adaptadores en herramientas eléctricas dotadas con una toma de tierra.** Los enchufes sin modificar adecuados a las respectivas tomas de corriente reducen el riesgo de una descarga eléctrica.

b. **Evite que su cuerpo toque partes conectadas a tierra como tuberías, radiadores, cocinas y refrigeradores.** El riesgo a quedar expuesto a una descarga eléctrica es mayor si su cuerpo tiene contacto con tierra.

c. **No exponga las herramientas eléctricas a la lluvia y evite que penetren líquidos en su interior.** Existe el peligro de recibir una descarga eléctrica si penetran ciertos líquidos en la herramienta eléctrica.

d. **Cuide el cable eléctrico. No utilice el cable eléctrico para transportar o colgar la herramienta eléctrica, ni tire de él para sacar el enchufe de la toma de corriente. Mantenga el cable eléctrico alejado del calor, aceite, bordes afilados o piezas móviles.** Los cables eléctricos dañados o enredados pueden provocar una descarga eléctrica.

e. **Al trabajar con la herramienta eléctrica en la intemperie utilice solamente cables alargadores homologados para su uso en exteriores.** La utilización de un cable alargador adecuado para su uso en exteriores reduce el riesgo de una descarga eléctrica.

f. **Si fuera inevitable la utilización de una herramienta eléctrica en un lugar húmedo, utilice un suministro protegido con un dispositivo de corriente residual (RCD).** La utilización de un dispositivo de corriente residual reduce el riesgo de descarga eléctrica.
Nota: El término de “Dispositivo de Corriente Residual (RCD)” puede ser sustituido por el término “Interruptor de Falla a Tierra del Circuito (GFCI)” o “Disyuntor de Fugas a Tierra (ELCB)”.

3. Seguridad personal

a. **Esté atento a lo que hace y emplee la herramienta eléctrica con prudencia.** No utilice la herramienta eléctrica si estuviese cansado, ni tampoco después de haber consumido alcohol, drogas o medicamentos. El no estar atento durante el uso de una herramienta eléctrica puede provocarle serias lesiones.

b. **Utilice equipos de protección personal. Lleve siempre protección ocular, respiratoria y auditiva.** Los equipos de protección tales como una mascarilla antipolvo, zapatos de seguridad con suela antideslizante, casco o protectores auditivos, utilizados en condiciones adecuadas, contribuyen a reducir las lesiones personales.

c. **Evite una puesta en marcha involuntaria. Asegúrese de que el interruptor esté en la posición de apagado antes de conectar a la fuente de alimentación o la batería, coger o transportar la herramienta.** Si se transportan herramientas eléctricas con el dedo sobre el interruptor o si se enchufan con el interruptor encendido puede dar lugar a accidentes.

d. **Retire las herramientas de ajuste o llaves fijas antes de conectar la herramienta eléctrica.** Una herramienta o llave colocada en una pieza giratoria de la herramienta eléctrica puede producir lesiones al ponerse a funcionar.

e. **Sea precavido. Evite adoptar una posición que fatigue su cuerpo; mantenga un apoyo firme sobre el suelo y conserve el equilibrio en todo momento.** Ello le permitirá controlar mejor la herramienta eléctrica en caso de presentarse una situación inesperada.

f. **Utilice ropa apropiada. No vista ropa suelta o joyas. Mantenga su cabello, vestimenta y guantes lejos de las partes móviles.** Ropa suelta, joyas o

cabello largo partes móviles.

g. **Siempre que sea posible utilizar unos equipos de aspiración o captación de polvo, asegúrese que éstos estén montados y que sean utilizados correctamente.** El empleo de equipos de recogida de polvo reduce los riesgos derivados del polvo.

4. **Uso y cuidado de herramientas eléctricas**

a. **No sobrecargue la herramienta eléctrica. Use la herramienta eléctrica adecuada para cada aplicación.** Con la herramienta eléctrica adecuada podrá trabajar mejor y más seguro dentro del margen de potencia indicado.

b. **No utilice herramientas eléctricas con un interruptor defectuoso.** Las herramientas eléctricas que no se puedan conectar o desconectar son peligrosas y deben hacerse reparar.

c. **Desconecte el enchufe de la fuente eléctrica y/o la batería de la herramienta eléctrica antes de realizar ajustes, cambiar accesorios o almacenar la herramienta eléctrica.** Esta medida preventiva reduce el riesgo de conectar accidentalmente la herramienta eléctrica.

d. **Guarde las herramientas eléctricas fuera del alcance de los niños y de las personas que no estén familiarizadas con su uso.** Las herramientas eléctricas utilizadas por personas inexpertas son peligrosas.

e. **Cuide sus herramientas eléctricas con esmero. Controle si funcionan correctamente, sin atascarse, las partes móviles de la herramienta eléctrica, y si existen partes rotas o deterioradas que pudieran afectar al funcionamiento de la herramienta. Si la herramienta eléctrica estuviese defectuosa haga que la reparen antes de volver a utilizarla.** Muchos accidentes se deben a herramientas eléctricas con un mantenimiento deficiente.

f. **Mantenga las herramientas de corte limpias y afiladas.** Las herramientas de corte mantenidas correctamente se dejan guiar y controlar mejor.

g. **Utilice la herramienta eléctrica, los accesorios, los útiles de la herramienta, etc. de acuerdo con estas instrucciones, y tenga en cuenta las condiciones de trabajo y la tarea a realizar.** El uso de herramientas eléctricas para trabajos diferentes de aquellos para los que han sido concebidas puede resultar peligroso.

5. **Servicio técnico**

a. **Haga reparar su herramienta eléctrica sólo por personal técnico autorizado que emplee exclusivamente piezas de repuesto originales.** Solamente así se garantiza la seguridad de la herramienta eléctrica.

6. **Seguridad eléctrica**

La herramienta lleva un doble aislamiento; por lo tanto no requiere una toma a tierra. Compruebe siempre que la tensión de la red corresponda al valor indicado en la placa de características.

¡Advertencia! Si el cable de alimentación esta dañado lo debe reemplazar el fabricante o su representante o una persona igualmente calificada para evitar peligro. Si el cable es reemplazado por una persona igualmente calificada pero no autorizada por STANLEY, la garantía no tendrá efecto.

7. **Etiquetas sobre la herramienta**: La etiqueta de su herramienta puede incluir los siguientes símbolos:

	Lea el manual de instrucciones	Hz	Hertz	.....	Construcción Clase II
	Use protección ocular	W	Watts	....	Terminales de Conexión a Tierra
	Use protección auditiva	min	minutos	....	Símbolo de Alerta Seguridad
V	Voltios	.....	Corriente Alterna	.../min..	Revoluciones o Recipro-caciones por minuto
A	Amperes	.....	Corriente Directa		
		n_0	Velocidad sin Carga		

ADVERTENCIAS DE SEGURIDAD ADICIONALES PARA HERRAMIENTAS ELÉCTRICAS

⚠ **¡Advertencia!** Advertencias de seguridad taladro.

- **Use protectores de oídos al usar taladros de impacto.** La exposición al ruido puede causar pérdida de audición.
- **Utilice el/los mango(s) auxiliar(es), si se suministran con la herramienta.** La pérdida de control puede causar lesiones personales.
- **Sujete la herramienta eléctrica por las superficies de agarre aisladas al realizar una operación en la que el accesorio de corte pueda entrar en contacto con cables ocultos o con su propio cable.** Si el accesorio de corte entra en contacto con un cable “cargado”, esto puede hacer que las partes metálicas expuestas de la herramienta eléctrica estén “cargadas” y podría dar una descarga eléctrica al operador.
- **Utilice abrazaderas u otra forma práctica de asegurar y sujetar la pieza de trabajo a una plataforma estable.** Sujetar la pieza de trabajo con la mano o contra su cuerpo no le brinda estabilidad y puede provocar la pérdida de control.
- Antes de taladrar paredes, suelos o techos, revise la ubicación de los cableados y tuberías.
- Evite tocar la punta de una broca justo después de la perforación, ya que puede estar caliente.

- ► Esta herramienta no está diseñada para su uso por personas (incluyendo niños) con capacidades físicas, sensoriales o mentales reducidas, o con falta de experiencia y conocimiento, a menos que sean supervisadas o instruidas acerca del uso del aparato por una persona responsable de su seguridad. Los niños deben ser supervisados para asegurarse de que no jueguen con el aparato.
- ► El uso previsto se describe en este manual de instrucciones. El uso de cualquier accesorio, adaptador, o la realización de cualquier operación con esta herramienta que no sean los recomendados en este manual de instrucciones puede provocar el riesgo de lesiones corporales y/o daños a la propiedad.

CARACTERÍSTICAS (Fig. A)

1. Interruptor de velocidad variable
2. Botón de bloqueo
3. Interruptor de avance/retroceso
4. Portabrocas
5. Collar
6. Broca
7. Llave de portabrocas
8. Agujero
9. Selector de velocidad

ENSAMBLAJE

⚠ **¡Advertencia!** Antes del ensamblaje, asegúrese de que la herramienta esté apagada y desenchufada.

Portabrocas con llave (Fig. B)

- ► Abra el portabrocas girando el collar **(5)** hacia la izquierda.
- ► Inserte la broca **(6)** en el portabrocas.
- ► Inserte la llave del portabrocas **(7)** en cada orificio **(8)** en el lado del portabrocas y gire hacia la derecha hasta que quede apretado.

Desmontar y montar el portabrocas (Fig. C)

- ► Abra el portabrocas lo más que se pueda.
- ► Retire el tornillo de sujeción del portabrocas, que se encuentra en el portabrocas, girándolo hacia la derecha con un destornillador.
- ► Inserte una llave Allen en el portabrocas y golpéela con un martillo, como se muestra.
- ► Retire la llave Allen.
- ► Retire el portabrocas girándolo hacia la izquierda.
- ► Para volver a montar el portabrocas, atorníllelo en el eje y fíjelo con el tornillo de sujeción del portabrocas.

USO

⚠ **¡Advertencia!** Deje que la herramienta funcione a su propio ritmo. No la sobrecargue.

⚠ **¡Advertencia!** Antes de taladrar paredes, suelos o techos, revise la ubicación de los cableados y tuberías.

Selección de la dirección de rotación (Fig. D)

Para perforar y para apretar tornillos, utilice la rotación de avance (hacia la derecha). Para aflojar torn illos o retirar una broca atascada, use la rotación en reversa (hacia la izquierda).

- ► Para seleccionar la rotación de avance, empuje el interruptor de avance/retroceso **(3)** a la izquierda.
- ► Para seleccionar la rotación en reversa, empuje el interruptor de avance/retroceso a la derecha.

Esto se ve al sostener el taladro en la posición de funcionamiento. Después de cualquier operación en reversa, devuelva el interruptor **(3)** a la posición de avance.

⚠ **¡Advertencia!** Nunca cambie la dirección de rotación mientras el motor esté en marcha.

Encendido y apagado

- ► Para encender la herramienta, presione el interruptor de velocidad variable **(1).** La velocidad de la herramienta depende de qué tanto presione el interruptor.
- ► Para una operación continua, presione el botón de bloqueo **(2)** y suelte el interruptor de velocidad variable. Esta opción sólo está disponible a toda velocidad.
- ► Para apagar la herramienta, suelte el interruptor de velocidad variable. Para apagar la herramienta cuando está en operación continua, presione el interruptor de velocidad variable una vez más y suéltelo.
- ► Con base en las diferentes aplicaciones, gire el selector de velocidad **(9)** para controlar la velocidad máxima.

Posición correcta de la mano (Fig.E)

⚠ **¡Advertencia!** Para reducir el riesgo de lesiones personales graves, utilice **SIEMPRE** la posición correcta de las manos como se muestra en la **Fig. E.**

⚠ **¡Advertencia!** Para reducir el riesgo de lesiones personales graves, sujete firmemente **SIEMPRE** el taladro a la espera de una reacción repentina.

Taladrado en metal

Inicie la perforación a baja velocidad y aumente a máxima velocidad mientras aplica presión firme en la herramienta. Un flujo uniforme y suave de virutas de metal indica que se está usando la velocidad apropiada. Utilice un lubricante de corte cuando perfore en metal. Las excepciones son el hierro colado y el latón, los cuales deberán perforarse en seco.

Nota: Los agujeros grandes [5/16” (8 mm) a 3/8” (10 mm)] en acero pueden ser más fáciles si se perfora primero un agujero de prueba [5/32” (4 mm) a 3/16” (5 mm)].

Taladrado en madera

Inicie la perforación a baja velocidad y aumente a máxima velocidad mientras aplica presión firme en la herramienta. Los agujeros en madera pueden hacerse con las mismas

brocas que se utilizan para el metal. Estas brocas pueden sobrecalentarse, a menos que se saquen con frecuencia para limpiar las virutas de las ranuras. Cuando se trabaje con un material que podría astillarse, la herramienta debe apoyarse con un bloque de madera.

MANTENIMIENTO

La herramienta ha sido diseñada para que funcione durante un largo período de tiempo con un mantenimiento mínimo. El funcionamiento satisfactorio continuo depende de un cuidado apropiado y una limpieza periódica de la herramienta.

⚠ **¡Advertencia!** Antes de realizar cualquier tipo de mantenimiento, apague y desenchufe la herramienta.

- ► Limpie periódicamente las ranuras de ventilación de la herramienta con un cepillo suave o un paño seco.
- ► Limpie periódicamente la carcasa del motor con un paño húmedo. No utilice ninguna sustancia limpiadora abrasiva o que contenga disolventes.

OBSERVACIONES

- ► La política de STANLEY es de mejora continua de nuestros productos y, como tal, nos reservamos el derecho de modificar las especificaciones del producto sin previo aviso.
- ► El equipo y accesorios estándar pueden variar según el país.
- ► Las especificaciones del producto pueden variar según el país.
- ► La gama completa de productos puede no estar disponible en todos los países. Póngase en contacto con sus distribuidores locales de STANLEY para conocer la disponibilidad de la gama.

ACCESORIOS

Los accesorios que se recomiendan para la herramienta están disponibles en su distribuidor local o en el centro de mantenimiento autorizado.

⚠ **¡Advertencia!** El uso de cualquier accesorio no recomendado para esta herramienta puede ser peligroso.

PROTECCIÓN DEL MEDIO AMBIENTE

Separación de desechos. Este producto no debe desecharse con la basura doméstica normal. Si llega el momento de reemplazar su producto STANLEY o éste ha dejado de tener utilidad para usted, no lo deseche con la basura doméstica normal. Asegúrese de que este producto se deseche por separado.

La separación de desechos de productos usados y embalajes permite que los materiales puedan reciclarse y reutilizarse. La reutilización de materiales reciclados ayuda a evitar la contaminación medioambiental y reduce la demanda de materias primas. La normativa local puede ofrecer la separación de desechos de productos eléctricos de uso doméstico en centros municipales de recogida de desechos o a ravés del distribuidor cuando adquiere un nuevo producto.

INFORMACIÓN DE SERVICIO

Todos los Centros de Servicio de STANLEY cuentan con personal altamente capacitado dispuesto a brindar a todos los clientes un servicio eficiente y confiable en la reparación de herramientas eléctricas. Para mayor informacion acerca de nuestros centros de servicio autorizados y si necesita consejo técnico, reparaciones o piezas de repuesto originales de fábrica, comuniquese a su oficina local.

ESPECIFICACIONES	STDR5510
Potencia	550W
Voltaje	
AR	220V ~ 50Hz
B2C	220V ~ 50Hz
B3	120V ~ 60Hz
B2	220V ~ 60Hz
BR	127V ~ 60Hz
Velocidad sin carga	0-2800/min (rpm)
Capacidad de perforación	
Acero	10mm (3/8”)
Madera	25mm (1”)

NÃO DEVOLVA ESTE PRODUTO NA LOJA,
entre em contato com o Centro de Serviço STANLEY mais próximo de sua localidade.

GUARDE ESTAS INSTRUÇÕES

INSTRUÇÕES DE SEGURANÇA Advertências gerais de segurança para ferramentas elétricas.

⚠ **Advertência!** Leia todas as advertências e instruções de segurança. Caso as advertências e instruções abaixo não sejam seguidas, podem ocorrer choques elétricos, incêndio e/ou lesões graves. Guarde todas as advertências e instruções para referência futura.

O termo "Ferramenta Elétrica" em todas as advertências listadas, abaixo se refere a ferramenta elétrica (com fio) operada por rede elétrica ou ferramenta elétrica operada por bateria (sem fio).

1. Segurança na área de trabalho

a. **Mantenha a área de trabalho limpa e bem iluminada.** Áreas desarrumadas e mal iluminadas são propícias a acidentes.

b. **Não trabalhe com ferramentas elétricas em áreas com risco de explosão, nas quais se encontrem líquidos, gases ou poeiras inflamáveis.** As ferramentas elétricas produzem faíscas que podem provocar incêndios de poeiras ou vapores.

c. **Mantenha crianças e outras pessoas afastadas durante a utilização da ferramenta elétrica.** As distrações podem dar origem e fazer com que perca o controle da ferramenta.

2. Segurança elétrica

a. **O plug da ferramenta elétrica deve encaixar na tomada. O plug não deve ser modificado de modo algum. Não utilize quaisquer plugs adaptadores com ferramentas elétricas ligadas à terra.** Plugs sem modificações e tomadas adequadas reduzem o risco de choques elétricos.

b. **Evite que o corpo entre em contato com superfícies ligadas à terra, como tubulações, radiadores, fogões e refrigeradores.** Existe um maior risco de choque elétrico se o seu corpo estiver ligado à terra.

c. **As ferramentas elétricas não podem ser expostas a chuva nem a umidade.** A penetração de água na ferramenta elétrica aumenta o risco de choques elétricos.

d. **Manuseie o cabo com cuidado. O cabo não deve ser utilizado para transportar ou pendurar a ferramenta, nem para puxar o plug da tomada.** Mantenha o cabo afastado de calor, óleo, pontas afiadas ou partes móveis. Cabos danificados ou torcidos aumentam o risco de choques elétricos.

e. **Quando trabalhar com uma ferramenta elétrica ao ar livre, utilize um cabo de extensão apropriado para esse fim.** A utilização de um cabo apropriado para áreas ao ar livre reduz o risco de choques elétricos.

f. **Se for inevitável trabalhar com uma ferramenta elétrica num local úmido, utilize um Dispositivo de Corrente Residual (RCD).** A utilização de um RCD reduz o risco de choque elétrico.

3. Segurança pessoal

a. **Mantenha-se atento, observe o que está fazendo e seja prudente ao trabalhar com a ferramenta elétrica. Não utilize uma ferramenta elétrica se estiver cansado ou sob a influência de drogas, álcool ou medicamentos.** Um momento de falta de atenção durante a utilização de ferramentas elétricas poderá causar graves lesões.

b. **Utilize equipamentos de proteção. Use sempre óculos de proteção.** Use equipamentos de proteção como, por exemplo, máscara anti-poeiras, sapatos de segurança anti-derrapantes, capacete de segurança ou protetor auricular, da acordo com o tipo e a aplicação de ferramenta elétrica, reduz o risco de lesões.

c. **Evite partidas repentinas. Certifique-se de que o botão está desligado antes de ligar a ferramenta à corrente elétrica e/ou a bateria, pegando ou transportando a ferramenta.** Transportar ferramentas elétricas com o dedo no botão ou ligar ferramentas elétricas à tomada com o interruptor na posição de ligado pode dar origem a acidentes.

d. **Retire eventuais chaves de ajuste ou chaves de fenda, antes de ligar a ferramenta elétrica.** Uma chave de fenda ou chave de ajuste que se encontre numa peça rotativa da ferramenta elétrica poderá causar lesões.

e. **Não se incline. Mantenha-se sempre bem posicionado e em equilíbrio.** Desta forma, será mais fácil controlar a ferramenta elétrica em situações inesperadas.

f. **Utilize vestuário adequado. Não utilize roupas largas nem jóias. Mantenha os cabelos, roupas e luvas afastadas das peças em movimento.** Roupas largas, jóias ou cabelos longos podem ficar presos nas peças em movimento.

4. Uso e cuidados com a ferramenta elétrica

a. **Não sobrecarregue a ferramenta elétrica. Utilize a ferramenta elétrica adequada para o trabalho pretendido.** A ferramenta elétrica correta realizará o trabalho da melhor forma e com mais segurança, com a potência com que foi projetada.

b. **Não utilize a ferramenta elétrica se o botão liga/desliga não funcionar.** Qualquer ferramenta elétrica que não possa ser controlada com o botão é perigoso e terá de ser reparado.

c. **Desligue o plug da tomada e/ou a bateria da**

tomada antes de proceder qualquer ajuste, trocar acessórios ou guardar ferramentas elétricas. Estas medidas de prevenção de segurança reduzem o risco de uma partida repentina da ferramenta elétrica.

d. **Estas medidas de prevenção de segurança reduzem o risco de uma partida repentina da ferramenta elétrica.** As ferramentas elétricas são perigosas se utilizadas por pessoas não qualificadas.

e. **Faça a manutenção das ferramentas elétricas. Verifique se as partes móveis estão desalinhadas ou bloqueadas, se existem peças partidas ou qualquer outra situação que possa afetar o funcionamento das ferramentas elétricas. As peças danificadas devem ser reparadas antes da utilização da ferramenta elétrica.** Muitos acidentes tem como causa uma manutenção insuficiente das ferramentas elétricas.

f. **Mantenha as ferramentas de corte sempre afiadas e limpas.** As ferramentas de corte com a manutenção adequada e as extremidades afiadas bloqueiam com menos frequência e são mais fáceis de controlar.

g. **Utilize a ferramenta elétrica, acessórios e peças de ferramenta de acordo com estas instruções, considerando as condições de trabalho e a tarefa a ser executada.** A utilização da ferramenta elétrica para fins diferentes das normas de utilização podem resultar em situações perigosas.

5. Serviço

a. **Peça a um técnico para fazer a manutenção de sua ferramenta elétrica utilizando apenas peças de reposição idênticas.** Isso garantirá que a segurança da ferramenta elétrica será mantida.

6. Segurança elétrica

Sua Ferramenta tem isolamento duplo, portanto, não é necessário o uso de fio terra. Sempre verifique a voltagem da rede elétrica que corresponda a voltagem da placa de classificação

Advertência! Se o cabo de força estiver danificado, deverá ser substituído pelo fabricante, pelo Centro de Serviço Autorizado da STANLEY ou uma pessoa igualmente qualificada para evitar acidentes. Se o cabo for reparado ou substituído por uma pessoa qualificada, mas não autorizada pela STANLEY, a garantia será perdida.

7. Rótulos da ferramenta

A etiqueta da ferramenta pode conter os seguintes símbolos:

	Leia o manual de instruções	Hz	Hertz	.....	Construção Classe II
	Use proteção para olhos	W	Watts	....	Terminale de Aterramento
	Use Proteção Auditiva	min	minutos	....	Símbolo de Alerta de Segurança
V	Volts	.....	Corrente Alternada	.../min..	Revolução por min. ou alternação por minuto
A	Amperes	.....	Corrente Direta		
		n_0	Sem Velocidade de Carga		

ADVERTÊNCIAS DE SEGURANÇA ADICIONAIS PARA FERRAMENTAS ELÉTRICAS

⚠ **Advertência!** Avisos de segurança furadeira.

- **Use protetores auditivos quando usar brocas de impacto.** A exposição ao barulho pode ocasionar perda auditiva.
- **Utilize os cabo(s) auxiliar(es), caso estiverem inclusos nesta ferramenta.** A perda de controle da ferramenta pode ocasionar lesões físicas.
- **Segure a ferramenta elétrica pelas superfícies ou cabos isolados quando fizer qualquer operação onde o acessório de corte possa entrar em contato com fios escondidos ou com seu próprio fio.** Se o acessório de corte entrar em contato com um fio "eletrificado", isto pode ocasionar que as partes metálicas expostas da ferramenta elétrica fiquem "eletrificadas" e poderia causar uma descarga elétrica no operador.
- **Utilize sargentos ou outras formas práticas para segurar e fixar a peça a ser trabalhada numa plataforma estável.** Segurar a peça a ser trabalhada com a mão ou com o corpo não será estável e pode ocasionar perda de controle.
- Antes de perfurar paredes, chãos ou tetos, revise a localização dos fios elétricos e canos.
- Evite tocar a ponta da broca imediatamente depois da perfuração, pois pode ter ficado muito quente.
- Este aparelho não foi desenhado para ser usado por pessoas (incluindo crianças) com capacidades físicas, sensoriais ou mentais reduzidas, ou com falta de experiência e conhecimentos, a não ser que sejam supervisadas ou instruídas sobre o funcionamento do aparelho por uma pessoa responsável pela sua segurança. As crianças devem ser supervisadas para ter certeza de não brincarem com o aparelho.
- O uso previsto está descrito neste manual de instruções. Se utilizar qualquer acessório, adaptador, ou realizar qualquer operação com esta ferramenta que não estiver recomendada neste manual de instruções, haverá risco de lesões corporais e/ou danos materiais.

CARACTERÍSTICAS (Fig. A)

1. Botão de velocidade variável
2. Botão de bloqueio
3. Botão avançar/retroceder
4. Porta brocas
5. Rosca
6. Broca
7. Chave do porta brocas
8. Buraco
9. Seletor de velocidade

ENSAMBLAGEM

⚠ **Advertência!** Antes de fazer a ensamblagem, verifique que a ferramenta esteja apagada e desconectada.

Porta brocas com chave (Fig. B)

- ► Abra o porta brocas girando a rosca **(5)** para esquerda.
- ► Insira a broca **(6)** no porta brocas.
- ► Insira a chave do porta brocas **(7)** em cada orifício **(8)** no lado do porta brocas e vire para direita até ficar apertado.

Desmontar e montar o porta brocas (Fig. C)

- ► Abra o porta brocas o máximo que puder.
- ► Tire o parafuso que segura o porta brocas, e que está no próprio porta brocas, girando-o para direita com uma chave de fenda.
- ► Insira uma chave Allen no porta brocas e bata nela com um martelo, como aparece na imagem.
- ► Tire a chave Allen.
- ► Retire o porta brocas girando-o para esquerda.
- ► Para montar de novo o porta brocas, enrosque-o no eixo e segure-o com o parafuso de sujeição do porta brocas.

USO

⚠ **Advertência!** Deixe a ferramenta funcionar no seu próprio ritmo. Não a sobrecarregue.

⚠ **Advertência!** Antes de perfurar paredes, chãos ou tetos, revise a localização dos fios elétricos e canos.

Seleção da direção da rotação (Fig. D)

Para perfurar e para apertar parafusos, use a rotação na modalidade de avançar (para direita). Para afrouxar parafusos ou retirar uma broca presa, use a rotação na modalidade de retroceder (para esquerda).

- ► Para selecionar a rotação na modalidade de avançar, empurre o botão avançar/retroceder **(3)** para esquerda.
- ► Para selecionar a rotação na modalidade de retroceder, empurre o botão avançar/retroceder para direita.

Isto é o que dá para ver quando a broca é segurada na posição de funcionamento. Depois de qualquer operação em retrocesso, deixe o botão **(3)** na posição de avance.

⚠ **Advertência!** Nunca mude a direção da rotação enquanto o motor estiver funcionando.

Ligar e desligar

- ► Para ligar a ferramenta, aperte o botão de velocidade variável **(1).** A velocidade da ferramenta depende de quanto pressionar o botão.
- ► Para uma operação continua, aperte o botão de bloqueio **(2)** e solte o botão de velocidade variável. Esta opção só está disponível a toda velocidade.
- ► Para apagar a ferramenta, solte o botão de velocidade variável. Para apagar a ferramenta enquanto estiver funcionado, aperte o botão de velocidade variável mais uma vez e solte-o.
- ► De acordo com os diferentes programas, gire o seletor de velocidade **(9)** para controlar a velocidade máxima.

Posição correta da mão (Fig.E)

⚠ **Advertência!** Para reduzir o risco de lesões físicas graves, use **SEMPRE** a posição correta das mãos como aparece na **Fig. E.**

⚠ **Advertência!** Para reduzir o risco de lesões físicas graves, **SEMPRE** segure de maneira firme a broca para evitar uma reação súbita.

Perfuração em metal

Inicie a perfuração a baixa velocidade e aumente à máxima velocidade enquanto aplicar pressão firme na ferramenta. Um fluxo uniforme e suave de maravalhas de metal vai indicar que a velocidade apropriada está sendo usada. Utilize um lubrificante de corte quando perfurar o metal. As exceções são o ferro fundido e o latão, que deverão ser perfurados em seco.

Nota: Os buracos grandes [5/16” (8 mm) a 3/8” (10 mm)] no aço podem ser mais fáceis de perfurar, se perfurar primeiro um buraco de prova [5/32” (4 mm) a 3/16” (5 mm)].

Perfuração em madeira

Inicie a perfuração a baixa velocidade e aumente à máxima velocidade enquanto aplicar pressão firme na ferramenta. Os buracos na madeira podem ser feitos com as mesmas brocas que são usadas para o metal. Estas brocas podem ficar sobreaquecidas, a não ser que as maravalhas sejam retiradas constantemente das ranhuras para poder limpá-las. Quando trabalhar com qualquer material que tiver a tendência de lascar, a ferramenta deve estar apoiada num bloco de madeira.

MANUTENÇÃO

Sua ferramenta foi desenhada para funcionar durante um longo período de tempo com um mínimo de manutenção. Para garantir que o funcionamento seja satisfatório, a ferramenta deve limpar-se e receber manutenção regularmente.

⚠ **Advertência!** Antes de realizar qualquer tarefa de manutenção, apague e desconecte a ferramenta.

- ► Limpe com regularidade as ranhuras de ventilação da ferramenta com uma escova suave ou um pano seco.
- ► Limpe com regularidade a carcaça do motor com um pano úmido. Não use limpadores abrasivos o à base de solventes.

OBSERVAÇÕES

- ► A política de STANLEY é a melhora continua dos nossos produtos e, por isso, a empresa reserva-se o direito de modificar as especificações do produto sem a necessidade de um aviso prévio..
- ► A ferramenta e acessórios padrões podem variar de acordo com o país.
- ► As especificações do produto podem variar de acordo com o país.
- ► A gama completa de produtos pode não estar disponível em todos os países. Entre em contato com seus distribuidores locais de STANLEY para conhecer a disponibilidade da gama.

ACESSÓRIOS

Há uma variedade de acessórios encontrados em centros de serviço autorizados recomendados para o uso com sua ferramenta.

⚠ **Cuidado!** O uso de qualquer acessório não recomendado para esta ferramenta pode ser perigoso.

PROTEÇÃO DO MEIO AMBIENTE

Coleta Seletiva. Este produto não deve ser descartado junto com o lixo doméstico normal. Caso ache necessário que seu produto STANLEY seja substituído, ou caso não seja mais útil para você, não jogue-o fora junto com o lixo doméstico normal. Disponibilize este produto para coleta seletiva.

A coleta seletiva de produtos e embalagens usadas permite que os materiais sejam reciclados e utilizados novamente. A reutilização de materiais reciclados ajuda a prevenir poluição ambiental e reduz a demanda de matéria prima. Regulamentos locais podem prever a coleta seletiva de produtos elétricos, em lixeiras municipais ou pelo vendedor ao comprar um produto novo.

INFORMAÇÕES DE SERVIÇO

A STANLEY possui uma das maiores Redes de Serviços do País, com técnicos treinados para manter e reparar toda a linha de produtos STANLEY. **Ligue: 0800-703 4644,** para saber qual é a mais próxima de sua localidade.

ESPECIFICAÇÕES	STDR5510
Potência	550W
Tensão	
AR	220V ~ 50Hz
B2C	220V ~ 50Hz
B3	120V ~ 60Hz
B2	220V ~ 60Hz
BR	127V ~ 60Hz
Velocidade sem carga	0-2800/min (rpm)
Capacidade de perfuração	
Aço	10mm (3/8”)
Madeira	25mm (1”)

DO NOT RETURN THIS PRODUCT TO THE STORE, first contact your local STANLEY Office or nearest authorized service center.

SAFETY INSTRUCTIONS

General power tool safety warnings

WARNING! Read all safety warnings, instructions, illustrations and specifications provided with this power tool. Failure to follow all instructions listed below may result in electric shock, fire and/or serious injury.

Save all warnings and instructions for future reference. The term "power tool" in the warnings refers to your mains-operated (corded) power tool or battery-operated (cordless) power tool.

1. **Work area safety**

a. **Keep work area clean and well lit.** Cluttered or dark areas invite accidents.

b. **Do not operate power tools in explosive atmospheres, such as in the presence of flammable liquids, gases or dust.** Power tools create sparks which may ignite the dust or fumes.

c. **Keep children and bystanders away while operating a power tool.** Distractions can cause you to lose control.

2. **Electrical Safety**

Power tool plugs must match the outlet. Never modify the plug in any way. Do not use any adapter plugs with earthed (grounded) power tools. Unmodified plugs and matching outlets will reduce risk of electric shock.

b. **Avoid body contact with earthed or grounded surfaces such as pipes, radiators, ranges and refrigerators.** There is an increased risk of electric shock if your body is earthed or grounded.

c. **Do not expose power tools to rain or wet conditions.** Water entering a power tool will increase the risk of electric shock.

d. **Do not abuse the cord. Never use the cord for carrying, pulling or unplugging the power tool. Keep cord away from heat, oil, sharp edges or moving parts.** Damaged or entangled cords increase the risk of electric shock.

e. **When operating a power tool outdoors, use an extension cord suitable for outdoor use.** Use of a cord suitable for outdoor use reduces the risk of electric shock.

f. **If operating a power tool in a damp location is unavoidable, use a residual current device (RCD) protected supply.** Use of an RCD reduces the risk of electric shock.

3. **Personal safety**

a. **Stay alert, watch what you are doing and use common sense when operating a power tool. Do not use a power tool while you are tired or under the influence of drugs, alcohol or medication.** A moment of inattention while operating power tools may result in serious personal injury.

b. **Use personal protective equipment. Always wear eye protection.** Protective equipment such as dust mask, non-skid safety shoes, hard hat, or hearing protection used for appropriate conditions will reduce personal injuries.

c. **Prevent unintentional starting. Ensure the switch is in the off-position before connecting to power source and/or battery pack, picking up or carrying the tool.** Carrying power tools with your finger on the switch or energising power tools that have the switch on invites accidents.

d. **Remove any adjusting key or wrench before turning the power tool on.** A wrench or a key left attached to a rotating part of the power tool may result in personal injury.

e. **Do not overreach. Keep proper footing and balance at all times.** This enables better control of the power tool in unexpected situations.

f. **Dress properly. Do not wear loose clothing or jewellery. Keep your hair, clothing and gloves away from moving parts.** Loose clothes, jewellery or long hair can be caught in moving parts.

g. **If devices are provided for the connection of dust extraction and collection facilities, ensure these are connected and properly used.** Use of dust collection can reduce dust-related hazards.

h. **Do not let familiarity gained from frequent use of tools allow you to become complacent and ignore tool safety principles.** A careless action can cause severe injury within a fraction of a second.

4. **Power tool use and care**

a. **Do not force the power tool. Use the correct power tool for your application.** The correct power tool will do the job better and safer at the rate for which it was designed.

b. **Do not use the power tool if the switch does not turn it on and off.** Any power tool that cannot be controlled with the switch is dangerous and must be repaired.

c. **Disconnect the plug from the power source and/or the battery pack from the power tool before making any adjustments, changing accessories, or storing power tools.** Such preventive safety measures reduce the risk of starting the power tool accidentally.

d. **Store idle power tools out of the reach of children and do not allow persons unfamiliar with the power tool or these instructions to operate the power tool.** Power tools are dangerous in the hands of untrained users.

e. **Maintain power tools and accessories. Check for misalignment or binding of moving parts, breakage of parts and any other condition that may affect the power tools operation. If damaged, have the power**

tool repaired before use. Many accidents are caused by poorly maintained power tools.

f. **Keep cutting tools sharp and clean.** Properly maintained cutting tools with sharp cutting edges are less likely to bind and are easier to control.

g. **Use the power tool, accessories and tool bits etc. in accordance with these instructions, taking into account the working conditions and the work to be performed.** Use of the power tool for operations different from those intended could result in a hazardous situation.

h. **Keep handles and grasping surfaces dry, clean and free from oil and grease.** Slippery handles and grasping surfaces do not allow for safe handling and control of the tool in unexpected situations.

5. Service

a. **Have your power tool serviced by a qualified repair person using only identical replacement parts.** This will ensure that the safety of the power tool is maintained.

6. Electrical safety

Your tool is double insulated; therefore no earth wire is required. Always check that the main voltage corresponds to the voltage on the rating plate.

Warning! If the power cord is damaged, it must be replaced by the manufacturer, authorized STANLEY Service Center or an equally qualified person in order to avoid damage or injury. If the power cord is replaced by an equally qualified person, but not authorized by STANLEY the warranty will not be valid.

7. Labels on tool

The label on your tool may include the following symbols:

	Read Instructions Manual	Hz	Hertz	.....	Class II Construction
	Use Eye Protection	W	Watts	....	Earthing Terminal
	Use Ear Protection	min	minutes	.....	Alternating Current
		.....	Direct Current	....	Safety Alert Symbol
V	Volts	n_0	No-Load Speed	.../min..	Revolutions or Reciprocation per minute
A	Amperes				

DRILL SAFETY WARNINGS

1) Safety instructions for all operations

a) **Hold the power tool by insulated gripping surfaces, when performing an operation where the cutting accessory may contact hidden wiring or its own cord.** Cutting accessory contacting a “live” wire may make exposed metal parts of the power tool “live” and could give the operator an electric shock.

2) Safety instructions when using long drill bits

a) **Never operate at higher speed than the maximum speed rating of the drill bit.** At higher speeds, the bit is likely to bend if allowed to rotate freely without contacting the workpiece, resulting in personal injury.

b) **Always start drilling at low speed and with the bit tip in contact with the workpiece.** At higher speeds, the bit is likely to bend if allowed to rotate freely without contacting the workpiece, resulting in personal injury.

c) **Apply pressure only in direct line with the bit and do not apply excessive pressure.** Bits can bend causing breakage or loss of control, resulting in personal injury.

3) Use clamps or another practical way to secure and support the workpiece to a stable platform. Holding the work by hand or against your body leaves it unstable and may lead to loss of control.

4) Before drilling into walls, floors or ceilings, check for the location of wiring and pipes.

5) Avoid touching the tip of a drill bit just after drilling, as it may be hot.

6) This tool is not intended for use by persons(including children) with reduced physical, sensory or mental capabilities, or lack of experience and knowledge, unless they have been given supervision or instruction concerning use of the appliance by a person responsible for their safety. Children should be supervised to ensure that they do not play with the appliance.

7) The intended use is described in this instruction manual. The use of any accessory or attachment or performance of any operation with this tool other than those recommended in this instruction manual may present a risk of personal injury and/or damage to property.

FEATURES (Fig. A)

1. Variable speed switch
2. Lock-on button
3. Forward/Reverse slider
4. Chuck
5. Sleeve
6. Bit Shaft
7. Chuck key
8. Hole
9. Speed dial

ASSEMBLY

⚠ **Warning!** Before assembly, make sure that the tool is switched off and unplugged.

Keyed chuck (Fig. B)

- ► Open the chuck by turning the sleeve **(5)** counterclockwise.
- ► Insert the bit shaft **(6)** into the chuck.
- ► Insert the chuck key **(7)** into each hole **(8)** in the side of the chuck and turn clockwise until tight.

Removing and refitting the chuck (Fig. C)

- ► Open the chuck as far as possible.
- ► Remove the chuck retaining screw, located in the chuck, by turning it clockwise using a screwdriver.
- ► Tighten an Allen key into the chuck and strike it with

a hammer as shown.
- ► Remove the Allen key.
- ► Remove the chuck by turning it counterclockwise.
- ► To refit the chuck, screw it onto the spindle and secure it with the chuck retaining screw.

USE

⚠ **Warning!** Let the tool work at its own pace. Do not overload.

⚠ **¡Warning!** Before drilling into walls, floors or ceilings, check for the location of wiring and pipes.

Selecting the direction of rotation (Fig. D)

For drilling and for tightening screws, use forward (clockwise) rotation. For loosening screws or removing a jammed drill bit, use reverse (counterclockwise) rotation.
- ► To select forward rotation, push the forward/reverse slider **(3)** to the centre position.
- ► To select reverse rotation, push the forward/reverse slider to the left.

Viewed when holding the drill in the operating position. After any reversing operations, return slider **(3)** to forward position.

⚠ **Warning!** Never change the direction of rotation while the motor is running.

Switching On and Off

- ► To switch the tool on, press the variable speed switch **(1).** The tool speed depends on how far you press the switch.
- ► For continuous operation, press the lock-on button **(2)** and release the variable speed switch. This option is available only at full speed.
- ► To switch the tool off, release the variable speed switch. To switch the tool off when in continuous operation, press the variable speed switch once more and release it.
- ► Based on the different applications, turn around the speed dial **(9)** to control the maximum speed.

Proper Hand Position (Fig.E)

⚠ **Warning!** To reduce the risk of serious personal injury, **ALWAYS** use proper hand position as shown in **Fig. E.**

⚠ **Warning!** To reduce the risk of serious personal injury, **ALWAYS** hold securely in anticipation of a sudden reaction.

Drilling in metal

Start drilling with slow speed and increase to full power while applying firm pressure on the tool. A smooth even flow of metal chips indicates the proper drilling rate. Use a cutting lubricant when drilling metals. The exceptions are cast iron and brass which should be drilled dry.

Note: Large [5/16” (8 mm) to 3/8” (10 mm)] holes in steel can be made easier if a pilot hole [5/32” (4 mm) to 3/16” (5 mm)] is drilled first.

Drilling in wood

Start drilling with slow speed and increase to full power while applying firm pressure on the tool. Holes in wood can be made with the same twist drills used for metal. These bits may overheat unless pulled out frequently to clear chips from the flutes. Work that is apt to splinter should be backed up with a block of wood.

MAINTENANCE

Your tool has been designed operate over a long period of time with minimum of maintenance. Continuous satisfactory operation depends proper tool care and regular cleaning.

⚠ **¡Warning!** Before performing any maintenance, switch off and unplug the tool.

- ► Regularly clean the ventilation slots in your tool using a soft brush or dry cloth.
- ► Regularly clean the motor housing using a damp cloth. Do not use any abrasive or solvent-based cleaner.

REMARKS

- ► STANLEY policy is one of continuous improvement to our products and as such, we reserve the right to modify
- ► Standard equipment and accessories may vary by country.
- ► Complete product range may not be available in all countries.
- ► Contact your local STANLEY dealers for range availability.

ACCESSORIES

The performance of your tool depends on the accessory used. STANLEY accessories are engineered to high quality standards and designed to enhance the performance of your tool. By using these accessories you will get the very best from your tool.

PROTECTING THE ENVIRONMENT

Separate collection. This product must not be disposed of with normal household waste. Should you find one day that your STANLEY product needs replacement, or if it is of no further use to you, do not dispose of it with household waste. Make this product available for separate collection.

Separate collection of used products and packaging allows materials to be recycled and used again. Re-use of recycled materials helps prevent environmental pollution and reduces the demand for raw materials. Local regulations may provide for separate collection of electrical products from the household, at municipal waste sites or by the retailer when you purchase a new product.

SERVICE INFORMATION

STANLEY offers a full network of company-owned and authorized service locations. All STANLEY Service Centers are staffed with trained personnel to provide customers with efficient and reliable power tool service. For more information about our authorized service centers and if you need technical advice, repair, or genuine factory replacement parts, contact the STANLEY location nearest you.

SPECIFICATIONS	STDR5510
Power	550W
Voltage	
AR	220V ~ 50Hz
B2C	220V ~ 50Hz
B3	120V ~ 60Hz
B2	220V ~ 60Hz
BR	127V ~ 60Hz
No-load speed	0-2800/min (rpm)
Drilling capacity	
Steel	10mm (3/8”)
Wood	25mm (1”)

Solamente para propósito de Argentina:
Importa y Distribuye:
Black & Decker Argentina S.A.
Pacheco Trade Center
Colectora de Ruta Panamericana
Km. 32.0 El Talar de Pacheco Partido de Tigre
Buenos Aires (B1618FBQ) República de Argentina
CUIT: 33-65861596-9
Tel.: (011) 4726-4400

Importado por: Black & Decker do Brasil Ltda.
Rod. BR 050, s/n° - Km 167 Dist. Industrial II
Uberaba - MG - Cep: 38064-750
CNPJ: 53.296.273/0001-91 Insc.
Est.: 701.948.711.00-98 S.A.C.: 0800.703.4644

Solamente para propósito de Colombia:
Importado por: Black & Decker de Colombia S.A.S.
NIT: 860.070.698-1
Av. Cra 72 # 80-94, Oficina 902.
Torre Empresarial Titan Plaza.
Bogota, Colombia (111021)
Tel.: (571) 508 9100

Solamente para propósito de Chile:
Importado por: Black & Decker de Chile, S.A.
Ave. Andrés Bello 2457, Oficina 1603
Providencia - Santiago de Chile
Tel.: (56-2) 2687 1700

Impreso en China
Impresso em China
Printed in China

Solamente para propósito de México:
Importado por: Black and Decker S.A de C.V.
Antonio Dovali Jaime #70 Torre C Piso 8
Col. Santa Fé, Alvaro Obregón
Ciudad de México, México. C.P 01210
Tel: 55 53267100
R.F.C.BDE8106261W7

Importado por: Black & Decker del Perú S.A.
Av. Circunvalación del Club Golf Los Incas
N° 152 - 154, Lote 4, Oficinas 601
Urb. Club Golf Los Incas - Santiago de Surco Lima – Perú
Tel.: (511) 614-4242 RUC 20266596805

NA041949
05/2021