STANLEY®

Pulidora
Politriz para Automóveis
Car Polisher

STGP1318

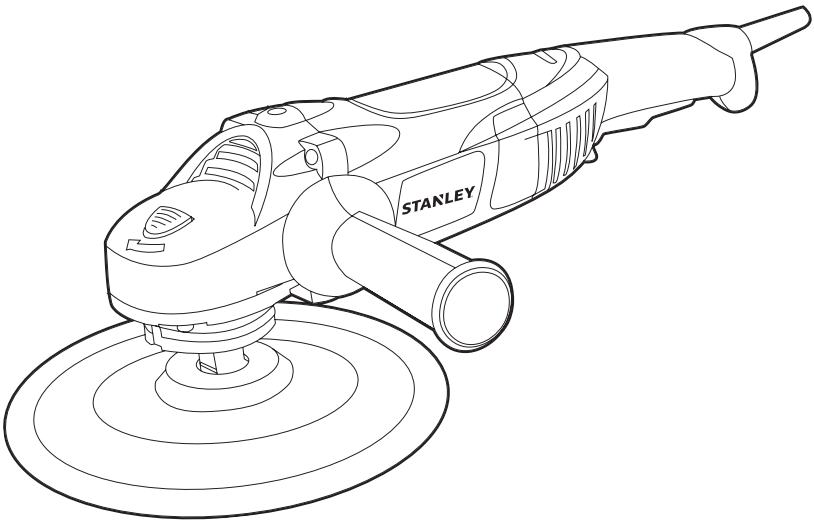

Español	3
Português	8
English	11

MANUAL DE INSTRUCCIONES
MANUAL DE INSTRUÇÕES
INSTRUCTION MANUAL

ADVERTENCIA: LEASE ESTE INSTRUCTIVO ANTES DE USAR EL PRODUCTO.
ADVERTÊNCIA: LEIA ESTAS INSTRUÇÕES ANTES DE USAR O PRODUTO.
WARNING: READ INSTRUCTION MANUAL BEFORE USING PRODUCT.

FIG. A

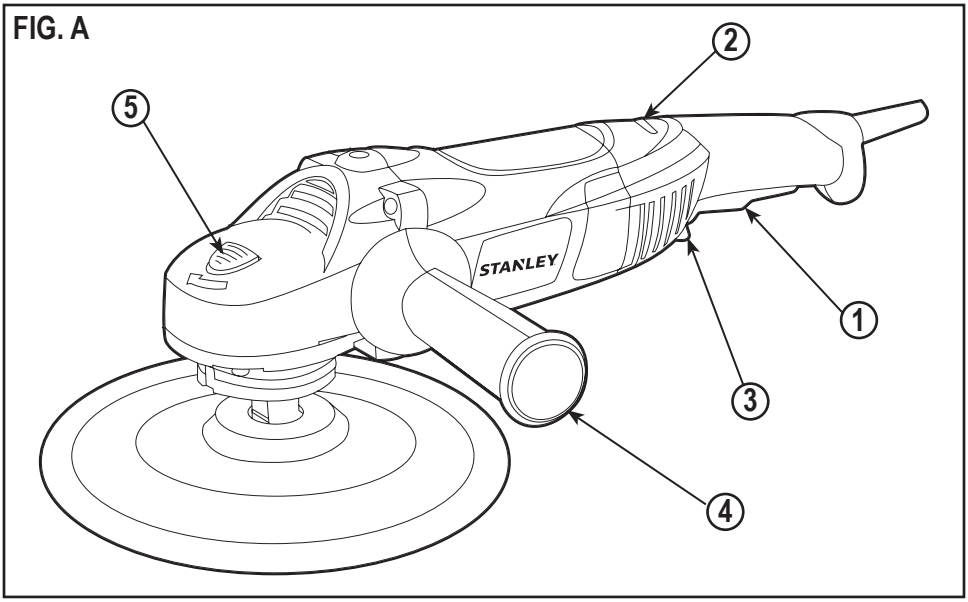

NO DEVUELVA ESTE PRODUCTO A LA TIENDA, comuníquese antes a las oficinas locales o con el Centro de Servicio STANLEY más cercano a usted.

CONSERVE ESTAS INSTRUCCIONES

⚠ **¡Advertencia! Lea todas las instrucciones antes de operar el producto.** El incumplimiento de todas y cada una de las instrucciones enumeradas a continuación puede provocar una descarga eléctrica, un incendio o lesiones graves.

NORMAS GENERALES DE SEGURIDAD

INSTRUCCIONES DE SEGURIDAD

Advertencias de seguridad generales para herramientas eléctricas.

¡Atención! Lea todas las advertencias e instrucciones de seguridad. En caso de no respetarse las advertencias e instrucciones indicadas a continuación, podría producirse una descarga eléctrica, incendio y/o lesión grave.

Conserve todas las advertencias e instrucciones para su posterior consulta. El término empleado en las advertencias indicadas a continuación se refiere a la herramienta eléctrica con alimentación de red (con cable) o alimentada por pila (sin cable).

1. Seguridad del área de trabajo

a. **Mantenga limpia y bien iluminada el área de trabajo.** El desorden o una iluminación deficiente en las áreas de trabajo pueden provocar accidentes.

b. **No utilice la herramienta eléctrica en un entorno con peligro de explosión, en el que se encuentren combustibles líquidos, gases o material en polvo.** Las herramientas eléctricas producen chispas que pueden llegar a inflamar los materiales en polvo o vapores.

c. **Mantenga alejados a los niños y otras personas del área de trabajo al emplear la herramienta eléctrica.** Una distracción le puede hacer perder el control sobre la herramienta.

2. Seguridad eléctrica

a. **El enchufe de la herramienta eléctrica debe corresponder a la toma de corriente utilizada. No es admisible modificar el enchufe en forma alguna. No emplee adaptadores en herramientas eléctricas dotadas con una toma de tierra.** Los enchufes sin modificar adecuados a las respectivas tomas de corriente reducen el riesgo de una descarga eléctrica.

b. **Evite que su cuerpo toque partes conectadas a tierra como tuberías, radiadores, cocinas y refrigeradores.** El riesgo a quedar expuesto a una descarga eléctrica es mayor si su cuerpo tiene contacto con tierra.

c. **No exponga las herramientas eléctricas a la lluvia y evite que penetren líquidos en su interior.** Existe el peligro de recibir una descarga eléctrica si penetran ciertos líquidos en la herramienta eléctrica.

d. **Cuide el cable eléctrico. No utilice el cable eléctrico para transportar o colgar la herramienta eléctrica, ni tire de él para sacar el enchufe de la toma de corriente. Mantenga el cable eléctrico alejado del calor, aceite, bordes afilados o piezas móviles.** Los cables eléctricos dañados o enredados pueden provocar una descarga eléctrica.

e. **Al trabajar con la herramienta eléctrica en la intemperie utilice solamente cables alargadores homologados para su uso en exteriores.** La utilización de un cable alargador adecuado para su uso en exteriores reduce el riesgo de una descarga eléctrica.

f. **Si fuera inevitable la utilización de una herramienta eléctrica en un lugar húmedo, utilice un suministro protegido con un dispositivo de corriente residual (RCD).** La utilización de un dispositivo de corriente residual reduce el riesgo de descarga eléctrica.
Nota: El término de “Dispositivo de Corriente Residual (RCD)” puede ser sustituido por el término “Interruptor de Falla a Tierra del Circuito (GFCI)” o “Disyuntor de Fugas a Tierra (ELCB)”.

3. Seguridad personal

a. **Esté atento a lo que hace y emplee la herramienta eléctrica con prudencia.** No utilice la herramienta eléctrica si estuviese cansado, ni tampoco después de haber consumido alcohol, drogas o medicamentos. El no estar atento durante el uso de una herramienta eléctrica puede provocarle serias lesiones.

b. **Utilice equipos de protección personal. Lleve siempre protección ocular, respiratoria y auditiva.** Los equipos de protección tales como una mascarilla antipolvo, zapatos de seguridad con suela antideslizante, casco o protectores auditivos, utilizados en condiciones adecuadas, contribuyen a reducir las lesiones personales.

c. **Evite una puesta en marcha involuntaria. Asegúrese de que el interruptor esté en la posición de apagado antes de conectar a la fuente de alimentación o la batería, coger o transportar la herramienta.** Si se transportan herramientas eléctricas con el dedo sobre el interruptor o si se enchufan con el interruptor encendido puede dar lugar a accidentes.

d. **Retire las herramientas de ajuste o llaves fijas antes de conectar la herramienta eléctrica.** Una herramienta o llave colocada en una pieza giratoria

de la herramienta eléctrica puede producir lesiones al ponerse a funcionar.

e. **Sea precavido. Evite adoptar una posición que fatigue su cuerpo; mantenga un apoyo firme sobre el suelo y conserve el equilibrio en todo momento.** Ello le permitirá controlar mejor la herramienta eléctrica en caso de presentarse una situación inesperada.

f. **Utilice ropa apropiada. No vista ropa suelta o joyas. Mantenga su cabello, vestimenta y guantes lejos de las partes móviles.** Ropa suelta, joyas o cabello largo partes móviles.

g. **Siempre que sea posible utilizar unos equipos de aspiración o captación de polvo, asegúrese que éstos estén montados y que sean utilizados correctamente.** El empleo de equipos de recogida de polvo reduce los riesgos derivados del polvo.

4. Uso y cuidado de herramientas eléctricas

a. **No sobrecargue la herramienta eléctrica. Use la herramienta eléctrica adecuada para cada aplicación.** Con la herramienta eléctrica adecuada podrá trabajar mejor y más seguro dentro del margen de potencia indicado.

b. **No utilice herramientas eléctricas con un interruptor defectuoso.** Las herramientas eléctricas que no se puedan conectar o desconectar son peligrosas y deben hacerse reparar.

c. **Desconecte el enchufe de la fuente eléctrica y/o la batería de la herramienta eléctrica antes de realizar ajustes, cambiar accesorios o almacenar la herramienta eléctrica.** Esta medida preventiva reduce el riesgo de conectar accidentalmente la herramienta eléctrica.

d. **Guarde las herramientas eléctricas fuera del alcance de los niños y de las personas que no estén familiarizadas con su uso.** Las herramientas eléctricas utilizadas por personas inexpertas son peligrosas.

e. **Cuide sus herramientas eléctricas con esmero. Controle si funcionan correctamente, sin atascarse, las partes móviles de la herramienta eléctrica, y si existen partes rotas o deterioradas que pudieran afectar al funcionamiento de la herramienta. Si la herramienta eléctrica estuviese defectuosa haga que la reparen antes de volver a utilizarla.** Muchos accidentes se deben a herramientas eléctricas con un mantenimiento deficiente.

f. **Mantenga las herramientas de corte limpias y afiladas.** Las herramientas de corte mantenidas correctamente se dejan guiar y controlar mejor.

g. **Utilice la herramienta eléctrica, los accesorios, los útiles de la herramienta, etc. de acuerdo con estas instrucciones, y tenga en cuenta las condiciones de trabajo y la tarea a realizar.** El uso de herramientas eléctricas para trabajos diferentes de aquellos para los que han sido concebidas puede resultar peligroso.

5. Servicio técnico

a. **Haga reparar su herramienta eléctrica sólo por personal técnico autorizado que emplee exclusivamente piezas de repuesto originales.** Solamente así se garantiza la seguridad de la herramienta eléctrica.

6. Seguridad eléctrica

La herramienta lleva un doble aislamiento; por lo tanto no requiere una toma a tierra. Compruebe siempre que la tensión de la red corresponda al valor indicado en la placa de características.

¡Advertencia! Si el cable de alimentación esta dañado lo debe reemplazar el fabricante o su representante o una persona igualmente calificada para evitar peligro. Si el cable es reemplazado por una persona igualmente calificada pero no autorizada por STANLEY, la garantía no tendrá efecto.

7. Etiquetas sobre la herramienta: La etiqueta de su herramienta puede incluir los siguientes símbolos:

Lea el manual de instrucciones

Use protección ocular

Use protección auditiva

V ..... Voltios

A ..... Amperes

Hz ..... Hertz

W ..... Watts

min ..... minutos

∿ ..... Corriente Alterna

⎓ ..... Corriente Directa

n_0 ..... Velocidad sin Carga

..... Construcción Clase II

.... Terminales de Conexión a Tierra

.... Símbolo de Alerta Seguridad

.../min.. Revoluciones o Recipro-caciones por minuto

INSTRUCCIONES DE SEGURIDAD PARA TODAS LAS OPERACIONES

Advertencias de seguridad comunes para todas las operaciones de pulido, lijado y cepillado con cepillo de alambre y pulido.

a. **Esta herramienta eléctrica está diseñada para utilizarse como pulidora y lijadora. Lea todas las advertencias de seguridad, instrucciones, ilustraciones y especificaciones provistas con esta herramienta eléctrica.** El incumplimiento de todas las instrucciones enumeradas a continuación puede provocar una descarga eléctrica, un incendio o lesiones graves.

b. **No utilice accesorios que no estén diseñados y recomendados específicamente por el fabricante de la herramienta.** El hecho que el

accesorio pueda conectarse a la herramienta eléctrica no garantiza un funcionamiento seguro.

c. **La velocidad nominal del accesorio debe ser equivalente a la velocidad máxima indicada en la herramienta eléctrica, como mínimo.** Los accesorios que funcionen más rápido que su velocidad nominal pueden romperse y desprenderse.

d. **El diámetro externo y el grosor del accesorio deben estar dentro del rango de capacidad de la herramienta eléctrica.** Los accesorios de tamaño incorrecto no pueden protegerse ni controlarse adecuadamente.

e. **El tamaño del eje de los discos, las bridas, las almohadillas de respaldo y cualquier otro accesorio debe adaptarse correctamente al eje de la herramienta eléctrica.** Los accesorios con orificios que no coincidan con el sistema de montaje de la herramienta eléctrica se desequilibrarán, vibrarán excesivamente y podrán producir la pérdida de control de la herramienta.

f. **No utilice un accesorio dañado. Inspeccione el accesorio antes de cada uso; por ejemplo, la almohadilla de respaldo para ver si hay grietas, desprendimientos. Si la herramienta eléctrica o el accesorio sufre una caída, inspeccione para ver si hay daños o instale un accesorio en buen estado. Después de inspeccionar e instalar un accesorio, ubíquese y ubique a los espectadores lejos del plano del accesorio giratorio y haga funcionar la herramienta a velocidad máxima sin carga durante un minuto.** Los accesorios dañados generalmente se romperán durante esta prueba.

g. **Utilice equipos de protección personal. Según la aplicación, debe usar protector facial, anteojos de seguridad o lentes de seguridad. Según corresponda, utilice máscara para polvo, protectores auditivos, guantes y delantal de taller para protegerse de los pequeños fragmentos abrasivos y de los fragmentos de la pieza de trabajo.** La protección para los ojos debe ser capaz de detener los residuos volátiles que se generan en las diferentes operaciones. La máscara para polvo o respirador debe ser capaz de filtrar las partículas generadas por el funcionamiento de la herramienta. La exposición prolongada al ruido intenso puede provocar pérdida de la audición**.**

h. **Mantenga a los espectadores a una distancia segura del área de trabajo. Toda persona que ingrese al área de trabajo debe utilizar equipos de protección personal.** Los fragmentos de una pieza de trabajo o de un accesorio roto pueden volar y provocar lesiones más allá del área de operaciones cercana.

i. **Cuando realice una operación en que el accesorio pueda tocar cables eléctricos ocultos o su propio cable, sostenga la herramienta solamente por las superficies de agarre aisladas.** El contacto con un cable con “corriente eléctrica” hará que las partes metálicas expuestas de la herramienta también tengan “corriente eléctrica” y el operador sufra una descarga.

j. **Coloque el cable lejos del accesorio giratorio.** Si pierde el control de la herramienta, el cable puede cortarse o enredarse y jalarle la mano o el brazo hacia el accesorio giratorio.

k. **Nunca apoye la herramienta hasta que el accesorio se haya detenido completamente.** El accesorio giratorio puede enganchar la superficie y producir la pérdida de control de la herramienta.

l. **No haga funcionar la herramienta eléctrica mientras la carga a su lado.** El contacto accidental con el accesorio giratorio puede hacer que éste se le enganche en la ropa y lance el accesorio hacia su cuerpo.

m. **Limpie frecuentemente los orificios de ventilación de la herramienta eléctrica.** El ventilador del motor atraerá el polvo dentro de la cubierta, y la acumulación excesiva de polvo metálico puede producir riesgos eléctricos.

n. **No use la herramienta eléctrica cerca de materiales inflamables.** Las chispas pueden encender estos materiales.

o. **No utilice accesorios que requieran refrigerantes líquidos.** El uso de agua u otros refrigerantes líquidos puede producir una electrocución o descarga eléctrica.

p. **Siempre utilice el mango lateral. Ajuste el mango con firmeza.** Se debe utilizar siempre el mango lateral para mantener el control de la herramienta en todo momento.

ADVERTENCIAS DE SEGURIDAD ESPECÍFICAS PARA OPERACIONES DE PULIDO

- ► No permita que ninguna parte suelta de la cubierta a pulir o que el accesorio de pulido gire libremente. Recoja o corte cualquier exedente de la unión entre el accesorio y el equipo. Elementos sueltos como el cordón de sujeción se puede enredar con sus dedos o en la pieza de trabajo.
- ► Si la herramienta entrase en contacto con un cable vivo, puede causar shock eléctrico al operador por medio de sus partes metálicas expuestas.
- ► Siempre proteja sus ojos con gafas de seguridad.
- ► Asegúrese que el cabezal esté bien ajustado a la esponjilla.
- ► Mantenga sus manos y dedos fuera del alcance de la cabeza rotativa.
- ► Antes de poner la herramienta en marcha, asegúrese que la esponjilla da vueltas libre y sin peligro.
- ► Inspeccione con frecuencia el cabezal para ver si está desgastado, con polvo o desechos incrustados.

⚠ **¡Advertencia!** Evite que el cable de conexión entre en contacto con la cabeza rotativa y pueda enroscarse rápidamente. Si esto sucediera apague la herramienta y desconecte la corriente antes de desenroscarlo. Si el cable resulta averiado, cámbielo por uno nuevo o repárelo en un centro de servicio:

- ► Nunca utilice un cabezal averiado o roto.
- ► Utilice vestimentas adecuadas de manga corta y que no sean muy grandes o sueltas.
- ► No ponga en marcha la herramienta antes de que el cabezal esté sobre la superficie a pulir.
- ► Ejerza mucho cuidado cuando pula alrededor de objetos puntiagudos de la carrocería del vehículo.

⚠ **¡Advertencia!** No utilice productos abrasivos o que causen rajaduras. Este tipo de productos puede dañar las superficies pintadas.

⚠ **¡Precaucion!** Utilice la protección auditiva apropiada durante el uso. Bajo ciertas condiciones de duración de uso, el ruido producido por este producto puede contribuir a la pérdida auditiva.

USO DE CABLE DE EXTENSIÓN

Asegúrese que los cables de extensión estén en buenas condiciones antes de ser utilizados. Utilice siempre la medida de cable correcta para la herramienta, con el tamaño apropiado de cable para distintas extensiones y que tenga suficiente carga para conducir la corriente de la herramienta. Si utiliza un cable de bajo voltaje puede causar pérdida de corriente o sobre calentamiento. Para el uso apropiado, consulte la recomendación descrita más abajo.

Calibre mínimo de cables

Voltaje	**Largo total de cable medido en pies**			
120V~	0-25	26-50	51-100	101-150
220V~	0-50	51-100	101-200	201-300

Clasificación en amperios

Mayor de	No mayor de		**Norma norteamericana (AWG) para cables**	
0-6	18	16	16	14
6-10	18	16	14	12
10-12	16	16	14	12
12 - 16	14	12	No es recomendable	

CARACTERÍSTICAS (Fig. A)

1. Interruptor de encendido y apagado
2. Control de velocidad variable
3. Interruptor con bloqueo
4. Mango lateral
5. Bloqueo de eje

MOTOR

⚠ **¡Atención!** Asegúrese que la corriente es la indicada en la placa con la marca.

Ensamble

- ► Coloque el disco de goma en el eje de la cabeza, después monte la tuerca para asegurar del lado plano y apriete usando la llave en los dos orificios.
- ► Instale el bonete usando los elásticos y resbalando sobre el disco de goma. Utilice por 3 minutos y pare para revisar que siga bien colocado.

Antes de operar la herramienta

Nota: Aparte de pulir su vehículo, esta herramienta puede utilizarse para pulir una variedad de superficies como pisos de madera, muebles, botes y otros que necesiten pulido. Antes de comenzar asegúrese que su vehículo esté limpio y seco. El área de trabajo debe estar también seca. Si fuera necesario, quite con un producto de limpieza las manchas de alquitrán, grasa, aceite, insectos, etc. antes de comenzar a lustrar.

Variar la velocidad

La variación de velocidad en la parte frontal rotatoria, es controlada por la perilla ubicada en el mango de la pulidora. Entre más aumentamos el número indicado en la perilla, ej. de 1 a 2, la velocidad de rotación se irá incrementando.

Forma de uso

- ► Asegúrese que el interruptor de la pulidora este en la posicion de **"apagado"** antes de enchufar a la corriente eléctrica.
- ► Aplique la cera "Utilizando Cera Liquida ó Cera en Pasta".
- ► Para encender la pulidora, apriete el botón de encendido y apagado. Para apagarla, presione de nuevo el botón de encendido/ apagado.

SIEMPRE QUE PONGA EN MARCHA O APAGUE LA PULIDORA, HÁGALO SOBRE O CONTRA LA SUPERFICIE.

Coloque el cable sobre su hombro y trabaje las superficies planas primero, después el baúl y la tapa del motor y el techo. Cubra las áreas rápidamente con trazos amplios y en cruz. **NO efectuar presión sobre la pulidora. El movimiento de la herramienta y no la presión es el que realiza el mejor trabajo.**

- ► Cuando las superficies planas estén cubiertas de cera, pula los lados del auto. Deje que el cable cuelgue libremente. No es necesario efectuar un trazo en cruz sobre las puertas o los parachoques.
- ► Coloque un aplicador de lana limpio.
- ► Pula la cera, efectuando trazos largos en forma de cruz. No efectuar mucha presión, siempre deje que la pulidora efectúe el trabajo.

CONSEJOS UTILES

- La pulidora está diseñada para efectuar un movimiento fluctuante. Este movimiento permite que el acabado sea fino y sin marcas.
- Para mejor resultado ejerza poca presión dejando que la pulidora realice el trabajo.
- El Cabezal de Lana puede lavarse en agua tibia con un jabón suave. Puede secarse en secadora eléctrica como artículo delicado pero se recomienda el secado al aire libre.
- **NO UTILIZAR PRODUCTOS ABRASIVOS.** Se recomienda la cera líquida para esta pulidora.
- El aplicador de lana sólo debe utilizarse para el acabado. No lo utilice para aplicar cera.

MANTENIMIENTO

La herramienta ha sido diseñada para que funcione durante un largo período de tiempo con un mantenimiento mínimo. El funcionamiento satisfactorio continuo depende de un cuidado apropiado y una limpieza periódica de la herramienta.

⚠ **¡Advertencia!** Antes de realizar cualquier tipo de mantenimiento, apague y desenchufe la herramienta.

- Limpie periódicamente las ranuras de ventilación de la herramienta con un cepillo suave o un paño seco.
- Limpie periódicamente la carcasa del motor con un paño húmedo. No utilice ninguna sustancia limpiadora abrasiva o que contenga disolventes.

ACCESORIOS

Los accesorios que se recomiendan para la herramienta están disponibles en su distribuidor local o en el centro de mantenimiento autorizado.

PROTECCIÓN DEL MEDIO AMBIENTE

Separación de desechos. Este producto no debe desecharse con la basura doméstica normal. Si llega el momento de reemplazar su producto STANLEY o éste ha dejado de tener utilidad para usted, no lo deseche con la basura doméstica normal. Asegúrese de que este producto se deseche por separado.

La separación de desechos de productos usados y embalajes permite que los materiales puedan reciclarse y reutilizarse. La reutilización de materiales reciclados ayuda a evitar la contaminación medioambiental y reduce la demanda de materias primas. La normativa local puede ofrecer la separación de desechos de productos eléctricos de uso doméstico en centros municipales de recogida de desechos o a ravés del distribuidor cuando adquiere un nuevo producto.

INFORMACIÓN DE SERVICIO

Todos los Centros de Servicio de STANLEY cuentan con personal altamente capacitado dispuesto a brindar a todos los clientes un servicio eficiente y confiable en la reparación de herramientas eléctricas. Para mayor informacion acerca de nuestros centros de servicio autorizados y si necesita consejo técnico, reparaciones o piezas de repuesto originales de fábrica, comuniquese a su oficina local.

ESPECIFICACIONES	STGP1318
Potencia	1300W
Voltage	
AR	220V ~ 50Hz
B2C	220V ~ 50-60Hz
B3	120V ~ 60Hz
B2	220V ~ 60Hz
BR	127V ~ 60Hz
Diámetro del disco	7” (180mm)
Velocidad sin carga	1000 - 3000/min (rpm)
Tamaño del eje	M14

NÃO DEVOLVA ESTE PRODUTO NA LOJA,
entre em contato com o Centro de Serviço STANLEY mais próximo de sua localidade.

REGRAS GERAIS DE SEGURANÇA

⚠ **Aviso!** Leia e compreenda todas as instruções.
O descumprimento das instruções abaixo pode causar choques elétricos, incêndio e/ou lesões pessoais graves.

GUARDE ESTAS INSTRUÇÕES

INSTRUÇÕES DE SEGURANÇA Advertências gerais de segurança para ferramentas elétricas.

⚠ **Advertência!** Leia todas as advertências e instruções de segurança. Caso as advertências e instruções abaixo não sejam seguidas, podem ocorrer choques elétricos, incêndio e/ou lesões graves. Guarde todas as advertências e instruções para referência futura.

O termo "Ferramenta Elétrica" em todas as advertências listadas, abaixo se refere a ferramenta elétrica (com fio) operada por rede elétrica ou ferramenta elétrica operada por bateria (sem fio).

1. Segurança na área de trabalho

a. **Mantenha a área de trabalho limpa e bem iluminada.** Áreas desarrumadas e mal iluminadas são propícias a acidentes.

b. **Não trabalhe com ferramentas elétricas em áreas com risco de explosão, nas quais se encontrem líquidos, gases ou poeiras inflamáveis.** As ferramentas elétricas produzem faíscas que podem provocar incêndios de poeiras ou vapores.

c. **Mantenha crianças e outras pessoas afastadas durante a utilização da ferramenta elétrica.** As distrações podem dar origem e fazer com que perca o controle da ferramenta.

2. Segurança elétrica

a. **O plug da ferramenta elétrica deve encaixar na tomada. O plug não deve ser modificado de modo algum. Não utilize quaisquer plugs adaptadores com ferramentas elétricas ligadas à terra.** Plugs sem modificações e tomadas adequadas reduzem o risco de choques elétricos.

b. **Evite que o corpo entre em contato com superfícies ligadas à terra, como tubulações, radiadores, fogões e refrigeradores.** Existe um maior risco de choque elétrico se o seu corpo estiver ligado à terra.

c. **As ferramentas elétricas não podem ser expostas a chuva nem a umidade.** A penetração de água na ferramenta elétrica aumenta o risco de choques elétricos.

d. **Manuseie o cabo com cuidado. O cabo não deve ser utilizado para transportar ou pendurar a ferramenta, nem para puxar o plug da tomada.** Mantenha o cabo afastado de calor, óleo, pontas afiadas ou partes móveis. Cabos danificados ou torcidos aumentam o risco de choques elétricos.

e. **Quando trabalhar com uma ferramenta elétrica ao ar livre, utilize um cabo de extensão apropriado para esse fim.** A utilização de um cabo apropriado para áreas ao ar livre reduz o risco de choques elétricos.

f. **Se for inevitável trabalhar com uma ferramenta elétrica num local úmido, utilize um Dispositivo de Corrente Residual (RCD).** A utilização de um RCD reduz o risco de choque elétrico.

3. Segurança pessoal

a. **Mantenha-se atento, observe o que está fazendo e seja prudente ao trabalhar com a ferramenta elétrica. Não utilize uma ferramenta elétrica se estiver cansado ou sob a influência de drogas, álcool ou medicamentos.** Um momento de falta de atenção durante a utilização de ferramentas elétricas poderá causar graves lesões.

b. **Utilize equipamentos de proteção. Use sempre óculos de proteção.** Use equipamentos de proteção como, por exemplo, máscara anti-poeiras, sapatos de segurança anti-derrapantes, capacete de segurança ou protetor auricular, da acordo com o tipo e a aplicação de ferramenta elétrica, reduz o risco de lesões.

c. **Evite partidas repentinas. Certifique-se de que o botão está desligado antes de ligar a ferramenta à corrente elétrica e/ou a bateria, pegando ou transportando a ferramenta.** Transportar ferramentas elétricas com o dedo no botão ou ligar ferramentas elétricas à tomada com o interruptor na posição de ligado pode dar origem a acidentes.

d. **Retire eventuais chaves de ajuste ou chaves de fenda, antes de ligar a ferramenta elétrica.** Uma chave de fenda ou chave de ajuste que se encontre numa peça rotativa da ferramenta elétrica poderá causar lesões.

e. **Não se incline. Mantenha-se sempre bem posicionado e em equilíbrio.** Desta forma, será mais fácil controlar a ferramenta elétrica em situações inesperadas.

f. **Utilize vestuário adequado. Não utilize roupas largas nem jóias. Mantenha os cabelos, roupas e luvas afastadas das peças em movimento.** Roupas largas, jóias ou cabelos longos podem ficar presos nas peças em movimento.

4. Uso e cuidados com a ferramenta elétrica

a. **Não sobrecarregue a ferramenta elétrica. Utilize a ferramenta elétrica adequada para o trabalho pretendido.** A ferramenta elétrica correta realizará o

trabalho da melhor forma e com mais segurança, com a potência com que foi projetada.

b. **Não utilize a ferramenta elétrica se o botão liga/desliga não funcionar.** Qualquer ferramenta elétrica que não possa ser controlada com o botão é perigoso e terá de ser reparado.

c. **Desligue o plug da tomada e/ou a bateria da tomada antes de proceder qualquer ajuste, trocar acessórios ou guardar ferramentas elétricas.**

d. **Estas medidas de prevenção de segurança reduzem o risco de uma partida repentina da ferramenta elétrica.** As ferramentas elétricas são perigosas se utilizadas por pessoas não qualificadas.

e. **Faça a manutenção das ferramentas elétricas. Verifique se as partes móveis estão desalinhadas ou bloqueadas, se existem peças partidas ou qualquer outra situação que possa afetar o funcionamento das ferramentas elétricas. As peças danificadas devem ser reparadas antes da utilização da ferramenta elétrica.** Muitos acidentes tem como causa uma manutenção insuficiente das ferramentas elétricas.

f. **Mantenha as ferramentas de corte sempre afiadas e limpas.** As ferramentas de corte com a manutenção adequada e as extremidades afiadas bloqueiam com menos frequência e são mais fáceis de controlar.

g. **Utilize a ferramenta elétrica, acessórios e peças de ferramenta de acordo com estas instruções, considerando as condições de trabalho e a tarefa a ser executada.** A utilização da ferramenta elétrica para fins diferentes das normas de utilização podem resultar em situações perigosas.

5. **Serviço**

a. **Peça a um técnico para fazer a manutenção de sua ferramenta elétrica utilizando apenas peças de reposição idênticas.** Isso garantirá que a segurança da ferramenta elétrica será mantida.

6. **Segurança elétrica**

Sua Ferramenta tem isolamento duplo, portanto, não é necessário o uso de fio terra. Sempre verifique a voltagem da rede elétrica que corresponda a voltagem da placa de classificação.

Advertência! Se o cabo de força estiver danificado, deverá ser substituído pelo fabricante, pelo Centro de Serviço Autorizado da STANLEY ou uma pessoa igualmente qualificada para evitar acidentes. Se o cabo for reparado ou substituído por uma pessoa qualificada, mas não autorizada pela STANLEY, a garantia será perdida.

7. **Rótulos da ferramenta**

A etiqueta da ferramenta pode conter os seguintes símbolos:

	Leia o manual de instruções	Hz	Hertz	.....	Construção Classe II
	Use proteção para olhos	W	Watts	....	Terminale de Aterramento
	Use Proteção Auditiva	min	minutos	....	Símbolo de Alerta de Segurança
V	Volts	.....	Corrente Alternada	.../min..	Revolução por min. ou alternação por minuto
A	Amperes	.....	Corrente Direta		
		n_0	Sem Velocidade de Carga		

CABOS DE EXTENSÃO

Assegure-se de que sua extensão esteja em boas condições. Quando utilizar uma extensão, assegure-se da sua capacidade suficiente para transmitir a corrente puxada por seu produto. Um cabo sub-dimensionado causará queda na voltagem resultando em perda de força e superaquecimento. A tabela seguinte mostra o tamanho correto para ser usado em função do comprimento da extensão e taxa de amperagem. Caso tenha dúvida, use um cabo com um nível de capacidade acima. Quanto menor o valor, maior a capacidade do cabo

Medidas mínimas para fios de extensão

Voltaje	Tamanho total da extensão em metros			
120V~	0-25	26-50	51-100	101-150
220V~	0-50	51-100	101-200	201-300

Amperagem				
Mais que	No mais que	Medida AWG		
0-6	18	16	16	14
6-10	18	16	14	12
10-12	16	16	14	12
12 - 16	14	12	Não se recomenda	

FUNÇÕES (Fig. A)

1. Interruptor de ligar/desligar
2. Controle de velocidade variavel
3. Botão de travamento
4. Punho lateral
5. Trava do eixo

MOTOR

⚠ **Advertência!** Assegure-se que a corrente elétrica é a mesma indicada na placa de identificação da ferramenta.

Montagem

► Coloque o disco de borracha no eixo da máquina, depois monte o lado côncavo do rebaixo da porca travando sobre o eixo e aperte-o nos dois furos utilizando a chave. Instale o boné utilizando os elásticos

para prender firmemente sobre o disco de borracha.
- ► Deixe a ferramenta funcionar por aproximadamente 3 min e pare para verificar se o disco está bem encaixado.

Antes de operar a ferramenta

Nota: Apesar deste manual referir-se apenas a lustração de veículos, esta ferramenta pode ser utilizada para lustrar uma variedade de superfícies como pisos de madeira, móveis, barcos e outros materiais que necessitem lustração. Antes de iniciar a operação, assegure-se que seu veículo está limpo e seco. A área de trabalho também deve estar seca. Se julgar necessário, retire com um produto de limpeza as manchas de graxa, óleo, insetos etc., antes de iniciar a operação.

Variar la velocidad

A variação de velocidade da ferramenta é controlada por um botão, ex. de 1 para 2, a velocidade de rotação da ferramenta será mais alta.

Forma de uso

- ► Assegure-se que a ferramenta esteja desligada, antes de conectá-la a corrente elétrica.
- ► Aplique a cera (utilize cera líquida e cera em pasta)
- ► Para ligar a ferramenta, aperte o botão de liga /desliga. Para desligá-la, pressione o botão de liga/desliga.

SEMPRE QUE LIGAR OU DESLIGAR A FERRAMENTA, FAÇA-O COM A FERRAMENTA APOIADA NA SUPERFÍCIE DE TRABALHO

Coloque o cabo elétrico sobre o ombro e trabalhe as superfícies planas primeiro, depois as superfícies irregulares (tampa traseira, capô dianteiro etc. Cubra estas áreas rapidamente com traços cruzados de cera. **Não exerça pressão sobre a ferramenta. É o movimento da ferramenta e não a pressão exercida sobre ela que realizará o melhor trabalho.**

- ► Quando as superfícies planas estiverem cobertas de cera, lustre as laterais do automóvel. Deixe o cabo elétrico liberado. Não é necessário efetuar traços cruzados de cera sobre as portas e pára-choques.
- ► Aplique a cera com um pano ou estopa limpos.
- ► Lustre a cera sem efetuar muita pressão sobre a ferramenta. Deixe que a ferramenta efetue o trabalho.

CONSELHOS ÚTEIS

- ► A politriz orbital está desenhada para efetuar um movimento flutuante. Este movimento permite um acabamento fino e sem marcas.
- ► Para um melhor resultado, exerça pouca pressão sobre a ferramenta. Deixe que ela realize o trabalho.
- ► O boné de polimento pode ser lavado em água corrente com sabão neutro e suave. Pode secar-se em secadora elétrica, porém recomenda-se a secagem ao ar livre.
- ► **NÃO UTILIZAR PRODUTOS ABRASIVOS.** Se recomenda cera líquida ou pastosa para esta ferramenta.
- ► O boné de polimento só deve ser utilizado para o acabamento. Não utilize-o para aplicar ou remover a cera.

MANUTENÇÃO

Esta ferramenta foi desenvolvida para funcionar por um longo período de tempo, com o mínimo de manutenção. O funcionamento contínuo e satisfatório depende de limpeza regular e de manutenção adequada.

⚠ **Advertência!** Antes de qualquer procedimento de manutenção, desligue a ferramenta no interruptor e retire a tomada da corrente.

- ► Limpe regularmente as fendas de ventilação da ferramenta utilizando uma escova suave ou um pano seco.
- ► Limpe regularmente o compartimento do motor utilizando um pano úmido. Não utilize nenhum detergente abrasivo nem à base de solvente.

PROTEÇÃO DO MEIO AMBIENTE

Coleta Seletiva. Este produto não deve ser descartado junto com o lixo doméstico normal. Caso ache necessário que seu produto STANLEY seja substituído, ou caso não seja mais útil para você, não jogue-o fora junto com o lixo doméstico normal. Disponibilize este produto para coleta seletiva.

A coleta seletiva de produtos e embalagens usadas permite que os materiais sejam reciclados e utilizados novamente. A reutilização de materiais reciclados ajuda a prevenir poluição ambiental e reduz a demanda de matéria prima. Regulamentos locais podem prever a coleta seletiva de produtos elétricos, em lixeiras municipais ou pelo vendedor ao comprar um produto novo.

INFORMAÇÕES DE SERVIÇO

A STANLEY possui uma das maiores Redes de Serviços do País, com técnicos treinados para manter e reparar toda a linha de produtos STANLEY. **Ligue: 0800-703 4644,** para saber qual é a mais próxima de sua localidade.

ESPECIFICAÇÕES	STGP1318
Potência	1300W
Tensão	
AR,	
B2C	220V~50-60Hz
B2	220V~60Hz
B3	120V~60Hz
BR	127V~60Hz
Diâmetro do disco	7” (180mm)
Velocidade sem carga	1000 - 3000/min (rpm)
Diâmetro do eixo	M14

DO NOT RETURN THIS PRODUCT TO THE STORE,
first contact your local STANLEY office
or nearest authorized service center.

GENERAL SAFETY RULES

⚠ **Warning!** Read and understand all instructions. Failure to follow all instructions listed below, may result in electric shock, fire and/or serious personal injury.

SAVE THESE INSTRUCTIONS

SAFETY INSTRUCTIONS
General power tool safety warnings.

Warning! Read all safety warnings and all instructions. Failure to follow the warnings and instructions listed below may result in electric shock, fire and/or serious injury.

Save all warnings and instructions for future reference. The term "power tool" in all of the warnings listed below refers to your mains operated (corded) power tool or battery operated (cordless) power tool.

1. Work Area Safety

a. **Keep work area clean and well lit.** Cluttered and dark areas invite accidents.

b. **Do not operate power tools in explosive atmospheres, such as in the presence of flammable liquids, gases or dust.** Power tools create sparks which may ignite the dust or fumes.

c. **Keep children and bystanders away while operating a power tool.** Distractions can cause you to lose control.

2. Electrical Safety

a. **Power tool plugs must match the outlet. Never modify the plug in any way. Do not use any adapter plugs with earthed (grounded) power tools.** Unmodified plugs and matching outlets will reduce risk of electric shock.

b. **Avoid body contact with earthed or grounded surfaces such as pipes, radiators, ranges and refrigerators.** There is an increased risk of electric shock if your body is earthed or grounded.

c. **Do not expose power tools to rain or wet conditions.** Water entering a power tool will increase the risk of electric shock.

d. **Do not abuse the cord. Never use the cord for carrying, pulling or unplugging the power tool. Keep cord away from heat, oil, sharp edges or moving parts.** Damaged or entangled cords increase the risk of electric shock.

e. **When operating a power tool outdoors, use an extension cord suitable for outdoor use.** Use of a cord suitable for outdoor use reduces the risk of electric shock.

f. **If operating a power tool in a damp location is unavoidable, use a residual current device (RCD) protected supply.** Use of an RCD reduces the risk of electric shock. **Note:** The term "Residual Curent Device (RCD)" can be replaced by "Ground Fault Circuit Interrupter (GFCI)" or by "Earth Leakage Circuit Breaker (ELCB)".

3. Personal Safety

a. **Stay alert, watch what you are doing and use common sense when operating a power tool. Do not use a power tool while you are tired or under the influence of drugs, alcohol or medication.** A moment of inattention while operating power tools may result in serious personal injury.

b. **Use personal protective equipment. Always wear eye protection.** Protective equipment such as dust mask, non-skid safety shoes, hard hat, or hearing protection used for appropriate conditions will reduce personal injuries.

c. **Prevent unintentional starting. Ensure the switch is in the off-position before connecting to power source and/or battery pack, picking up or carrying the tool.** Carrying power tools with your finger on the switch or energising power tools that have the switch on invites accidents.

d. **Remove any adjusting key or wrench before turning the power tool on.** A wrench or a key left attached to a rotating part of the power tool may result in personal injury.

e. **Do not overreach. Keep proper footing and balance at all times.** This enables better control of the power tool in unexpected situations.

f. **Dress properly. Do not wear loose clothing or jewellery. Keep your hair, clothing and gloves away from moving parts.** Loose clothes, jewellery or long hair can be caught in moving parts.

g. **If devices are provided for the connection of dust extraction and collection facilities, ensure these are connected and properly used.** Use of these devices can reduce dust related hazards.

4. Power Tool Use and Care

a. **Do not force the power tool. Use the correct power tool for your application.** The correct power tool will do the job better and safer at the rate for which it was designed.

b. **Do not use the power tool if the switch does not turn it on and off.** Any power tool that cannot be controlled with the switch is dangerous and must be repaired.

c. **Disconnect the plug from the power source and/or the battery pack from the power tool before**

making any adjustments, changing accessories, or storing power tools. Such preventive safety measures reduce the risk of starting the power tool accidentally.

d. **Store idle power tools out of the reach of children and do not allow persons unfamiliar with the power tool or these instructions to operate the power tool.** Power tools are dangerous in the hands of untrained users.

e. **Maintain power tools. Check for misalignment or binding of moving parts, breakage of parts and any other condition that may affect the power tools operation. If damaged, have the power tool repaired before use.** Many accidents are caused by poorly maintained power tools.

f. **Keep cutting tools sharp and clean.** Properly maintained cutting tools with sharp cutting edges are less likely to bind and are easier to control.

5. Service

a. **Have your power tool serviced by a qualified repair person using only identical replacement parts.** This will ensure that the safety of the power tool is maintained.

6. Electrical safety

Your tool is double insulated; therefore no earth wire is required. Always check that the main voltage corresponds to the voltage on the rating plate.

Warning! If the power cord is damaged, it must be replaced by the manufacturer, authorized STANLEY Service Center or an equally qualified person in order to avoid damage or injury. If the power cord is replaced by an equally qualified person, but not authorized by STANLEY, the warranty will not be valid.

7. Labels on tool

The label on your tool may include the following symbols:

	Read Instructions Manual	Hz	Hertz	.....	Class II Construction
	Use Eye Protection	W	Watts	....	Earthing Terminal
	Use Ear Protection	min	minutes	....	Safety Alert Symbol
		.....	Alternating Current	.../min..	Revolutions or Reciprocation per minute
		.....	Direct Current		
V	Volts	n_0	No-Load Speed		
A	Amperes				

SPECIFIC SAFETY RULES

Accessories must be rated for at least the speed recommended on the tool warning label. Wheels and other accessories running over rated speed can fly apart and cause injury

Hold tool by insulated gripping surfaces when performing an operation where the polishing tool may contact hidden wiring or its own cord. Contact with a "live" wire will make exposed metal parts of the tool "live" and shock the operator.

- **Avoid prolonged contact with dust from power sanding, sawing, grinding, drilling, and other construction activities. Wear protective clothing and wash exposed areas with soap and water.** Allowing dust to get into your mouth, eyes, or lay on the skin may promote absorption of harmful chemicals.
- Always wear eye protection.
- Be sure bonnet is snugly installed on pad.
- Keep hands and fingers away from rotating bonnet.
- Before turning the switch to the ON position, be sure the pad is free to revolve harmlessly.
- Inspect the bonnet frequently for wear, dirt or imbedded debris.

⚠ **Caution!** Do not allow the power cord to contact the rotating bonnet as it may become quickly tangled around it. If this occurs, turn tool **OFF** and unplug the power cord before attempting to untangle the cord. If the cord is damaged, have it repaired or replaced at your local tool repair station:

- Never use a damaged or torn bonnet.
- Wear proper clothing, short sleeves, nothing loose or bulky, such as shop coat, etc.
- Do not turn tool on unless the polishing bonnet is against surface being polished.
- Be extremely careful when polishing around sharp or protruding objects on the car body.

⚠ **Caution!** Do not use abrasive or rubbing compounds. The abrasive nature of these products can damage painted surfaces.

⚠ **Caution!** Wear appropriate hearing protection during use. Under some conditions and duration of use, noise from this product may contribute to hearing loss.

USE OF EXTENSION CORDS

Make sure the extension cord is in good condition before using. Always use the proper size extension cords with the tool – that is, proper wire size for various lengths of cord and heavy enough to carry the current the tool will draw.

Use of an undersized cord will cause a drop in line voltage resulting in loss of power and overheating. For proper size cords see chart below.

Minimum gage for cord sets

Volts	Total length of cord in feet			
120V~	0-25	26-50	51-100	101-150
220V~	0-50	51-100	101-200	201-300
Ampere rating				
More than	No more than	American wire gage		
0-6	18	16	16	14
6-10	18	16	14	12
10-12	16	16	14	12
12 - 16	14	12	Not recommended	

FEATURES (Fig. A)

1. On/off switch
2. Variable speed switch
3. Lock-on button
4. Side handle
5. Spindle lock

MOTOR

⚠ **Warning!** Be sure your power supply agrees with nameplate marking.

Instalation

Assembly and adjustment

- ► Place the polisher disk on the spindle, mount the concave recess side of the locking nut over the spindle, and tighten with the two –hole spanner.
- ► Mount the outside spindle over the spindle, Install the woolen fabrics cover by simply stretching the elastic and slipping the woolen fabrics cover over the outside spindle. And let it operate for more than three minutes for checking it up without load.

⚠ **Caution!** Turn off and unplug from power supply.

Before operating

Note: Although this discussion deals with polishing a car, your polisher is capable of polishing a wide array of flat surfaces such as hardwood floors, furniture, boats and other surfaces that could use an occasional shine. Before you begin, make sure the car is clean and dry. The work area should be dry also. If necessary, remove road tar with a general cleaner before polishing. Also remove excess grease spots, bug stains, etc.

Selecting the correct operating speed

The work speed of the rotating part is controlled by the timing. Switch indicated in figures. The further the switch is moved away from its off position, such as from 1 to 2, the faster the work part rotates.

Operation

- ► Make sure the polisher is in the **"OFF"** position before plugging the polisher into an appropriate power outlet.
- ► To switch your polisher on, press the on/off switch. To switch it off press the on/off switch.

ALWAYS START AND STOP THE POLISHER ON OR AGAINST THE SURFACE. Place the cord over your shoulder and do flat surfaces first - hood, trunk and roof. Cover areas quickly with broad, sweeping strokes in a criss-cross pattern. **DO NOT press down on the polisher. The machine's action, not pressure, does the best job.**

- ► After flat surfaces are covered with wax, do sides of the car. Let the cord hang free. It is not necessary to use a criss-cross motion on doors and fenders.
- ► Put a clean polishing bonnet on the polisher
- ► Polish the wax. Use long, sweeping strokes in a criss-cross pattern. Do not press hard. Let the polisher do the work.

⚠ **Warning!** Before working , let it operate for no less one minute without load. First , ensure that the polisher disc is resting on the work surface. Grasp polisher and turn it on. Move it in long, sweeping strokes along the surface, letting it do the work.

Handy hints

- ► This polisher is a random orbit polisher. it is designed to wobble. The wobbling motion produces the fine, swirl free finish.
- ► For best results, use light pressure only, letting the polisher do the work.
- ► Exercise caution around edges, corners or small surface areas. Prolonged polishing on edges and corners can damage these areas.
- ► Polishing bonnet can be hand washed in warm water and mild detergent. It can be machine dried at the lowest setting however air drying is recommended.
- ► **DO NOT USE ABRASIVE COMPOUNDS.** Liquid wax is recommended to use with this polisher.
- ► The polishing bonnet is only to be used for the final buff. Do not use it to apply wax.

MAINTENANCE

Your tool has been designed to operate over a long period of time with a minimum of maintenance. Continuous satisfactory operation depends upon proper tool care and regular cleaning.

⚠ **Warning!** Before performing any maintenance, switch off and unplug the tool.

- Regularly clean the ventilation slots in your tool using a soft brush or dry cloth.
- Regularly clean the motor housing using a damp cloth. Do not use any abrasive or solvent-based cleaner.

ACCESSORIES

The performance of your tool depends on the accessory used. STANLEY accessories are engineered to high quality standards and designed to enhance the performance of your tool. By using these accessories you will get the very best from your tool.

PROTECTING THE ENVIRONMENT

Separate collection. This product must not be disposed of with normal household waste. Should you find one day that your STANLEY product needs replacement, or if it is of no further use to you, do not dispose of it with household waste. Make this product available for separate collection.

Separate collection of used products and packaging allows materials to be recycled and used again. Re-use of recycled materials helps prevent environmental pollution and reduces the demand for raw materials. Local regulations may provide for separate collection of electrical products from the household, at municipal waste sites or by the retailer when you purchase a new product.

SERVICE INFORMATION

STANLEY offers a full network of company-owned and authorized service locations. All STANLEY Service Centers are staffed with trained personnel to provide customers with efficient and reliable power tool service. For more information about our authorized service centers and if you need technical advice, repair, or genuine factory replacement parts, contact the STANLEY location nearest you.

SPECIFICATIONS	STGP1318
Power	1300W
Voltage	
AR	220V ~ 50Hz
B2C	220V ~ 50-60Hz
B3	120V ~ 60Hz
B2	220V ~ 60Hz
BR	127V ~ 60Hz
Disc diametero	7” (180mm)
No-load speed	1000 - 3000/min (rpm)
Spindle	M14

Solamente para propósito de Argentina:
Importado por: Black & Decker Argentina S.A.
Pacheco Trade Center
Colectora Este de Ruta Panamericana
Km. 32.0 El Talar de Pacheco
Partido de Tigre
Buenos Aires (B1618FBQ)
República de Argentina
No. de Importador: 1146/66
Tel.: (011) 4726-4400

Imported by/Importado por:
Black & Decker do Brasil Ltda.
Rod. BR 050, s/n°- Km 167
Dist. Industrial II
Uberaba ˆ MG ˆ Cep: 38064-750
CNPJ: 53.296.273/0001-91
Insc. Est.: 701.948.711.00-98
S.A.C.: 0800-703-4644

Solamente para propósito de Colombia
Importado por: Black & Decker de Colombia, S.A.
Carrera 85D # 51-65, Bodega 23
Complejo Logístico San Cayetano
Bogotá - Colombia
Tel.: 744-7100

Solamente para propósito de Chile:
Importado por: Black & Decker de Chile, S.A.
Av. Pdte. Eduardo Frei M. 6001-67 Conchalí
Santiago de Chile
Tel.: (56-2) 2687 1700

Impreso en China
Impresso em China
Printed in China

08/29/2014

Solamente para propósito de México:
Importado por: Black and Decker S.A. de C.V.
Avenida Antonio Dovali Jaime
70 Torre B Piso 9
Colonia Santa Fé
Delegación Alvaro Obregón,
México D.F. 01210
Tel.: (52) 555-326-7100
R.F.C.: BDE810626-1W7

Black & Decker del Perú S.A.
Av. Enrique Meiggs 227.
Pque. Industrial - Callao
Tel.: (511) 614-4242
RUC 20266596805