BLACK+ DECKER®

MANUAL DE INSTRUCCIONES
MANUAL DE INSTRUÇÕES
INSTRUCTION MANUAL

Pistola de Calor con Doble Temperatura

Soprador Térmico com Duas Temperaturas

Dual Temperature Heat Gun



HG1500

¡ADVERTENCIA! LEASE ESTE INSTRUCTIVO ANTES DE USAR EL PRODUCTO.
ADVERTÊNCIA! LEIA ESTAS INSTRUÇÕES ANTES DE USAR O PRODUTO.
WARNING! READ INSTRUCTIONS MANUAL BEFORE USING PRODUCT.

ADVERTENCIA: Lea todas las advertencias de seguridad, instrucciones, ilustraciones y especificaciones incluidas en este manual. *La falla en seguir las advertencias e instrucciones puede resultar en descarga eléctrica, incendio y/o lesiones serias.*

Definiciones: Símbolos y Palabras de Alerta de Seguridad

Este manual de instrucciones utiliza los siguientes símbolos y palabras de alerta de seguridad para alertarle de situaciones peligrosas y del riesgo de lesiones corporales o daños materiales.

PELIGRO: *Indica una situación de peligro inminente que, si no se evita, provocará* ***la muerte o lesiones graves****.*

ADVERTENCIA: *Indica una situación de peligro potencial que, si no se evita,* ***podría*** *provocar* ***la muerte o lesiones graves****.*

ATENCIÓN: *Indica una situación de peligro potencial que, si no se evita,* ***posiblemente*** *provocaría* ***lesiones leves o moderadas****.*

(Utilizado sin palabras) Indica un mensaje de seguridad relacionado.

AVISO: *Se refiere a una práctica* ***no relacionada a lesiones corporales*** *que de no evitarse* ***puede*** *resultar en* ***daños a la propiedad****.*

ATENÇÃO: Leia todos os avisos de segurança, instruções, ilustrações e especificações fornecidas neste manual. *A inobservância das advertências e instruções pode resultar em choque elétrico, incêndio e/ou lesões corporais graves.*

Definições: Símbolos e Palavras de Alerta de Segurança

Este manual de instruções utiliza os seguintes símbolos e palavras de alerta de segurança para informá-lo sobre situações de perigo e o risco de ferimentos ou danos materiais.

PERIGO: *Indica uma situação de perigo eminente que, se não for evitada,* ***irá*** *resultar em* ***morte ou ferimentos graves.***

ATENÇÃO: *Indica uma situação potencialmente perigosa que, se não for evitada,* ***poderá*** *resultar em* ***morte ou ferimentos graves.***

CUIDADO: *Indica uma situação potencialmente perigosa que, se não for evitada,* ***pode*** *resultar em* ***ferimentos ligeiros ou moderados.***

(Utilizado sem a palavra) Indica uma mensagem relacionada com segurança.

AVISO: *Indica uma prática* ***não relacionada com ferimentos*** *que, se não for evitada,* ***pode*** *resultar em* ***danos materiais.***

WARNING: Read all safety warnings, instructions, illustrations and specifications provided in this manual. *Failure to follow the warnings and instructions may result in electric shock, fire and/or serious injury.*

Definitions: Safety Alert Symbols and Words

This instruction manual uses the following safety alert symbols and words to alert you to hazardous situations and your risk of personal injury or property damage.

DANGER: *Indicates an imminently hazardous situation which, if not avoided,* ***will*** *result in* ***death or serious injury****.*

WARNING: *Indicates a potentially hazardous situation which, if not avoided,* ***could*** *result in* ***death or serious injury****.*

CAUTION: *Indicates a potentially hazardous situation which, if not avoided,* ***may*** *result in* ***minor or moderate injury****.*

(Used without word) Indicates a safety related message.

NOTICE: *Indicates a practice* ***not related to personal injury*** *which, if not avoided,* ***may*** *result in* ***property damage****.*

Español *(traducido de las instrucciones originales)* 3

Português *(traduzido das instruções originais)* 9

English ***(original instructions)*** 15

Fig. A

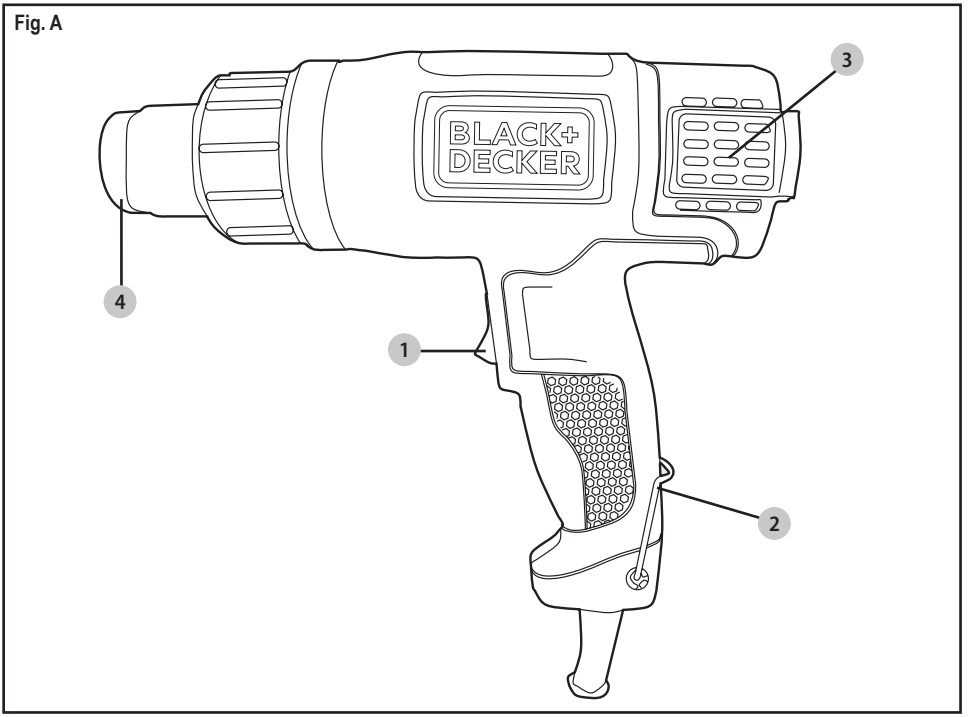

1. Interruptor de dos velocidades
2. Base de apoyo
3. Orificios de ventilación
4. Boquilla de aire caliente

1. Interruptor de 2 velocidades
2. Base de apoio, com haste de fixação
3. Ranhuras de ventilação
4. Bocal de ar quente

1. Two speed switch
2. Support stand
3. Air vents
4. Hot air nozzle

Fig. B

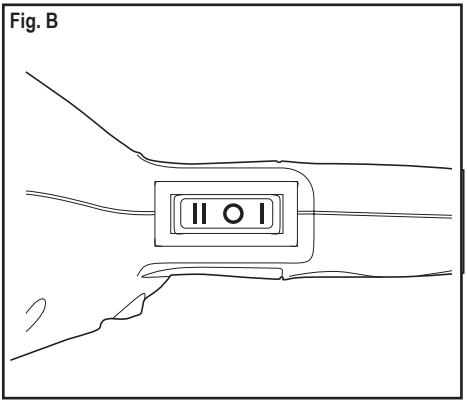

Fig. C

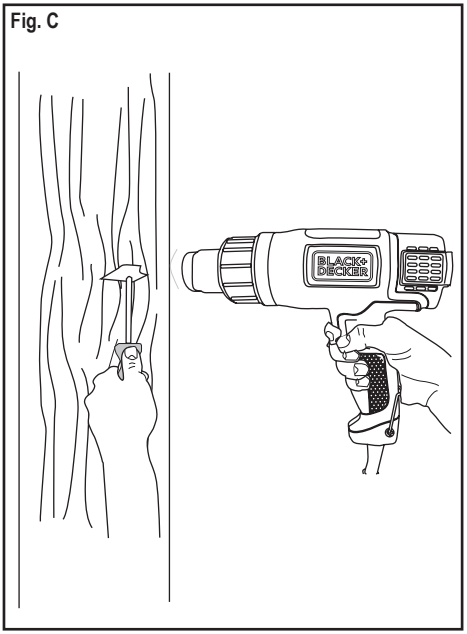

Fig. D

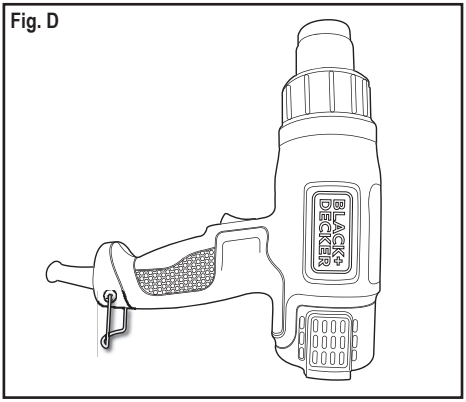

ADVERTENCIA: Lea todas las advertencias de seguridad e instrucciones. *El incumplimiento de las advertencias e instrucciones puede provocar descargas eléctricas, incendios o lesiones graves.*



ADVERTENCIA: *Para reducir el riesgo de lesiones, lea el manual de instrucciones.*

Uso pretendido

Su pistola de calor STXH2000 STANLEY ha sido diseñada para eliminar pintura, soldar tubos, encoger PVC, soldar y doblar plásticos así como para propósitos de secado y descongelamiento generales.

NO use bajo condiciones húmedas o en presencia de líquidos o gases inflamables.

Esta pistola de calor es una herramienta eléctrica profesional.

NO permita que niños estén en contacto con la herramienta. Se requiere supervisión cuando operadores sin experiencia operen esta herramienta.

ADVERTENCIAS GENERALES DE SEGURIDAD PARA HERRAMIENTAS ELÉCTRICAS

ADVERTENCIA: Lea todas las advertencias de seguridad, instrucciones, ilustraciones y especificaciones incluidas con esta herramienta eléctrica. *La falla en seguir todas las instrucciones siguientes puede resultar en descarga eléctrica, incendio y/o lesiones serias.*

CONSERVE TODAS LAS ADVERTENCIAS E INSTRUCCIONES PARA FUTURAS CONSULTAS.

El término "herramienta eléctrica" incluido en las advertencias hace referencia a las herramientas eléctricas operadas con corriente (con cable eléctrico) o a las herramientas eléctricas operadas con baterías (inalámbricas).

1) Seguridad en el Área de Trabajo

a) ***Mantenga el área de trabajo limpia y bien iluminada.*** *Las áreas abarrotadas y oscuras propician accidentes.*

b) ***No opere las herramientas eléctricas en atmósferas explosivas, como ambientes donde haya polvo, gases o líquidos inflamables.*** *Las herramientas eléctricas originan chispas que pueden encender el polvo o los vapores.*

c) ***Mantenga alejados a los niños y a los espectadores de la herramienta eléctrica en funcionamiento.*** *Las distracciones pueden provocar la pérdida de control.*

2) Seguridad Eléctrica

a) ***Los enchufes de la herramienta eléctrica deben adaptarse al tomacorriente. Nunca modifique el enchufe de ninguna manera. No utilice ningún enchufe adaptador con herramientas eléctricas con conexión a tierra.*** *Los enchufes no modificados y que se adaptan a los tomacorrientes reducirán el riesgo de descarga eléctrica.*

b) ***Evite el contacto corporal con superficies con descargas a tierra como, por ejemplo, tuberías, radiadores, cocinas eléctricas y refrigeradores.*** *Existe mayor riesgo de descarga eléctrica si su cuerpo está puesto a tierra.*

c) ***No exponga las herramientas eléctricas a la lluvia o a condiciones de humedad.*** *Si entra agua a una herramienta eléctrica, aumentará el riesgo de descarga eléctrica.*

d) ***No maltrate el cable. Nunca utilice el cable para transportar, tirar o desenchufar la herramienta eléctrica. Mantenga el cable alejado del calor, el aceite, los bordes filosos y las piezas móviles.*** *Los cables dañados o enredados aumentan el riesgo de descarga eléctrica.*

e) ***Al operar una herramienta eléctrica en el exterior, utilice un cable prolongador adecuado para tal uso.*** *Utilice un cable adecuado para uso en exteriores a fin de reducir el riesgo de descarga eléctrica.*

f) ***Si el uso de una herramienta eléctrica en un lugar húmedo es imposible de evitar, utilice un suministro protegido con un interruptor de circuito por falla a tierra (GFCI).*** *El uso de un GFCI reduce el riesgo de descargas eléctricas.*

3) Seguridad Personal

a) ***Permanezca alerta, controle lo que está haciendo y utilice el sentido común cuando emplee una herramienta eléctrica. No utilice una herramienta eléctrica si está cansado o bajo el efecto de drogas, alcohol o medicamentos.*** *Un momento de descuido mientras se opera una herramienta eléctrica puede provocar lesiones personales graves.*

b) ***Utilice equipos de protección personal. Siempre utilice protección para los ojos.*** *En las condiciones adecuadas, el uso de equipos de protección, como máscaras para polvo, calzado de seguridad antideslizante, cascos o protección auditiva, reducirá las lesiones personales.*

c) ***Evite el encendido por accidente. Asegúrese de que el interruptor esté en la posición de apagado antes de conectarlo a la fuente de energía o paquete de baterías, o antes de levantar o transportar la herramienta.*** *Transportar herramientas eléctricas con el dedo apoyado en el interruptor o enchufar herramientas eléctricas con el interruptor en la posición de encendido puede propiciar accidentes.*

d) ***Retire la clavija de ajuste o la llave de tuercas antes de encender la herramienta eléctrica.*** *Una llave de tuercas o una clavija de ajuste que quede conectada a una pieza giratoria de la herramienta eléctrica puede provocar lesiones personales.*

e) ***No se estire. Conserve el equilibrio y párese adecuadamente en todo momento.*** *Esto permite un mejor control de la herramienta eléctrica en situaciones inesperadas.*

f) ***Use la vestimenta adecuada. No use ropas holgadas ni joyas. Mantenga el cabello y la ropa alejados de las piezas en movimiento.*** *Las ropas holgadas, las joyas o el cabello largo pueden quedar atrapados en las piezas en movimiento.*

g) ***Si se suministran dispositivos para la conexión de accesorios con fines de recolección y extracción de polvo, asegúrese de que estén conectados y que se utilicen correctamente.*** *El uso de dispositivos de recolección de polvo puede reducir los peligros relacionados con el polvo.*

h) ***No permita que la familiaridad obtenida a partir del uso frecuente de herramientas le permitan volverse descuidado e ignorar los principios de seguridad de la herramienta.*** *Una acción descuidada puede causar lesiones severas en una fracción de segundo.*

4) Uso y Mantenimiento de la Herramienta Eléctrica

a) ***No fuerce la herramienta eléctrica. Utilice la herramienta eléctrica correcta para el trabajo que realizará.*** *Si se la utiliza a la velocidad para la que fue diseñada, la herramienta eléctrica correcta permite trabajar mejor y de manera más segura.*

b) ***No utilice la herramienta eléctrica si no puede encenderla o apagarla con el interruptor.*** *Toda herramienta eléctrica que no pueda ser controlada mediante el interruptor es peligrosa y debe repararse.*

c) ***Desconecte el enchufe de la fuente de alimentación y/o retire la batería, o paquete si es desmontable, de la herramienta eléctrica antes de realizar cualquier ajuste, cambiar accesorios o almacenar herramientas eléctricas.*** *Estas medidas de seguridad preventivas reducen el riesgo de encender la herramienta eléctrica en forma accidental.*

d) ***Guarde la herramienta eléctrica que no esté en uso fuera del alcance de los niños y no permita que otras personas no familiarizadas con ella o con estas instrucciones operen la herramienta.*** *Las herramientas eléctricas son peligrosas si son operadas por usuarios no capacitados.*

e) ***Dé mantenimiento a las herramientas eléctricas y accesorios. Revise que no haya piezas en movimiento mal alineadas o trabadas, piezas rotas o cualquier otra situación que pueda afectar el funcionamiento de la herramienta eléctrica. Si encuentra daños, haga reparar la herramienta eléctrica antes de utilizarla.*** *Se producen muchos accidentes a causa de las herramientas eléctricas que carecen de un mantenimiento adecuado.*

f) ***Mantenga las herramientas de corte afiladas y limpias.*** *Las herramientas de corte con mantenimiento adecuado y con los bordes de corte afilados son menos propensas a trabarse y son más fáciles de controlar.*

g) ***Utilice la herramienta eléctrica, los accesorios y las brocas de la herramienta, etc. de acuerdo con estas instrucciones y teniendo en cuenta las condiciones de trabajo y el trabajo que debe realizarse.*** *El uso de la herramienta eléctrica para operaciones diferentes de aquéllas para las que fue diseñada podría originar una situación peligrosa.*

h) ***Mantenga las manijas y superficies de sujeción secas, limpias y libres de aceite y grasa.*** *Las manijas y superficies de sujeción resbalosas no permiten el manejo y control seguros de la herramienta en situaciones inesperadas.*

5) Mantenimiento

a) ***Solicite a una persona calificada en reparaciones que realice el mantenimiento de su herramienta eléctrica y que sólo utilice piezas de repuesto idénticas.*** *Esto garantizará la seguridad de la herramienta eléctrica.*

Instrucciones de Seguridad Adicionales para el Uso de Pistolas de Aire Caliente

- *Las áreas ocultas, como detrás de paredes o cielo rasos, debajo de pisos, tablas de plafón u otros paneles, pueden contener materiales inflamables que podrían encenderse al usar una herramienta que emite aire caliente cuando trabaje en estos lugares. Estos materiales podrían encenderse en forma imperceptible al comienzo lo que podría resultar en daños de propiedad y lesiones a personas.*
  Cuando trabaje en este tipo de lugar, mantenga la herramienta de aire caliente en movimiento, hacia adelante y hacia atrás. El detenerse o pausar en un lugar podría prender el panel o los materiales que se encuentran detrás del mismo. Estas pistolas de aire caliente son capaces de emitir temperaturas superiores a los 1000 °F (~ 550 ºC).
- *NO USE ESTA HERRAMIENTA COMO SECADORA DE PELO.*
- *NO UTILICE ESTA HERRAMIENTA PARA COCINAR O RECALENTAR COMIDA.*
- *Deje que la herramienta se enfríe bien antes de guardarla. No deje la pistola de calor sobre superficies inflamables mientras esté en operación o inmediatamente después de apagarla. Siempre ponga la pistola de calor sobre una superficie plana y nivelada de modo que la punta quede hacia arriba.*
- *Siempre use espátulas y cuchillos de buena calidad cuando remueva pintura.*
- *Afirme y fije cualquier artículo movible mientras raspe con la espátula.*
- *Nunca obstruya la entrada de aire o la salida de aire de la pistola.*
- *Asegúrese de dirigir la salida de aire caliente en una dirección segura; aléjela de otras personas o de objetos inflamables.*
- *MANTENGA LOS DEDOS ALEJADOS DE LA PUNTA DE METAL; SE CALIENTA MUCHO. Use guantes para protegerse las manos.*
- *No toque la punta contra ninguna superficie mientras esté en operación o al poco tiempo de haber dejado de operarla.*

- *Evite que se introduzca nada por la punta.*
- *Conozca su entorno de trabajo. Recuerde que hay áreas detrás de plafones, cielo rasos y pisos que pueden contener materiales altamente inflamables. Revise estas áreas antes de aplicar calor a ellas.*
- *Las astillas y partículas pequeñas de pintura pueden encenderse y luego introducirse con el aire de la pistola dentro de orificios y ranuras en la superficie a remover.*
- *Limpie la pintura seca residual de la punta después de cada uso; podría encenderse.*
- *Limpie la hoja de su espátula frecuentemente durante su uso; podría encenderse.*
- *No use la pistola de calor con removedores de pintura químicos.*
- *No use las puntas de accesorio como espátulas.*
- *Mantenga la punta alejada del cable.*
- *Las rejillas de ventilación suelen cubrir piezas en movimiento, por lo que se debe evitar el contacto con ellas. La ropa suelta, las joyas y el pelo largo pueden quedar atrapados en las piezas móviles.*
- *Esté siempre atento a que esta herramienta puede encender materiales inflamables y ablandar o derretir otros. No importa qué tarea esté desempeñando, siempre proteja y mantenga alejados de la pistola aquellos materiales próximos al área de trabajo.*
- *Es posible que en ocasión note algo de humo salir de la herramienta una vez apagada. Este es el resultado del calentamiento de residuos de aceite depositados en el elemento de calor durante el proceso de fabricación.*
- *Este aparato no está diseñado para ser usado por personas (incluyendo niños) con capacidades Físicas, sensitivas y mentales disminuidas, o falta de experiencia y conocimiento a menos que se Les proporcione supervisión o instrucción respecto al uso del electrodoméstico por una persona responsable por su seguridad.*
- *Los niños deberán ser supervisados con el fin de asegurarse que no Jueguen con el aparato.*
- *Tenga cuidado al usar la herramienta en ambientes donde haya materiales inflamables. No aplique en el mismo lugar por un período prolongado.*
- *No deje el dispositivo desatendido cuando esté en uso.*

Instrucción Adicional de Seguridad

ADVERTENCIA: *Use* ***SIEMPRE*** *lentes de seguridad. Los anteojos de diario NO SON lentes de seguridad. Utilice además una cubre bocas o mascarilla antipolvo si la operación de corte genera demasiado polvo. SIEMPRE LLEVE EQUIPO DE SEGURIDAD CERTIFICADO:*

- *protección ocular ANSI Z87.1 (CAN/CSA Z94.3),*
- *protección auditiva ANSI S12.6 (S3.19),*
- *protección respiratoria NIOSH/OSHA/MSHA.*

ADVERTENCIA: *Algunas partículas de polvo generadas al lijar, serrar, esmerilar y taladrar con herramientas eléctricas, así como al realizar otras actividades de construcción, contienen químicos que el Estado de California sabe que pueden producir cáncer, defectos congénitos u otras afecciones reproductivas. Ejemplos de estos químicos son:*

- *plomo de algunas pinturas en base a plomo,*
- *polvo de sílice proveniente de ladrillos y cemento y otros productos de albañilería, y*
- *arsénico y cromo provenientes de madera tratada químicamente.*

Su riesgo de exposición a estos químicos varía, dependiendo de la frecuencia con la cual realiza usted este tipo de trabajo. Para reducir su exposición a estas sustancias químicas: trabaje en una zona bien ventilada y llevando equipos de seguridad aprobados, como mascarillas antipolvo especialmente diseñadas para filtrar partículas microscópicas.

- ***Evite el contacto prolongado con polvo generado por el lijado, aserrado, pulido, taladrado y otras actividades de construcción. Vista ropas protectoras y lave las áreas de la piel expuestas con agua y jabón.*** *Si permite que el polvo se introduzca en la boca u ojos o quede sobre la piel, puede favorecer la absorción de productos químicos peligrosos.*

ADVERTENCIA: *La utilización de esta herramienta puede generar polvo o dispersarlo, lo que podría causar daños graves y permanentes al sistema respiratorio, así como otras lesiones. Siempre use protección respiratoria aprobada por NIOSH (Instituto Nacional de Seguridad y Salud en el Trabajo) u OSHA (Administración de Seguridad y Salud en el Trabajo) apropiada para la exposición al polvo. Dirija las partículas en dirección contraria a la cara y el cuerpo.*

ADVERTENCIA: Siempre lleve la debida protección auditiva personal en conformidad con ANSI S12.6 (S3.19) durante el uso de esta herramienta. *Bajo algunas condiciones y duraciones de uso, el ruido producido por este producto puede contribuir a la pérdida auditiva.*

ATENCIÓN: Cuando no esté en uso, guarde la herramienta apoyada en un costado sobre una superficie estable, donde no interrumpa el paso o provoque una caída. *Algunas herramientas con paquetes de baterías de gran tamaño pueden colocarse paradas sobre el paquete de baterías, pero pueden caerse fácilmente.*

- ***Los orificios de ventilación suelen cubrir piezas en movimiento, por lo que también se deben evitar.*** *Las piezas en movimiento pueden atrapar prendas de vestir sueltas, joyas o el cabello largo.*
- ***No opere esta herramienta durante períodos prolongados.*** *La vibración provocada por la acción de la herramienta puede ser peligrosa para sus manos y brazos. Utilice guantes para mayor amortiguación y descanse con frecuencia para limitar el riesgo de exposición.*

ADVERTENCIA: *Si el enchufe o el cable de alimentación es dañado este debe ser remplazado por un distribuidor o Centro de Servicio Autorizado por el fabricante.*

- ***Los hilos del alargador deben ser de un calibre apropiado para su seguridad.*** *Mientras menor sea el*

calibre del hilo, mayor la capacidad del cable. Es decir, un hilo calibre 16 tiene mayor capacidad que uno de 18. Un cable de un calibre insuficiente causará una caída en la tensión de la línea dando por resultado una pérdida de energía y sobrecalentamiento. Cuando se utilice más de un alargador para completar el largo total, asegúrese que los hilos de cada alargador tengan el calibre mínimo. La tabla siguiente muestra el tamaño correcto a utilizar, dependiendo de la longitud del cable y del amperaje nominal de la placa de identificación. Si tiene dudas sobre cuál calibre usar, use un calibre mayor. Cuanto menor sea el número del calibre, más resistente será el cable.

Tensión (Voltios)	**Longitud del cable en metros (m)**			
120–127 V	0–7	7–15	15–30	30–50
220–240 V	0–15	15–30	30–60	60–100
Corriente nominal (Amperios)	**Sección nominal mínima del cable en milímetros cuadrados (mm^2)**			
0–6 A	1,0	1,5	1,5	2,5
6–10 A	1,0	1,5	2,5	4,0
10–12 A	1,5	1,5	2,5	4,0
12–16 A	2,5	4,0	No recomendado	

La etiqueta en su herramienta puede incluir los siguientes símbolos. Los símbolos y sus definiciones son los siguientes:

V ..... voltios
Hz ..... hertz
min ..... minutos
⎓ o CD ..... corriente directa
Ⓘ ..... Construcción Clase I (conectada a tierra)
. . ./min ..... por minuto
BPM ..... golpes por minuto
IPM ..... impactos por minuto
OPM ..... oscilaciones por minuto
RPM ..... revoluciones por minuto
sfpm ..... pies de superficie por minuto
SPM ..... carreras por minuto
A ..... amperios
W ..... watts
Wh ..... watt horas
Ah ..... amperios hora
∿ o CA ..... corriente alterna
⊘ ..... no exponga a la lluvia
≂ o CA/CD ..... corriente alterna o directa
⧈ ..... Construcción Clase II (aislamiento doble)
n_0 ..... sin carga velocidad
n ..... velocidad nominal
PSI ..... libras por pulgada cuadrada
⏚ ..... terminal de tierra
⚠ ..... símbolo de alerta de seguridad
⚠ ..... radiación visible–no mirar directamente a la luz
..... usar protección respiratoria
..... usar protección para los ojos
..... usar protección auditiva
..... lea toda la documentación

GUARDE ESTAS INSTRUCCIONES PARA VOLVER A CONSULTAR EN EL FUTURO

Motor

Asegúrese de que la fuente de energía concuerde con lo que se indica en la placa. Un descenso en el voltaje de más del 10% producirá una pérdida de potencia y sobrecalentamiento. Todas las herramientas BLACK+DECKER son probadas en fábrica; si esta herramienta no funciona, verifique el suministro eléctrico.

COMPONENTES (Fig. A)

⚠ ***ADVERTENCIA:*** *Nunca modifique la herramienta eléctrica, ni tampoco ninguna de sus piezas. Podría producir lesiones corporales o daños.*

Consulte la Figura A al principio de este manual para obtener una lista completa de los componentes.

MONTAJE Y AJUSTES

⚠ ***ADVERTENCIA: Para reducir el riesgo de lesiones personales graves, apague la herramienta y desconéctela de la fuente de alimentación antes de realizar ajustes o de retirar/instalar dispositivos o accesorios.*** *Un arranque accidental podría causar lesiones.*

OPERACIÓN (Fig. C)

⚠ ***ADVERTENCIA:*** *Siempre observe las instrucciones de seguridad y las regulaciones aplicables.*

⚠ ***ADVERTENCIA: Para reducir el riesgo de lesiones personales serias, apague la unidad y desconéctela de la fuente de energía antes de realizar cualquier ajuste o retirar/instalar conexiones o accesorios.*** *Un arranque accidental puede causar lesiones.*

⚠ ***ADVERTENCIA:*** *Asegúrese que la boquilla siempre apunte lejos de usted y cualquier transeúnte.*

⚠ ***ADVERTENCIA:*** *NO deje caer nada dentro de la boquilla.*

⚠ ***ADVERTENCIA:*** *Use sólo una mano para sostener la herramienta como se muestra en la Figura C. No coloque la otra mano sobre las ventilas de aire.*

Colocación Adecuada de Manos (Fig. A, C)

⚠ ***ADVERTENCIA:*** *Para reducir el riesgo de lesiones personales serias,* ***SIEMPRE*** *use la posición de las manos adecuada como se muestra.*

Use sólo una mano para sostener la herramienta como se muestra en la Figura C. No coloque la otra mano sobre las ventilas de aire **3**.

Encendido y apagado (Fig. A, C)

- Para encender su pistola de calor en el ajuste de baja temperatura, presione el interruptor **1** a la posición **I**.
- Para encender la herramienta en el ajuste de alta temperatura, coloque el interruptor **1** en la posición **II**.
- Para apagar la herramienta, coloque el interruptor de encendido/apagado **1** en la posición **O**.

Nota: Permita que el elemento se caliente por unos segundos antes de usar. Inicialmente, su pistola de calor puede emitir un poco de humo. Esto es normal y ya no ocurrirá en poco tiempo.

Remoción de Pintura (Fig. A, B)

ADVERTENCIA: *Remítase a* **Nota importante** *bajo* ***Instrucciones de seguridad adicionales para el uso de pistolas de aire caliente*** *antes de usar la herramienta para remover pintura.*

ADVERTENCIA: *No remueva pintura de marcos de metal, pues podría trizar el vidrio con el calor.*

- *Cuando remueva pintura de otros marcos, use la punta de protección de vidrio.*
- *Para evitar encender la superficie, no dirija la herramienta a un lugar particular por demasiado tiempo.*
- *Evite acumular pintura en el accesorio espátula pues podría encenderse. Si fuera necesario, remueva los residuos de pintura del accesorio espátula con un cuchillo y mucho cuidado.*

1. Instale el accesorio apropiado.
2. Usando el interruptor ❶, encienda la herramienta en la velocidad II.
3. Dirija el aire caliente a la pintura que desea remover. Para obtener mejores resultados, mueva la pistola de aire lenta pero CONSTANTEMENTE, de lado a lado en forma pareja para distribuir el calor. NO SE DETENGA O PAUSE EN UN SÓLO SITIO.
4. Cuando la pintura se ablande, ráspela con la espátula de mano.

RECUERDE: Las astillas y partículas pequeñas de pintura pueden encenderse y luego introducirse con el aire de la pistola dentro de orificios y ranuras en la superficie a remover.

Uso Estacionario (Fig. A, D)

Esta herramienta puede también usarse en forma estacionaria.

1. Doble la base de apoyo ❷ como se muestra en la Figura D.
2. Ponga la herramienta sobre una mesa de trabajo nivelada y estable. Verifique que la herramienta no se vaya a voltear.
3. Amarre el cable de alimentación para evitar que se enrede o que tire de la herramienta y la bote de la mesa de trabajo.
4. Seleccione el flujo de aire deseado para encender la herramienta.

Período de Enfriamiento

La punta ❹ y el accesorio se calentarán mucho durante el uso. Apague la pistola de calor, desenchúfela de la fuente de alimentación de corriente y deje que se enfríe por al menos 30 minutos antes de moverla o guardarla.

NOTA: Para reducir el tiempo de enfriado, encienda la herramienta con la configuración más baja de temperatura de aire y deje que opere por unos minutos antes de apagar la pistola.

MANTENIMIENTO

ADVERTENCIA: Para reducir el riesgo de lesiones personales serias, antes de realizar cualquier ajuste o retirar/instalar conexiones, accesorios o antes de limpiar. *Un arranque puede causar lesiones.*

Su BLACK+DECKER ha sido diseñada para funcionar durante un largo período de tiempo con un mínimo de mantenimiento. La operación satisfactoria continua depende del cuidado adecuado y limpieza regular de la herramienta.

Lubricación

Su herramienta eléctrica no requiere lubricación adicional.

Limpieza

ADVERTENCIA: *Sople la suciedad y el polvo de todos los conductos de ventilación con aire seco, al menos una vez por semana. Para reducir el riesgo de lesiones, utilice siempre protección para los ojos aprobada al realizar esta tarea.*

ADVERTENCIA: *Nunca utilice solventes ni otros químicos abrasivos para limpiar las piezas no metálicas de la herramienta. Estos productos químicos pueden debilitar los materiales plásticos utilizados en estas piezas. Utilice un paño humedecido sólo con agua y jabón neutro. Nunca permita que penetre líquido dentro de la herramienta ni sumerja ninguna de las piezas en un líquido.*

Accesorios

ADVERTENCIA: *Debido a que no se han probado con este producto otros accesorios que no sean los que ofrece BLACK+DECKER, el uso de dichos accesorios con esta herramienta podría ser peligroso. Para reducir el riesgo de lesiones, con este producto deben usarse sólo los accesorios recomendados por BLACK+DECKER.*

Si desea más información sobre los accesorios adecuados, consulte a su distribuidor.

Reparaciones

ADVERTENCIA: *Para asegurar la SEGURIDAD y la CONFIABILIDAD del producto, las reparaciones, el mantenimiento y los ajustes deben (inclusive inspección y cambio de carbones) ser realizados en un centro de mantenimiento en la fábrica o en un centro de mantenimiento autorizado. Utilice siempre piezas de repuesto idénticas.*

Especificaciones

	HG1500
Potencia	1500 W
2 Ajustes de calor	400°C y 540°C (750°F y 1000°F)
Cable	1,80 m

Detección de problemas

Problema	Causa posible	Solución posible
La unidad no enciende.	Cable desenchufado.	Enchufe el cargador en un tomacorriente que funcione.
	Fusible quemado.	Reemplace el fusible quemado. (Si repetidamente el producto hace que el fusible del circuito se queme, deje de utilizarlo inmediatamente y haga que le realicen mantenimiento en un centro de mantenimiento BLACK+DECKER o en un centro de servicio autorizado.)
	El interruptor automático está activado.	Reinicie el interruptor automático. (Si repetidamente el producto hace que el fusible del circuito se queme, deje de utilizarlo inmediatamente y haga que le realicen mantenimiento en un centro de mantenimiento BLACK+DECKER o en un centro de servicio autorizado.)
	Interruptor o cable dañado.	Haga reparar el cable o el interruptor en un centro de mantenimiento BLACK+DECKER en un centro de mantenimiento autorizado.

ATENÇÃO: Leia todas as advertências de segurança e todas as instruções. *A inobservância das advertências e instruções pode resultar em choque elétrico, incêndio e/ou lesões corporais graves.*

ATENÇÃO: *Para reduzir o risco de lesões corporais, leia as instruções deste manual.*

Uso Pretendido

Seu soprador térmico STANLEY STXH2000 foi projetado para remover tinta, soldar tubos, encolher PVC, soldar ou dobrar plástico, e também para fins gerais de secagem ou descongelamento.

NÃO use em condições molhadas ou presença de líquidos ou gases inflamáveis.

Este soprador térmico é uma ferramenta elétrica profissional.

NÃO deixe as crianças entrarem em contato com a ferramenta. O uso desta ferramenta por operadores inexperientes deve ser feito sob supervisão.

ADVERTÊNCIAS GERAIS DE SEGURANÇA DE FERRAMENTAS ELÉTRICAS

ATENÇÃO: Leia todas as instruções e avisos de segurança, ilustrações e especificações fornecidas com essa ferramenta elétrica. *A inobservância às instruções listadas abaixo poderá resultar em choques elétricos, incêndios e/ou ferimentos graves.*

GUARDE TODOS OS AVISOS E INSTRUÇÕES PARA FUTURAS CONSULTAS.

O termo "ferramenta elétrica" em as advertências se refere as suas ferramentas alimentadas por rede elétrica (com fio) ou por bateria (sem fio).

1) Segurança na Área de Trabalho

a) ***Mantenha sua área de trabalho limpa e bem iluminada.*** *Áreas desordenadas ou escuras são um convite para acidentes acontecerem.*

b) ***Não opere ferramentas elétricas em atmosferas explosivas, como na presença de poeiras, gases ou líquidos inflamáveis.*** *Essas ferramentas elétricas podem gerar faíscas e inflamar a poeira e os gases.*

c) ***Mantenha crianças ou outras pessoas afastadas da ferramenta em operação.*** *Distrações podem causar perda de controle.*

2) Segurança Elétrica

a) ***Os plugues de ferramentas elétricas devem ser compatíveis com a tomada. Nunca modifique o plugue de forma nenhuma. Não use plugues adaptadores com ferramentas elétricas (aterradas).*** *Plugues não modificados e tomadas compatíveis reduzem o risco de choques elétricos.*

b) ***Evite que o corpo tenha contato com superfícies aterradas, como tubos, radiadores, fogões e geladeiras.*** *Tem maior risco de choque elétrico se seu corpo estiver aterrado.*

c) ***Não exponha a ferramenta à chuva ou umidade.*** *Penetração de água na ferramenta elétrica aumenta o risco de choque elétrico.*

d) ***Não estique demais o fio. Nunca use o fio para transportar, puxar ou desligar a ferramenta elétrica. Mantenha o fio longe de calor, óleo, bordas afiadas ou peças em movimento.*** *Usar fios danificados ou emaranhados aumenta o risco de choque elétrico.*

e) ***Ao operar uma ferramenta elétrica no exterior, use um cabo de extensão apropriado para uso no exterior.*** *Usar um fio apropriado para uso no exterior reduz os choques elétricos.*

f) ***Se for inevitável operar uma ferramenta elétrica em um local úmido, use um disjuntor de corte por falha de aterramento (GFCI).*** *O uso de um GFCI reduz o risco de choque elétrico.*

3) Segurança Pessoal

a) ***Fique alerta, preste atenção no que está fazendo e use o bom senso para operar a ferramenta. Não opere a ferramenta elétrica quando estiver cansado ou sob influência de drogas, álcool ou medicamentos.*** *Um momento de desatenção ao operar as ferramentas elétricas pode causar sérias lesões corporais.*

b) ***Use equipamento de proteção pessoal. Sempre use proteção ocular.*** *Equipamento de proteção, como máscara antipoeira, sapatos antiderrapantes de proteção, capacete industrial ou proteção de audição deve ser usado nas condições apropriadas, para reduzir lesões corporais.*

c) ***Evite um acionamento acidental do aparelho. Se certifique que o disjuntor está na posição de desligado antes de ligar a energia elétrica e/ou o conjunto de baterias, levantar ou transportar a ferramenta.*** *Transportar ferramentas elétricas com seu dedo no disjuntor ou ligar a energia ferramentas elétricas ligadas pode resultar em acidentes.*

d) ***Remova chaves de ajuste ou chaves fixas antes de ligar a ferramenta.*** *Se deixar uma chave de ajuste ou chave ligada a uma peça móvel da ferramenta elétrica pode resultar em acidentes pessoais.*

e) ***Não a sobrecarregue. Mantenha sempre o equilíbrio e o apoio para os pés.*** *Isso permite controlar melhor a ferramenta elétrica em situações inesperadas.*

f) ***Vista-se de forma adequada. Não use roupas largas ou joias. Mantenha seus cabelos e roupas longe das partes móveis.*** *Roupas soltas, jóias e cabelos longos podem ficar presos nas peças móveis.*

g) ***Se a ferramenta estiver equipada com a conexão para extração de poeira e outros dispositivos de coleta de pó, se certifique que estão conectados e sendo usados corretamente.*** *Usar a recolha de poeiras pode reduzir perigos relacionados com poeiras.*

h) ***Não deixe que a familiaridade adquirida com o uso frequente das ferramentas faça que tenha confiança exagerada e ignore os princípios da segurança da ferramenta.*** *Uma ação descuidada pode causar lesões graves em uma fração de segundos.*

4) Cuidados e Uso da Ferramenta Elétrica

a) ***Não force demais a ferramenta. Use a ferramenta elétrica correta para sua aplicação.*** *Uma ferramenta elétrica correta fará o trabalho de modo*

mais rápido e seguro na proporção para a qual ela foi projetada.

b) ***Não use a ferramenta elétrica se o interruptor não estiver ligando ou desligando.*** *Uma ferramenta elétrica que não pode ser controlada com seu disjuntor é perigosa e deve ser reparada.*

c) ***Desconecte o plugue da fonte de energia e/ou remova as baterias, se removíveis, da ferramenta antes de fazer qualquer ajuste, troca de acessórios ou armazenamento de ferramentas elétricas.*** *Essas medidas preventivas de segurança reduzem o risco de acionamento acidental da ferramenta elétrica.*

d) ***Armazene ferramentas elétricas ociosas fora do alcance de crianças e não permita que pessoas não familiarizadas com a ferramenta elétrica a operem.*** *Ferramentas elétricas são perigosas nas mãos de usuários não treinados.*

e) ***Faça manutenção das ferramentas elétricas e acessórios. Verifique se tem desalinhamentos ou partes móveis coladas, quebra de peças e qualquer outra condição que possa afetar a operação da ferramenta elétrica. Se estiver danificada, mande reparar a ferramenta antes de a usar.*** *Muitos acidentes são causados por ferramentas elétricas mal conservadas.*

f) ***Mantenha as ferramentas de corte afiadas e limpas.*** *Se mantiver as ferramentas de corte em bom estado, com bordos afiados, é menos provável que falhe e mais fácil de controlar.*

g) ***Use a ferramenta elétrica, acessórios e bits de ferramentas etc. de acordo com essas instruções, levando em consideração as condições de trabalho e o trabalho a ser executado.*** *O uso da ferramenta elétrica para operações diferentes daquelas pretendidas pode resultar em uma situação perigosa.*

h) ***Mantenha as empunhaduras e as superfícies de segurar o equipamento secas, limpas e livres de óleo e graxa.*** *Empunhaduras e superfícies escorregadias não permitem manuseios e controles seguros da ferramenta em situações inesperadas.*

5) Serviços

a) ***Sua ferramenta elétrica deve ser consertada por um técnico qualificado e apenas com peças de reposição idênticas.*** *Isso vai assegurar que se mantém a segurança da ferramenta elétrica.*

Instruções de Segurança Adicionais para Pistolas de Ar Quente

- *As áreas ocultas como, por exemplo, atrás de paredes, tetos, chãos, e painéis de estuque e de outros materiais podem conter materiais inflamáveis que podem pegar fogo com o ar quente da ferramenta. A ignição destes materiais pode não ser imediata e evidente e pode resultar em danos materiais e lesões corporais.*
  Ao trabalhar nestes locais, use a ferramenta de ar quente num movimento de vai-e-vem para frente e para trás. Não pare nem demore num mesmo ponto, pois isso pode fazer com que os painéis ou os materiais peguem fogo. O calor gerado por um soprador térmico pode chegar a uma temperatura de mais de 1000 °F (cerca de 550 °C).
- *NUNCA USE ESTA FERRAMENTA COMO SECADOR DE CABELO.*
- *NÃO UTILIZE ESTA FERRAMENTA PARA COZINHAR OU ESQUENTAR COMIDA OU REFEIÇÕES.*
- *Deixe a ferramenta esfriar antes de guardá-la. Não ponha o soprador térmico sobre uma superfície inflamável quando ela estiver funcionando nem imediatamente depois de desligá-la. Coloque sempre a pistola numa superfície nivelada plana de modo que o bocal fique voltado para cima.*
- *Sempre use raspadores e outras ferramentas de qualidade para remover a tinta velha.*
- *Mantenha presos e estáveis os artigos móveis ao remover tinta.*
- *Nunca obstrua a entrada de ar ou o bocal do aparelho.*
- *Posicione sempre o jato de ar quente numa direção segura longe de pessoas e de objetos inflamáveis.*
- *MANTENHA OS DEDOS LONGE DO BOCAL DE METAL, POIS ELE ESQUENTA MUITO. Use sempre luvas para proteger suas mãos.*
- *Não deixe que o bocal toque em nenhuma superfície enquanto o aparelho estiver funcionando nem imediatamente depois que parar de funcionar.*
- *Evite mexer dentro do bocal.*
- *Conheça seu local de trabalho. Não esqueça que as áreas atrás de painéis de estuque, tetos e chãos podem conter materiais altamente inflamáveis. Verifique estas áreas antes de aplicar calor sobre elas.*
- *Tome cuidado, pois as lascas e pequenas partículas de tinta removida podem ser sopradas para dentro dos orifícios e rachaduras na superfície e pegar fogo.*
- *Limpe a tinta seca do bocal depois de usar o aparelho, pois estas partículas de tinta podem pegar fogo.*
- *Limpe freqüentemente a lâmina do raspador durante o uso, para evitar que ela pegue fogo.*
- *Não use seu soprador térmico em combinação com produtos químicos para remover tinta.*
- *Nunca use os bocais adicionais como raspadores.*
- *Mantenha sempre o bocal longe do cabo elétrico do aparelho.*
- *As aberturas de ar muitas vezes cobrem partes móveis do aparelho e devem ser evitadas, pois qualquer roupa frouxa, jóias ou cabelos longos podem ficar presos nas partes móveis.*
- *Fique sempre atento para evitar que a ferramenta incendeie materiais inflamáveis, e amoleça ou derreta outros materiais. Qualquer que seja o trabalho que você está fazendo, proteja estes materiais ou mantenha-os longe da área de trabalho.*
- *Às vezes, é possível notar um pouco de fumaça na ferramenta depois que ela é desligada. Isto acontece como resultado do aquecimento do óleo residual depositado no aquecedor do aparelho durante o processo de fabricação.*
- *Este aparelho não foi projetado para ser usado por pessoas (incluindo crianças) com capacidades físicas, sensoriais e*

mentais reduzidas, ou falta de experiência e conhecimento, a menos que recebam supervisão ou instrução sobre o uso do eletrodoméstico por uma pessoa responsável por sua segurança.

- *As crianças devem ser supervisionadas para garantir que não brinquem com o aparelho.*
- *Tenha cuidado ao utilizar a ferramenta em ambiente onde há materiais inflamáveis. Não aplique no mesmo local por um longo período.*
- *Não deixe o aparelho sem supervisão quando estiver em uso.*

Informações Adicionais de Segurança

ATENÇÃO: SEMPRE*use óculos de segurança. Óculos regulares NÃO são óculos de segurança. Também use máscara de rosto ou de poeira se a operação de corte contém poeira. USE SEMPRE EQUIPAMENTO DE SEGURANÇA CERTIFICADO.*

- *Proteção das vistas ANSI Z87.1 (CAN/CSA Z94.3)*
- *Proteção auditiva ANSI S12.6 (S3.19)*
- *Proteção respiratória NIOSH/OSHA/MSHA*

ATENÇÃO: *Poeira acumulada por lixamento, serragem, moagem, perfuração e outras atividades de construção contém produtos químicos conhecidos no Estado da Califórnia por causar câncer, defeitos de nascimento ou outros danos de reprodução. Alguns exemplos desses produtos químicos são:*

- *chumbo de tintas à base de chumbo,*
- *sílica cristalina de tijolos e cimento e outros produtos de alvenaria, e*
- *arsênico e cromo de madeira tratada quimicamente.*

O risco dessas exposições varia, dependendo de quantas vezes você faz este tipo de trabalho. Para reduzir sua exposição a esses produtos químicos: trabalhe em uma área bem ventilada e use equipamento de segurança aprovado, como máscaras de poeira que são especialmente concebidos para filtrar partículas microscópicas.

- ***Evite o contato prolongado com a poeira de lixamento, serragem, moagem, perfuração e outras atividades de construção. Use roupas de proteção e lave as áreas expostas com sabão e água.*** *Permitir que a poeira entre em sua boca, vistas ou acumule na superfície da pele pode provocar a absorção de substâncias químicas nocivas.*

ATENÇÃO: *O uso desta ferramenta pode gerar e/ou dispersar a poeira que pode causar lesão respiratória grave e permanente ou de outras tipos. Sempre use proteção respiratória aprovada pela NIOSH/OSHApara a exposição a poeira. Direcione as partículas para longe do rosto e do corpo.*

ATENÇÃO: Sempre use proteção auditiva pessoal que está de acordo com ANSI S12.6 (S3.19) durante o uso. *Sob alguns condições e duração do uso, o ruído deste produto pode contribuir para a perda de audição.*

CUIDADO! Quando não estiver em uso, coloque a ferramenta de lado em uma superfície estável onde não possa provocar riscos de tropeço ou queda. *Alguns ferramentas com baterias grandes ficarão de pé na bateria, mas pode ser facilmente derrubada.*

- ***Saídas de ar geralmente cobrem peças móveis e devem ser evitadas.*** *Roupas largas, joias ou cabelos longos podem ficar presos nas partes em movimento.*
- ***Não trabalhe com esta ferramenta durante períodos muito longos****. A vibração criada pelo martelamento pode ser prejudicial para suas mãos e seus braços. Sempre use luvas para ajudar a amortizar as vibrações e descanse com frequência para limitar sua exposição.*

ADVERTÊNCIA: *Se o plugue ou o cabo de alimentação estiver danificado, ele deve ser substituído por um distribuidor ou Centro de Serviço Autorizado pelo fabricante.*

- ***Um cabo de extensão deve ter o tamanho do fio adequado para a segurança.*** *Quanto menor for o número do calibre do fio, maior é a capacidade de o cabo, que é de calibre 16 e tem uma maior capacidade do que o de calibre 18. Um cabo menor vai causar uma queda na tensão da linha, resultando em perda de potência e superaquecimento. Ao usar mais de uma extensão para compensar o comprimento total, certifique-se que cada ramal individual contém pelo menos o tamanho mínimo do fio. A tabela a seguir mostra o tamanho correto para usar, dependendo do comprimento do cabo e da amperagem nominal. Em caso de dúvida, use o próximo calibre mais pesado. Quanto menor o número do calibre, mais pesado o cabo.*

Tensão (Volts)	**Comprimento do cabo de extensão em metros (m)**			
120–127V	0–7	7–15	15–30	30–50
220–240V	0–15	15–30	30–60	60–100
Faixa de Corrente nominal (Amperes)	**Secção mínima do cabo de extensão em milímetros quadrados (mm²)**			
0–6A	1,0	1,5	1,5	2,5
6–10A	1,0	1,5	2,5	4,0
10–12A	1,5	1,5	2,5	4,0
12–16A	2,5	4,0	Não Recomendado	

A etiqueta na ferramenta pode incluir os seguintes símbolos. Os símbolos e as respectivas definições são os seguintes:

V ..... volts
Hz ..... hertz
min ..... minutos
⎓ ou CC ..... corrente contínua
⏚ ..... Construção de classe I (ligação à terra)
. . ./min ..... por minuto
BPM ..... batimentos por minuto
IPM ..... impactos por minuto
OPM ..... oscilações por minuto
RPM ..... rotações por minuto
sfpm ..... pés de superfície por minuto
SPM ..... cursos por minuto
A ..... amperes
W ..... watts
Wh ..... watt-horas
Ah ..... amperes-horas
∿ ou CA ..... corrente alternada

ou CA/CC	corrente alternada ou contínua
	Construção de classe II (isolamento duplo)
n_0	velocidade sem carga
n	velocidade nominal
PSI	libras por polegada quadrada
	terminal de terra
	símbolo de alerta de segurança
	radiação visível– não olhe fixamente para a luz
	use proteção respiratória
	use proteção ocular
	use proteção auditiva
	leia toda a documentação
	não exponha o equipamento à chuva
	não utilize perto de marcapassos

GUARDE ESTAS INSTRUÇÕES PARA USO FUTURO

Motor

Verifique se a fonte de alimentação é compatível com a marca na placa de identificação. Se a tensão diminuir mais de 10%, causará perda de alimentação e superaquecimento. As ferramentas BLACK+DECKER são testadas na fábrica; Se esta ferramenta não funcionar, verifique a fonte de alimentação.

COMPONENTES (Fig. A)

ATENÇÃO: *Nunca modifique a ferramenta elétrica ou qualquer parte dela. Pode causar dano ou lesão pessoal.*

Consulte a Figura A no início deste manual para obter uma lista completa dos componentes.

MONTAGEM E AJUSTES

ATENÇÃO: Para reduzir o risco de lesões graves , desligue a ferramenta e desconecte a ferramenta da fonte de alimentação antes fazer quaisquer ajustes ou remover/colocar anexos ou acessórios. *Um partida acidental pode causar lesão.*

OPERAÇÃO (Fig. C)

ATENÇÃO: *Sempre respeite todos os avisos e instruções de segurança.*

ATENÇÃO: Para reduzir o risco de lesão pessoal grave, desligue a unidade e desligue da fonte de energia antes de realizar ajustes ou remover/instalar conexões ou acessórios. *Um acionamento acidental pode causar ferimentos.*

ATENÇÃO: *Certifique-se que o bico sempre está apontando afastado de si e pessoas próximas.*

ATENÇÃO: *NÃO deixe cair nada para dentro do bico.*

ATENÇÃO: *Use apenas uma das mãos para segurar a ferramenta, conforme mostrado na Figura C. Não coloque a outra mão sobre as saídas de ar.*

Posição adequada das mãos (Fig. A, C)

ATENÇÃO: *Para reduzir o risco de lesões corporais graves,* ***SEMPRE*** *use uma posição das mãos adequada, como mostrado na figura.*

Use somente uma mão para segurar a ferramenta como ilustrado na Figura C. Não coloque sua outra mão por cima dos respiradouros **3**.

Como ligar e desligar (Fig. A, C)

- Para ligar o soprador térmico na configuração de baixa temperatura, pressione o interruptor **1** até a posição **I**.
- Para ligar a ferramenta na configuração de alta temperatura, coloque o interruptor **1** na posição **II**.
- Para desligar a ferramenta, ajuste o interruptor de ligar/deligar **1** na posição **O**.

Observação: aguarde o elemento aquecer por alguns segundos antes de usar. Inicialmente, pode sair um pouco de fumaça do seu soprador térmico. Isso é normal e para rapidamente.

Como Remover Tinta (Fig. A, B)

ATENÇÃO: *Leia o* **Aviso Importante** *na seção* ***Instruções de Segurança Adicionais para Pistolas de Ar Quente*** *antes de usar a ferramenta para remover tinta.*

ATENÇÃO: *Não use esta ferramenta para remover tinta de quadros de janela de metal, pois o calor pode rachar o vidro.*

- *Ao remover a tinta de outros tipos de janela, use o bocal de proteção para vidro.*
- *A fim de evitar que a superfície pegue fogo, não mantenha a ferramenta voltada para um mesmo ponto durante muito tempo.*
- *Não deixe que a tinta se acumule no acessório de raspagem, pois ela pode pegar fogo. Caso necessário, remova cuidadosamente os resíduos de tinta do acessório de raspagem usando uma faca.*

1. Prenda o acessório correto para o trabalho.
2. Usando o interruptor **1**, ligue a ferramenta na velocidade II.
3. Posicione o jato de ar quente sobre a tinta a ser removida.
   Para obter os melhores resultados, recomendamos que o soprador térmico seja movido lentamente, mas CONTINUAMENTE, de um lado para o outro a fim distribuir uniformemente o calor. NÃO DEMORE NEM PAUSE SOBRE UM MESMO PONTO.
4. Quando a tinta amolecer, raspe a tinta usando um raspador manual.

NÃO ESQUEÇA: As lascas e pequenas partículas de tinta removida podem pegar fogo e serem sopradas para dentro de orifícios e rachaduras na superfície sendo trabalhada.

Como Usar Seu Aparelho como Ferramenta Fixa (Fig. A, D)

Este aparelho também pode ser usado como ferramenta fixa.

1. Dobre a base 2 tal como mostrado na Figura D.
2. Prenda a ferramenta numa bancada de trabalho nivelada e estável. Assegure-se de que a ferramenta não caiará.
3. Prenda o cabo elétrico para evitar que alguém ou você mesmo se embarace nele ou puxe acidentalmente a ferramenta para fora da bancada de trabalho.
4. Ligue a ferramenta selecionando o fluxo de ar desejado.

Período de Resfriamento

O bocal 4 e os acessórios se aquecem muito durante o uso. Desligue o soprador térmico, desconecte-o da fonte de alimentação elétrica e deixe-a esfriar durante pelo menos 30 minutos antes de transportá-lo ou guardá-lo.

NOTA: Para diminuir o tempo de resfriamento, ligue a pistola na temperatura de ar mais baixa e deixe-a funcionar durante alguns minutos antes de desligá-la.

MANUTENÇÃO

ATENÇÃO: Para reduzir o risco de ferimentos corporais graves, antes de fazer quaisquer ajustes ou remover/instalar fixações ou acessórios. *Um acionamento pode causar ferimentos corporais.*

Esta ferramenta elétrica BLACK+DECKER foi concebida para o servir durante muito tempo com um mínimo de manutenção. Um funcionamento satisfatório e longo depende de cuidados adequados e de uma limpeza regular.

Lubrificação

A sua ferramenta elétrica não necessita de lubrificação adicional.

Limpeza

ATENÇÃO: *Sopre sujeira e poeiras para fora de todas as saídas de ar com ar limpo e seco, pelo menos uma vez por semana. Para minimizar o risco de lesões nos olhos, use sempre proteção ocular aprovada para fazer esse procedimento.*

ATENÇÃO: *Nunca use diluentes ou outros químicos agressivos para limpar as peças não-metálicas da ferramenta. Esses químicos podem enfraquecer os materiais plásticos usados nessas peças. Use somente um pano úmido com água e um sabão suave. Nunca deixe que líquidos penetrem o interior da ferramenta; nunca mergulhar qualquer parte da ferramenta em líquido.*

Acessórios

ATENÇÃO: *Como nenhum outro acessório, além daqueles oferecidos pela BLACK+DECKER foi testado com esse produto, o uso de outros acessórios com essa ferramenta pode ser perigoso. Para reduzir o risco de lesões corporais, use apenas acessórios recomendados da BLACK+DECKER com esse produto.*

Os acessórios para uso com a sua ferramenta estão disponíveis a um custo extra no seu revendedor local ou no centro de atendimento a cliente autorizado.

Reparos

ATENÇÃO: *Para garantir a SEGURANÇA e CONFIABILIDADE do produto, os reparos, manutenção e ajustes (incluindo inspeção e substituição de escovas) devem ser feitos por um centro de serviços de fábrica, ou um centro de serviços autorizado. Use apenas peças de reposição idênticas*

Especificações

	HG1500
Potência	1500 W
2 Estagios de temperatura	400°C e 540°C 750°F y 1000°F
Cabo	1,80 m

Detectando Problemas

Problema	Possíveis causas	Possível solução
O aparelho não irá iniciar.	O cabo desconectado.	Ligue o carregador a uma tomada elétrica.
	Fusível queimado.	Substitua o fusível queimado (Se repetidamente o produto faz com que o fusível queime, pare de usar imediatamente e leve-o a um centro de atendimento de serviços BLACK+DECKER ou a um centro de serviços autorizados).
	O interruptor automático está ativado.	Ligue o interruptor automático (Se repetidamente o produto faz com que o fusível queime , pare de usar imediatamente e leve-oa um centro de atendimento de serviços BLACK+DECKER ou um centro de de serviços autorizados).
	Interruptor ou cabo danificado.	Para que seja feita a reparação do cabo ou do interruptor leve a um centro de atendimento BLACK+DECKER ou em um centro de serviços autorizados.

WARNING: Read all safety warnings and all instructions. *Failure to follow the warnings and instructions may result in electric shock, fire and/or serious injury.*

WARNING: *To reduce the risk of injury, read the instruction manual.*

Intended use

Your STANLEY STXH2000 Heat Gun has been designed for stripping paint, soldering pipes, shrinking PVC, welding and bending plastics as well as general drying and thawing purposes.

DO NOT use under wet conditions or in presence of flammable liquids or gases.

This heat gun is a professional power tool.

DO NOT let children come into contact with the tool. Supervision is required when inexperienced operators use this tool.

GENERAL POWER TOOL SAFETY WARNINGS

WARNING: Read all safety warnings, instructions, illustrations and specifications provided with this power tool. *Failure to follow all instructions listed below may result in electric shock, fire and/or serious injury.*

SAVE ALL WARNINGS AND INSTRUCTIONS FOR FUTURE REFERENCE.

The term "power tool" in the warnings refers to your mains-operated (corded) power tool or battery-operated (cordless) power tool.

1) Work Area Safety

a) ***Keep work area clean and well lit.*** *Cluttered or dark areas invite accidents.*

b) ***Do not operate power tools in explosive atmospheres, such as in the presence of flammable liquids, gases or dust.*** *Power tools create sparks which may ignite the dust or fumes.*

c) ***Keep children and bystanders away while operating a power tool.*** *Distractions can cause you to lose control.*

2) Electrical Safety

a) ***Power tool plugs must match the outlet. Never modify the plug in any way. Do not use any adapter plugs with earthed (grounded) power tools.*** *Unmodified plugs and matching outlets will reduce risk of electric shock.*

b) ***Avoid body contact with earthed or grounded surfaces, such as pipes, radiators, ranges and refrigerators.*** *There is an increased risk of electric shock if your body is earthed or grounded.*

c) ***Do not expose power tools to rain or wet conditions.*** *Water entering a power tool will increase the risk of electric shock.*

d) ***Do not abuse the cord. Never use the cord for carrying, pulling or unplugging the power tool. Keep cord away from heat, oil, sharp edges or moving parts.*** *Damaged or entangled cords increase the risk of electric shock.*

e) ***When operating a power tool outdoors, use an extension cord suitable for outdoor use.*** *Use of a cord suitable for outdoor use reduces the risk of electric shock.*

f) ***If operating a power tool in a damp location is unavoidable, use a ground fault circuit interrupter (GFCI) protected supply.*** *Use of a GFCI reduces the risk of electric shock.*

3) Personal Safety

a) ***Stay alert, watch what you are doing and use common sense when operating a power tool. Do not use a power tool while you are tired or under the influence of drugs, alcohol or medication.*** *A moment of inattention while operating power tools may result in serious personal injury.*

b) ***Use personal protective equipment. Always wear eye protection.*** *Protective equipment such as a dust mask, non-skid safety shoes, hard hat or hearing protection used for appropriate conditions will reduce personal injuries.*

c) ***Prevent unintentional starting. Ensure the switch is in the off-position before connecting to power source and/or battery pack, picking up or carrying the tool.*** *Carrying power tools with your finger on the switch or energizing power tools that have the switch on invites accidents.*

d) ***Remove any adjusting key or wrench before turning the power tool on.*** *A wrench or a key left attached to a rotating part of the power tool may result in personal injury.*

e) ***Do not overreach. Keep proper footing and balance at all times.*** *This enables better control of the power tool in unexpected situations.*

f) ***Dress properly. Do not wear loose clothing or jewelry. Keep your hair and clothing away from moving parts.*** *Loose clothes, jewelry or long hair can be caught in moving parts.*

g) ***If devices are provided for the connection of dust extraction and collection facilities, ensure these are connected and properly used.*** *Use of dust collection can reduce dust-related hazards.*

h) ***Do not let familiarity gained from frequent use of tools allow you to become complacent and ignore tool safety principles.*** *A careless action can cause severe injury within a fraction of a second.*

4) Power Tool Use and Care

a) ***Do not force the power tool. Use the correct power tool for your application.*** *The correct power tool will do the job better and safer at the rate for which it was designed.*

b) ***Do not use the power tool if the switch does not turn it on and off.*** *Any power tool that cannot be controlled with the switch is dangerous and must be repaired.*

c) ***Disconnect the plug from the power source and/or remove the battery pack, if detachable, from the power tool before making any adjustments, changing accessories, or storing power tools.*** *Such*

preventive safety measures reduce the risk of starting the power tool accidentally.

d) ***Store idle power tools out of the reach of children and do not allow persons unfamiliar with the power tool or these instructions to operate the power tool.*** *Power tools are dangerous in the hands of untrained users.*

e) ***Maintain power tools and accessories. Check for misalignment or binding of moving parts, breakage of parts and any other condition that may affect the power tool's operation. If damaged, have the power tool repaired before use.*** *Many accidents are caused by poorly maintained power tools.*

f) ***Keep cutting tools sharp and clean.*** *Properly maintained cutting tools with sharp cutting edges are less likely to bind and are easier to control.*

g) ***Use the power tool, accessories and tool bits, etc. in accordance with these instructions, taking into account the working conditions and the work to be performed.*** *Use of the power tool for operations different from those intended could result in a hazardous situation.*

h) ***Keep handles and grasping surfaces dry, clean and free from oil and grease.*** *Slippery handles and grasping surfaces do not allow for safe handling and control of the tool in unexpected situations.*

5) Service

a) ***Have your power tool serviced by a qualified repair person using only identical replacement parts.*** *This will ensure that the safety of the power tool is maintained.*

Additional Safety Instructions for Heat Guns

- *Hidden areas such as behind walls, ceilings, floors, soffit boards or other panels may contain flammable materials that could be ignited by the hot air tool when working in these locations. The ignition of these materials may not be readily apparent and could result in property damage and injury to persons.*
  When working in these locations, keep the hot air tool moving in a back-and-forth motion, lingering or pausing in one spot could ignite the panel or the materials behind it. These heat guns are capable of producing temperatures in excess of 1000 °F (~ 550 ºC).
- *DO NOT USE THIS TOOL AS A HAIR DRYER.*
- *DO NOT USE THIS TOOL TO COOK OR REHEAT FOOD.*
- *Allow the tool to cool before storing. Do not lay the heat gun on flammable surfaces when operating the gun or immediately after shutting it off. Always set the gun on a flat level surface so that the nozzle tip is pointed upward.*
- *Always use good quality scrapers and stripping knives.*
- *Keep moveable items secured and steady while scraping.*
- *Never obstruct the air intake or nozzle outlet.*
- *Be sure to direct the hot air blast in a safe direction; away from other people or flammable objects.*
- *KEEP FINGERS AWAY FROM METAL NOZZLE; IT BECOMES VERY HOT. Wear gloves to protect hands.*
- *Don't touch the nozzle to any surface while running or shortly after running.*
- *Avoid poking anything down inside the nozzle.*
- *Know your work environment. Remember that areas behind soffit board, ceilings, and floors may contain highly flammable materials. Check these areas before applying heat.*
- *Splinters and small particles of stripped paint can be ignited and blown through holes and cracks in the surface being stripped.*
- *Clean dry paint from the nozzle after use; it could ignite.*
- *Clean your scraper blade frequently during use; it could ignite.*
- *Do not use the heat gun in combination with chemical strippers.*
- *Do not use accessory nozzles as scrapers.*
- *Keep nozzle away from cord.*
- *Air vents often cover moving parts and should be avoided. Loose clothes, jewelry or long hair can be caught in moving parts.*
- *Be constantly aware that this tool can ignite flammable materials, and soften or melt others. Regardless of the task you are performing, shield or keep away from these materials that are close to the work area.*
- *You may occasionally notice some slight smoking of the tool after it is turned off. This is the result of heating the residual oil that was deposited on the heating element during the manufacturing process.*
- *This appliance is not intended to be used by persons (including children) with reducedphysical, sensory, or mental capabilities, or lack of experience and knowledge, unless they are given supervision or instruction concerning the use of the appliance by a person responsible for their safety.*
- *Children should be supervised to ensure that they do not play with the appliance.*
- *Be careful when using the tool in an environment where there are flammable materials. Do not use in the same place for a long period.*
- *Do not leave the device unattended when in use.*

Additional Safety Information

WARNING: ALWAYS *use safety glasses. Everyday eyeglasses are NOT safety glasses. Also use face or dust mask if cutting operation is dusty. ALWAYS WEAR CERTIFIED SAFETY EQUIPMENT:*

- *ANSI Z87.1 eye protection (CAN/CSA Z94.3),*
- *ANSI S12.6 (S3.19) hearing protection,*
- *NIOSH/OSHA/MSHA respiratory protection.*

WARNING: *Some dust created by power sanding, sawing, grinding, drilling, and other construction activities contains chemicals known to the State of California to cause cancer, birth defects or*

other reproductive harm. Some examples of these chemicals are:

- *lead from lead-based paints,*
- *crystalline silica from bricks and cement and other masonry products, and*
- *arsenic and chromium from chemically-treated lumber.*

Your risk from these exposures varies, depending on how often you do this type of work. To reduce your exposure to these chemicals: work in a well ventilated area, and work with approved safety equipment, such as those dust masks that are specially designed to filter out microscopic particles.

- ***Avoid prolonged contact with dust from power sanding, sawing, grinding, drilling, and other construction activities. Wear protective clothing and wash exposed areas with soap and water.*** *Allowing dust to get into your mouth, eyes, or lay on the skin may promote absorption of harmful chemicals.*

WARNING: *Use of this tool can generate and/or disperse dust, which may cause serious and permanent respiratory or other injury. Always use NIOSH/OSHA approved respiratory protection appropriate for the dust exposure. Direct particles away from face and body.*

WARNING: Always wear proper personal hearing protection that conforms to ANSI S12.6 (S3.19) during use. *Under some conditions and duration of use, noise from this product may contribute to hearing loss.*

CAUTION: When not in use, place tool on its side on a stable surface where it will not cause a tripping or falling hazard. *Some tools with large battery packs will stand upright on the battery pack but may be easily knocked over.*

- ***Air vents often cover moving parts and should be avoided.*** *Loose clothes, jewelry or long hair can be caught in moving parts.*
- ***Do not operate this tool for long periods of time.*** *Vibration caused by tool action may be harmful to your hands and arms. Use gloves to provide extra cushion and limit exposure by taking frequent rest periods.*

WARNING: *If the plug or power cord is damaged, it must be replaced by a distributor or Service Center authorized by the manufacturer.*

- ***An extension cord must have adequate wire size for safety.*** *The smaller the gauge number of the wire, the greater the capacity of the cable, that is, 16 gauge has more capacity than 18 gauge. An undersized cord will cause a drop in line voltage resulting in loss of power and overheating. When using more than one extension to make up the total length, be sure each individual extension contains at least the minimum wire size. The following table shows the correct size to use depending on cord length and nameplate ampere rating. If in doubt, use the next heavier gauge. The lower the gauge number, the heavier the cord.*

Voltage (Volts)	Total length of cord in meters (m)			
120–127V	0–7	7–15	15–30	30–50
220–240V	0–15	15–30	30–60	60–100
Rated Ampere Range	**Minimal cross-sectional area of the cord in meters (mm^2)**			
0–6A	1.0	1.5	1.5	2.5
6–10A	1.0	1.5	2.5	4.0
10–12A	1.5	1.5	2.5	4.0
12–16A	2.5	4.0	Not Recommended	

The label on your tool may include the following symbols. The symbols and their definitions are as follows:

V ..... volts
Hz ..... hertz
min ..... minutes
⎓ or DC..... direct current
Ⓘ ..... Class I Construction (grounded)
. . ./min..... per minute
BPM..... beats per minute
IPM ..... impacts per minute
OPM..... oscillations per minute
RPM ..... revolutions per minute
sfpm ..... surface feet per minute
SPM ..... strokes per minute
A ..... amperes
W..... watts
Wh..... watt hours
Ah..... amp hours
~ or AC..... alternating current
⎓~ or AC/DC.... alternating or direct current
⧈ ..... Class II Construction (double insulated)
n_0 ..... no load speed
n ..... rated speed
PSI..... pounds per square inch
⏚ ..... earthing terminal
⚠ ..... safety alert symbol
..... visible radiation—do not stare into the light
..... wear respiratory protection
..... wear eye protection
..... wear hearing protection
..... read all documentation
..... do not expose to rain

SAVE THESE INSTRUCTIONS FOR FUTURE USE

Motor

Be sure your power supply agrees with the nameplate marking. Voltage decrease of more than 10% will cause loss of power and overheating. BLACK+DECKER tools are factory tested; if this tool does not operate, check power supply.

COMPONENTS (Fig. A)

WARNING: *Never modify the power tool or any part of it. Damage or personal injury could result.*

Refer to Figure A at the beginning of this manual for a complete list of components.

ASSEMBLY AND ADJUSTMENTS

WARNING: To reduce the risk of serious personal injury, before making any adjustments or removing/installing attachments or accessories. *An accidental can cause injury.*

OPERATION (Fig. C)

WARNING: *Always observe the safety instructions and applicable regulations.*

WARNING: To reduce the risk of serious personal injury, turn unit off and disconnect it from power source before making any adjustments or removing/installing attachments or accessories. *An accidental start-up can cause injury.*

WARNING: *Make sure the nozzle always points away from you and any bystanders.*

WARNING: *DO NOT drop anything into the nozzle.*

WARNING: *Use only one hand to hold the tool as shown in Figure C. Do not place your other hand over the air vents.*

Proper Hand Position (Fig. A, C)

WARNING: *To reduce the risk of serious personal injury,* ***ALWAYS*** *use proper hand position as shown.*

Use only one hand to hold the tool as shown in Figure C. Do not place your other hand over the air vents 3.

Switching On and Off (Fig. A, C)

- To switch your heat gun on at the low temperature setting, press the switch 1 to depress to position **I**.
- To switch the tool on at the high temperature setting, set the switch 1 to position **II**.
- To switch the tool off, set the On/Off switch 1 to position **O**.

NOTE: Allow the element to heat up for a few seconds before use. Initially, some smoke may emit from your heat gun. This is normal and will soon cease.

Stripping Paint (Fig. A, B)

WARNING: *Refer to* **Important Notice** *under* **Additional Safety Instructions for Heat Guns** *before using the tool to remove paint.*

WARNING: *Do not strip metal window frames as the heat may crack the glass.*

- *When stripping other window frames, use the glass protection nozzle.*
- *To prevent igniting the surface, do not keep the tool directed at one spot too long.*
- *Avoid collecting paint on the scraper accessory, as it may ignite. If necessary, carefully remove paint debris from the scraper accessory using a knife.*

1. Attach the appropriate accessory.
2. Using switch 1, turn on the tool at speed II.
3. Direct the hot air onto the paint to be removed. Best results will be achieved if the heat gun is moved slowly, but CONSTANTLY, from side to side to evenly distribute heat. DO NOT LINGER OR PAUSE IN ONE SPOT.
4. When the paint softens, scrape the paint away using a hand scraper.

REMEMBER: Splinters and small particles of stripped paint can be ignited and blown through holes and cracks in the surface being stripped.

Stationary Use (Fig. A, D)

This tool can also be used in stationary mode.

1. Fold down the kickstand 2 as shown in Figure D.
2. Set the tool onto a level, stable workbench. Ensure the tool will not tip over.
3. Secure the power cord to prevent entanglement or pulling the tool off the workbench.
4. Turn the tool on by selecting the desired air flow.

Cool Down Period

The nozzle 4 and accessory becomes very hot during use. Turn heat gun off, disconnect from the power source and let the tool cool down for at least 30 minutes before moving or storing it.

NOTE: To reduce the cooling time, switch the tool on at the lowest air temperature setting and let it run for a few minutes before turning the heat gun off.

MAINTENANCE

WARNING: To reduce the risk of serious personal injury, before making any adjustments or removing/installing attachments, accessories or prior to cleaning. *An accidental can cause injury.*

Your BLACK+DECKER power tool has been designed to operate over a long period of time with minimum maintenance. Continuous satisfactory operation depends upon proper tool care and regular cleaning.

Lubrication

Your power tool requires no additional lubrication.

Cleaning

WARNING: *Blow dirt and dust out of all air vents with clean, dry air at least once a week. To minimize the risk of eye injury, always wear approved eye protection when performing this procedure.*

WARNING: *Never use solvents or other harsh chemicals for cleaning the non-metallic parts of the tool. These chemicals may weaken the plastic materials used in these parts. Use a cloth dampened only with water and mild soap. Never let any liquid get inside the tool; never immerse any part of the tool into a liquid.*

Accessories

WARNING: *Since accessories, other than those offered by BLACK+DECKER, have not been tested with this product, use of such accessories with this tool could be hazardous. To reduce the risk of injury, only BLACK+DECKER-recommended accessories should be used with this product.*

Recommended accessories for use with your tool are available at extra cost from your local dealer or authorized service center.

Repairs

WARNING: *To assure product SAFETY and RELIABILITY, repairs, maintenance and adjustment (including brush inspection and replacement) should be performed by a factory service center or an authorized service center. Always use identical replacement parts.*

Technical Data

	HG1500
Power	1500 W
2 Heat settings	750ºF and 1000ºF (400ºC and 540ºC)
Cable	1.80 m

Troubleshooting

Problem	Possible cause	Possible solution
Unit will not start.	Cord not plugged in.	Plug tool into an working outlet.
	Circuit fuse is blown.	Replace circuit fuse. (If the product repeatedly causes the circuit fuse to blow, discontinue use immediately and have it serviced at a BLACK+DECKER service center or authorized servicer.)
	Circuit breaker is tripped.	Reset circuit breaker. (If the product repeatedly causes the circuit breaker to trip, discontinue use immediately and have it serviced at a BLACK+DECKER service center or authorized servicer.)
	Cord or switch is damaged.	Have cord or switch replaced at BLACK+DECKER Service Center or Authorized Servicer.

Importado por: Black and Decker S.A. de C.V.
Antonio Dovali Jaime #70
Torre C Piso 8
Col. Santa Fé, Alvaro Obregón
Ciudad de México, México. C.P 01210
Tel: 55 53267100
R.F.C.BDE8106261W7

Importado por: Black & Decker de Colombia S.A.S.
NIT: 860.070.698-1
Av. Cra 72 # 80-94, Oficina 902.
Torre Empresarial Titan Plaza.
Bogota, Colombia (111021)
Tel.: (571) 508 9100

Importado por: Black & Decker del Perú S.A.
Av. Circunvalación del Club Golf Los Incas
N° 152 - 154, Lote 4, Oficina 601
Urb. Club Golf Los Incas - Santiago de Surco Lima – Perú
Tel.: (511) 614-4242 RUC 20266596805

Importado por: Black & Decker de Chile, S.A.
Ave. Andrés Bello 2457, Oficina 1604 Providencia -
Santiago de Chile
Tel.: (56-2) 2687 1700

Black & Decker Argentina S.A.
Pacheco Trade Center
Colectora de Ruta Panamericana
Km. 32.0 El Talar de Pacheco Partido de Tigre
Buenos Aires (B1618 FBQ) República de Argentina
CUIT: 33-65861596-9
Tel.: (011) 4726-4400

Importado por: Black & Decker do Brasil Ltda.
Rod. BR 050 - KM 167, Lo 05, Parte Q1 –
Distr. Indl. II - Uberaba - MG - 38064-750
CNPJ: 53.296.273/0001-91 –
IE: 701.948711.00-98

Importado por: Black & Decker do Brasil Ltda.
Rod. BR 050 - Km 167, Lo 05, Bl. B –
Distr. Indl. II - Uberaba - MG - 38064-750
CNPJ: 53.296.273/0032-98 –
IE 701.948711.03-30
S.A.C.: 0800.703.4644

Hecho en China
Fabricado no China
Made in China

Black & Decker (U.S.) Inc. 701 East Joppa Road, Towson, MD 21286
Copyright © 2010, 2025. 2026